โครงการ

ป้ายประตูเข้า-ออกและป้อมยาม วิทยาเขตนครศรีธรรมราช

ตำบลถ้ำใหญ่ อำเภอทุ่งสง จังหวัดนครศรีธรรมราช

สถานที่ก่อสร้าง

มหาวิทยาลัยเทคโนโลยีราชมงคลศรีวิชัย วิทยาเขตนครศรีธรรมราช

สารบัญประกอบแบบ

แผ่นที่	หมายเลข	รายละเอียด
		แบบสถาปัตยกรรม
01	A-00	ปก แสดงชื่อโครงการ และสถานที่ก่อสร้าง
02	A-01	สารบัญประกอบแบบ , รายการวัสดุประกอบแบบ
03	A-02	สัญลักษณ์ประกอบแบบ , รายละเอียดในการก่อสร้าง
04	A-03	รายละเอียดในการก่อสร้าง
05	A-04	รายละเอียดในการก่อสร้าง
06	A-05	รายการประกอบแบบก่อสร้างโดยย่อ , แผนที่โดยสังเขป
07	A-06	แปลนประตูทางเข้าและรั้ว (ของเดิม)
08	A-07	รูปด้าน 1,2,3,4 (ของเดิม)
09	A-08	แบบขยายประตู-หน้าต่าง (ของเดิม)
10	A-09	แปลนประตูทางเข้าและรั้ว (ปรับปรุง)
11	A-10	รูปด้าน 1,2,3,4 (ปรับปรุง)
12	A-11	แบบขยายป้อมยาม (ปรับปรุง)
13	A-12	รูปด้าน 1,2 ป้อมยาม (ปรับปรุง)
14	A-13	รูปด้าน 3,4 ป้อมยาม (ปรับปรุง)
15	A-14	รูปตัด A , รูปตัด B ป้อมยาม (ปรับปรุง)
16	A-15	แปลนป้ายและทางเข้า (ปรับปรุง) , รูปด้าน 1 ป้ายและทางเข้า (ปรับปรุง)
17	A-16	รูปด้าน 2 , 3 , 4 ป้ายและทางเข้า (ปรับปรุง)
18	A-17	แปลนป้ายและทางออก (ปรับปรุง) , รูปด้าน 1 ป้ายและทางออก (ปรับปรุง)
19	A-18	รูปด้าน 2 , 3 , 4 ป้ายและทางออก (ปรับปรุง)
20	A-19	รูปตัด A ,B ประตูทางเข้าและรั้ว (ปรับปรุง)
21	A-20	รูปตัด C ประตูทางเข้าและรั้ว (ปรับปรุง)
22	A-21	รูปตัด D ,E ประตูทางออกและรั้ว (ปรับปรุง)
23	A-22	รูปตัด F ประตูทางออกและรั้ว (ปรับปรุง)
24	A-23	แบบขยายประตู-หน้าต่าง (ปรับปรุง)
25	A-24	แบบขยายป้ายสแตนเลสและตราสัญลักษณ์
26	A-25	แบบขยายผังภูมิทัศน์ (ปรับปรุง)
		แบบวิศวกรรม
27	S-01	รายละเอียดประกอบแบบงานวิศวกรรม
28	S-02	แบบขยายแปลนโครงสร้างป้อมยาม (ปรับปรุง)
29	S-03	แบบขยายแปลนป้ายและทางเข้า (ปรับปรุง)
30	S-04	แบบขยายแปลนป้ายและทางออก (ปรับปรุง)
31	S-05	แบบขยายฐานราก 1
32	S-06	แบบขยายฐานราก 2
33	S-07	แบบขยายฐานราก 3
34	S-08	แบบขยายเสา , คาน และพื้น ค.ส.ล.
35	S-09	แบบขยายโครงสร้างพื้น GS2 GS3 และผนัง คสล.
36	S-10	แบบขยายอิฐคานและพื้น GS1
37	S-11	แบบขยายชั้นพื้นทางถนน ค.ส.ล.
38	S-12	แปลนคันหิน ค.ส.ล. (ปรับปรุง)
39	S-13	รูปตัดทางเท้าปูพื้นบล็อกคอนกรีต (ปรับปรุง)
40	S-14	แบบขยายคันหิน ค.ส.ล. และคันหินสูง ค.ส.ล.
41	S-15	ระดับพื้นถนนเดิมและระดับพื้นถนนใหม่
42	S-16	แปลนทาสีจราจรถนน (ปรับปรุง)
43	S-17	แบบขยายทาสีจราจรถนน (ปรับปรุง)

แผ่นที่	หมายเลข	รายละเอียด
		แบบวิศวกรรมไฟฟ้า
44	E-01	ข้อกำหนดในการติดตั้งและวัสดุระบบไฟฟ้า
45	E-02	ข้อกำหนดในการติดตั้งและวัสดุระบบไฟฟ้า
46	E-03	แปลนไฟฟ้าส่องสว่างถนนและไฟส่องป้าย (ปรับปรุง)
47	E-04	แบบขยายการฝังท่อร้อยสายไฟฟ้า
48	E-05	แบบขยายเสาไฟถนนเสาปลายเรียว สูง 7 เมตร
49	E-06	แบบขยายฐานเสาไฟถนน , แบบขยาย บ่อพักสาย คสล.
50	E-07	วงจรตู้ควบคุมแสงสว่างไฟ
51	E-08	ตารางโหลดไฟฟ้า(ปรับปรุง) , แปลนไฟฟ้าป้อมยาม (ปรับปรุง)
52	E-09	แปลนเครื่องปรับอากาศและกล้องวงจรปิด
		แบบวิศวกรรมสุขาภิบาล
		-

รายการวัสดุประกอบแบบ

แสดงพื้น	รายละเอียด
1A	พื้น ค.ส.ล บุผิวกระเบื้อง
1B	พื้นเคาน์เตอร์ ค.ส.ล. บุผิวหินสังเคราะห์คริสตัลไวท์พริเมียมคาราร่า หนาไม่น้อยกว่า 1.8 มม.
2A	พื้น ค.ส.ล. ผิวขัดเรียบ ทาสีขาว ชนิดทาภายนอก
3A	พื้น ค.ส.ล. ผิวขัดเรียบ ทาสีลอฟท์ เทา ชนิดทาภายนอก พร้อมทาน้ำยาเคลือบเงาใส
4A	พื้นกระเบื้องคอนกรีต ขนาด 40x40x3.5 ซม. ลายตาราง 9 ช่อง ผิวเรียบ สีเทา
4B	พื้นกระเบื้องคอนกรีต ขนาด 40x40x3.5 ซม. ลายตารางสลับ ผิวแสตมป์ สีดำ
5A	พื้น ค.ส.ล. ผิวขัดเรียบ ทากันซึมชนิดโพลิยูรีเทนพร้อมติดตั้งตาข่ายไฟเบอร์
6A	พื้น ค.ส.ล. บุหินอ่อนครีมมาเฟล ขนาดไม่น้อยกว่า 0.60x0.60x0.18 ม. โทนสีครีม ผิวมัน (ปลายลบมุมโค้ง)
7A	พื้น ค.ส.ล. ผิวขัดเรียบ
8A	พื้น ค.ส.ล. บุกระเบื้องเกลซพอร์ซเลน ขนาด 30x60 ซม. ลายหิน สีเทา
9A	พื้นปลูกหญ้านวลน้อย
10A	พื้นถนน ค.ส.ล. หนา 0.20 ม. (ดูแบบขยาย)

แสดงผนัง	รายละเอียด
1A	ผนังก่ออิฐมอญครึ่งแผ่น ฉาบปูนเรียบทาสีน้ำอะคริลิค สีขาว
2A	ผนังก่ออิฐมอญสองชั้น ฉาบปูนเรียบทาสีน้ำอะคริลิค สีขาว
3A	ผนังก่ออิฐมอญสองชั้น บุหินอ่อนครีมมาเฟล ขนาดไม่น้อยกว่า 0.60x0.60x0.18 ม. โทนสีครีม ผิวมัน
4A	ผนัง ค.ส.ล. ฉาบปูนเรียบทำผิวหินหัด สีเทาอ่อน พร้อมทาน้ำยาเคลือบเงาใส 2 รอบ
5A	ผนังก่ออิฐมอญสองชั้น ฉาบปูนเรียบทาสีน้ำอะคริลิค สีเหลือง
6A	ผนังก่ออิฐมอญสองชั้น บุกระเบื้องพอร์ซเลน ขนาด 0.60x1.20 ม. หนาไม่น้อยกว่า 10 มม. ลายหินสีเทาอ่อน
7A	ผนังก่ออิฐมอญครึ่งแผ่น บุหินตกแต่ง ขนาดไม่น้อยกว่า 65x245x25-41 มม. โทนสีเหลืองครีม
8A	ผนังก่ออิฐมอญครึ่งแผ่น บุกระเบื้องเกลซพอร์ซเลน ขนาด 0.30x0.60 ม. ลายหิน ชนิดผิวด้านโทนสีเทา
9A	ผนังก่ออิฐมอญครึ่งแผ่น ฉาบปูนเรียบทำผิวหินหัด สีครีม พร้อมทาน้ำยาเคลือบเงาใส 2 รอบ
10A	ผนังก่ออิฐมอญครึ่งแผ่น ฉาบปูนเรียบทำผิวหินหัด สีเทาเข้ม พร้อมทาน้ำยาเคลือบเงาใส 2 รอบ

แสดงผ้า	รายละเอียด
1A	ผ้าเพดานยิปซั่มบอร์ด หนา 9 มม. ชนิดกันความชื้น ฉาบเรียบทาสี โครงเคร่าเหล็กชุบสังกะสี
—	ไม่มีการติดตั้งผ้าเพดาน ในที่เป็นท้องพื้นอาคารให้ทำการทาสี

รายละเอียดป้ายโครงการ

ผู้รับจ้างจะต้องรับผิดชอบในการดำเนินการ จัดทำ และติดตั้งแผ่นป้าย ขนาดไม่น้อยกว่า 2.40x2.40 เมตร อย่างน้อย 1 จุด แสดงรายละเอียดเกี่ยวกับงานก่อสร้างไว้ ณ บริเวณสถานที่ก่อสร้าง ต้องเสนอแบบป้ายให้ผู้ว่าจ้างให้ความ เห็นชอบก่อนโดยให้มีรายละเอียดในการประกาศดังนี้

1. ชื่อหน่วยงาน เจ้าของโครงการ สถานที่ติดต่อและหมายเลขโทรศัพท์พร้อมดวงตราหน้างาน เจ้าของโครงการ
2. ประเภทและชนิดสิ่งก่อสร้าง
3. ปริมาณงานก่อสร้าง
4. ชื่อ ที่อยู่ ผู้รับจ้างพร้อมหมายเลขโทรศัพท์
5. ชื่อวิศวกรควบคุมงาน ของผู้รับจ้าง พร้อมหมายเลขประกอบวิชาชีพ และ หมายเลขโทรศัพท์
6. ระยะเวลาเริ่มต้นและระยะเวลาสิ้นสุด รวมระยะเวลาก่อสร้างทั้งสิ้น
7. ราคากลางค่าก่อสร้าง
8. วงเงินค่าก่อสร้างตามที่ได้ลงนามในสัญญาจ้าง
9. ชื่อกรรมการตรวจรับพัสดุ และผู้ควบคุมงานพร้อมหมายเลขโทรศัพท์

มหาวิทยาลัยเทคโนโลยีราชมงคลศรีวิชัย
วิทยาเขตนครศรีธรรมราช พื้นที่ใสใหญ่

โครงการ
ป้ายประตูเข้า-ออกและป้อมยาม
วิทยาเขตนครศรีธรรมราช

ตำบลถ้ำใหญ่ อำเภอทุ่งสง จังหวัดนครศรีธรรมราช

หน่วยงาน	งบประมาณ
มทร.ศรีวิชัย	เงินรายได้สะสม
จังหวัดนครศรีธรรมราช	ประจำปี 2568

รองอธิการบดีประจำวิทยาเขตนครศรีธรรมราช
ผศ.ชวัญหทัย ใจเบี่ยม

ผู้อำนวยการสำนักงานวิทยาเขตนครศรีธรรมราช
ผศ.อวยพร วงศ์กูล

หัวหน้างานบริหารกิจการทั่วไป
นายปกรณ์ ช่วยเจริญ

คณะกรรมการกำหนดรายละเอียดคุณลักษณะฯ
นายสมชาย เรืองสว่าง
นายวัชรพงษ์ พวงลำเจียก
นายธีรวัต จำเริญนุสิต
นายจักรพล ชังชาว
นายภูริเพชร เพชรดีบ

สถาปนิก
นายวัชรพงษ์ พวงลำเจียก ภ-สถ.18309

วิศวกรโยธา
นายภูริเพชร เพชรดีบ ภย.76241
นายจักรพล ชังชาว ภย.58787

วิศวกรไฟฟ้า
นายธีรวัต จำเริญนุสิต ภฟก.51991

เขียนแบบ
นายวัชรพงษ์ พวงลำเจียก

ประมาณราคา
นายภูริเพชร เพชรดีบ
นายธีรวัต จำเริญนุสิต

แบบแสดง	มาตราส่วน
สารบัญประกอบแบบ	--------
รายการวัสดุประกอบแบบ	

หมายเลขแบบ	แผ่นที่	จำนวน
A-01	02	52

Note :
เนื่องจากระยะต่างๆในแบบอาจคลาดเคลื่อนจากระบบการจัดพิมพ์ ไม่อนุญาตให้วัดด้วยเครื่องมือวัด ให้ยึดตัวเลขที่กำหนดเป็นสำคัญ

สัญลักษณ์ประกอบแบบ

สัญลักษณ์	รายละเอียด
N	ทิศเหนือ
ห้องครัว 1 +0.60 1	แสดงชื่อห้อง, รายการวัสดุเพดาน, แสดงระดับพื้น, รายการวัสดุพื้น
A A-00	แสดงแนวรูปตัด (รูปที่ / หมายเลขหน้าที่แสดง)
3 A-00, 4 A-00, 2 A-00, 1 A-00	แสดงทิศทางการมองรูปด้าน (รูปที่ / หมายเลขหน้าที่แสดง)
A A-00	แสดงจุดขยายแบบ (รูปที่ / หมายเลขหน้าที่แสดง)
1 2 A	แสดงตำแหน่งแนวศูนย์กลางเสา
	เส้นแสดงระยะจากศูนย์กลางถึงศูนย์กลาง
	เส้นแสดงระยะจากริมถึงริม
	เส้นแสดงระยะจากศูนย์กลางถึงริม
▽+0.50	แสดงระดับรูปตัด หรือ รูปขยาย
ขึ้น	แสดงทิศทางการขึ้นของบันได
SLOPE 1:200	แสดงทิศทางและความชันการลาดเอียงจากระดับบนลงล่าง
	แสดงโครงสร้างคอนกรีตเสริมเหล็ก
	แสดงทรายบดอัดแน่น
	แสดงระดับดิน
A-01	แสดงแบบสถาปัตยกรรมแผ่นที่ 1
S-01	แสดงแบบวิศวกรรมโครงสร้างแผ่นที่ 1
E-01	แสดงแบบวิศวกรรมไฟฟ้าแผ่นที่ 1
SN-01	แสดงแบบวิศวกรรมสุขาภิบาลแผ่นที่ 1
1	แสดงชนิดของผิวพื้น
1	แสดงชนิดของผิวผนัง
1	แสดงชนิดของผิวฝ้าเพดาน
1	แสดงประตูและวงกบ
1	แสดงหน้าต่างและวงกบ
แปลน รูปตัด	ผนังก่ออิฐมอญครึ่งแผ่นฉาบปูนเรียบ 2 หน้า
แปลน รูปตัด	ผนังก่ออิฐมอญเต็มแผ่นฉาบปูนเรียบ 2 หน้า
แปลน รูปตัด	ผนังแผ่นเรียบ 6 มม. 2 ด้าน คร่าวโลหะ

รายละเอียดในการก่อสร้าง

ลักษณะอาคารและข้อกำหนดทั่วไป

1. ขอบเขตหน้าที่ และความรับผิดชอบ

1.1 ผู้รับจ้างต้องจัดหาวัสดุและอุปกรณ์ ช่างฝีมือที่ชำนาญและคนงานที่มีความสามารถมาก่อสร้างให้ถูกต้องสมบูรณ์ตามความมุ่งหมายของแบบและรายการ โดยมีการวางแผนงานการดำเนินงาน การควบคุมการปฏิบัติงานและการประเมินผลงานที่เหมาะสม มีประสิทธิภาพตามหลักวิชาช่างที่ดีทุกแขนงงาน

1.2 ผู้รับจ้างเหมาต้องก่อสร้างให้แล้วเสร็จสมบูรณ์ ภายในกำหนดเวลาและจะไม่ยกเอาเหตุขัดข้องใดๆ ขึ้นมาอ้างเพื่อหลีกเลี่ยงความรับผิดชอบที่มีอยู่ ผู้รับจ้างเหมาต้องศึกษา วางแผนการและคาดการณ์ล่วงหน้า ถึงสภาพแวดล้อมสถานการณ์และอุปสรรคที่อาจเกิดขึ้น เพื่อให้การก่อสร้างเป็นไปอย่างเรียบร้อย เสร็จตามกำหนดเวลาดังกล่าว

1.3 ความเสียหายใด ๆ อันเนื่องมาจากการปฏิบัติงานของผู้รับจ้างเหมา ที่เกิดแก่อาคารข้างเคียงทรัพย์สินผู้อื่น ลูกจ้างของผู้ว่าจ้างหรือบุคคลอื่นใดที่เกี่ยวข้องกับงานนี้หรือต้องผ่านเข้ามาในบริเวณก่อสร้าง ผู้รับจ้างเหมาจะต้องเป็นผู้รับผิดชอบต้องความเสียหายนั้นทั้งสิ้น เพราะเป็นหน้าที่ของผู้รับจ้างเหมาที่ต้องป้องกันอันตรายไว้ล่วงหน้าตามมาตรฐานวิศวกรรม

1.4 ความเสียหายใดๆ ที่เกิดจากการก่อสร้าง ไม่ว่าจะเป็นอุบัติเหตุ อัคคีภัย ภัยธรรมชาติ หรืออื่นใด ผู้รับจ้างเหมาต้องรับผิดชอบต่อความเสียหายนั้นทั้งสิ้น

1.5 การติดตั้งอุปกรณ์บางอย่างที่มิได้ระบุในแบบและรายการก่อสร้าง ซึ่งทางผู้ว่าจ้างจะดำเนินการเอง ให้ถือว่าอยู่ในความรับผิดชอบของผู้ว่าจ้างเหมา ในการดำเนินการให้ความร่วมมือ ดูแล และติดตามการติดตั้งให้แล้วเสร็จภายในกำหนดเวลา ตามสัญญาจ้างเหมาก่อสร้าง

1.6 ในการส่งมอบงาน ผู้รับจ้างเหมาต้องเก็บทำความสะอาดและตกแต่งสถานที่ทั้งภายนอก และภายในให้เรียบร้อยจนใช้การได้ภายในเวลาที่ระบุไว้ในสัญญา และถ้าการก่อสร้างได้ทำแล้วเสร็จก่อนกำหนด ผู้รับจ้างเหมาต้องจัดคนยาม และคนทำความสะอาด เพื่อดูแล

1.7 ภายในกำหนดเวลา 2 ปี นับแต่วันส่งมอบงาน ถ้าอาคารที่ทำการก่อสร้างนี้เกิดการชำรุด เสียหาย ผู้รับจ้างต้องจัดการซ่อมแซม แก้ไขให้อยู่ในสภาพดี จนเป็นที่พอใจของผู้ว่าจ้างภายในกำหนดเวลาอันควร

2. แบบ และรายการก่อสร้าง

2.1 สิ่งที่ปรากฏในแบบ หรือระบุไว้ในรายการทุกอย่างทุกประการให้ถือว่ารวมอยู่ในรายการจ้างเหมาทั้งสิ้น นอกจากกำหนดไว้เป็นอย่างอื่น

2.2 ถ้าแบบหรือรายการก่อสร้างไม่ตรงกัน ให้ถือเอาส่วนที่ดีกว่าเป็นเกณฑ์ หรือตามคำวินิจฉัยของผู้ควบคุมงาน

2.3 ถ้าสงสัยว่าแบบหรือรายการก่อสร้างจะคลาดเคลื่อน หรือขาดตกบกพร่องไป ให้ถือตามคำวินิจฉัยของผู้ควบคุมงาน

2.4 ถ้ามิได้กำหนดไว้ในแบบหรือรายการก่อสร้าง หากเป็นส่วนหนึ่งหรือเป็นเครื่องประกอบ หรือเน้นความจำเป็นเพื่อให้การก่อสร้างเป็นไปตามหลักวิชาช่าง และวัตถุประสงค์ ผู้รับจ้างเหมาต้องทำการนั้นโดยไม่คิดเงินเพิ่ม

2.5 ผู้ควบคุมงาน มีสิทธิที่จะขยายแบบหรือรายการส่วนใดส่วนหนึ่งได้ เพื่อให้ก่อสร้างส่วนนั้นเป็นไปโดยถูกต้อง และสมบูรณ์ตามจุดประสงค์ แบบ และรายการที่ขยายนี้ให้ถือเป็นส่วนหนึ่งของแบบรายการก่อสร้างตามสัญญา

3. การดำเนินงาน

3.1 ผู้ควบคุมงาน หรือผู้ตรวจงาน มีอำนาจวินิจฉัยว่าวัสดุก่อสร้าง อุปกรณ์ หรือการปฏิบัติงานถูกต้องตามแบบและรายการก่อสร้าง หรือสภาพอันควรตามวิชาช่างที่ดีหรือไม่

3.2 ตลอดเวลาของการก่อสร้าง ผู้รับจ้างเหมายอมให้ผู้ตรวจงานของผู้ว่าจ้างตรวจงานได้โดยสะดวกเสมอ ถ้าพบสิ่งใดบกพร่อง การปฏิบัติงานหรือการใช้วัสดุก่อสร้างไม่เป็นไปตามแบบ และรายการก่อสร้าง หรือเป็นการฝ่าฝืนสัญญา หรือไม่สมสภาพอันควรแก่งานที่ทำ ผู้ควบคุมงาน หรือผู้ตรวจงาน มีสิทธิสั่งให้ผู้รับจ้างเหมาหยุดงานนั้นได้ และให้แก้ไข เปลี่ยนแปลง หรือทำใหม่ให้เป็นการถูกต้อง

3.3 ผู้ว่าจ้างมีสิทธิที่จะเพิ่มงาน หรือลดงาน หรือเปลี่ยนวัสดุก่อสร้างได้เมื่อเห็นสมควร โดยจะแจ้งให้ทราบล่วงหน้าและตกลงราคาในการลด หรือเพิ่ม แล้วแต่กรณีทุกครั้ง

3.4 ถ้าช่าง หรือลูกจ้าง หรือหัวหน้างาน หรือผู้รับจ้างเหมาไม่เข้าใจงานดี หรือมีฝีมือที่ไม่ดี หรือประพฤติตนไม่ดี หรือทำงานหยาบไม่รับผิดชอบ ผู้ตรวจงาน และผู้ควบคุมงาน มีสิทธิ์ขอให้เอาผู้นั้นออกเสียจากงาน ผู้รับจ้างเหมาต้องยอมปฏิบัติตาม และจัดหาคนใหม่ที่ดีมีฝีมือมาแทนโดยเร็ว

3.5 ช่วงงานหรืออุปกรณ์ ตลอดจนวิธีการก่อสร้าง ถ้าผู้ตรวจงาน สถาปนิก หรือวิศวกรเห็นว่าไม่เหมาะสมกับสภาพงาน หรือทำงานล่าช้า มีสิทธิ์สั่งเปลี่ยนแปลงแก้ไข หรือให้เพิ่มเติมได้

4. มาตรฐานการก่อสร้าง

4.1 วัสดุก่อสร้างตลอดจนส่วนประกอบและอุปกรณ์ต้องมีคุณภาพเป็นของใหม่และถูกต้องตามแบบ และรายการก่อสร้าง ผู้รับจ้างเหมาจะต้องจัดหามาให้ครบและทันเวลา

4.2 วัสดุก่อสร้างในงานคอนกรีต และคอนกรีตเสริมเหล็ก รวมทั้งวิธีทำงานดังกล่าวให้เป็นไปตามรายการก่อสร้าง ภาคมาตรฐานงานคอนกรีต และคอนกรีตเสริมเหล็ก โครงสร้าง ค.ส.ล. คอนกรีตที่ใช้ค่าความแข็งแรงไม่น้อยกว่า fc'= 280 กก./ตร.ซม.(ทรงลูกบาศก์) ที่อายุไม่น้อยกว่า 14 วัน โดยผู้รับจ้างต้องแนบผลทดสอบคอนกรีตอย่างน้อยจำนวน 1 ครั้ง ต่อ 1 งวดงาน ที่มีโครงสร้าง คสล.

4.3 การบ่มคอนกรีต หลังจากเทคอนกรีตแล้วจะต้องบ่มคอนกรีตโดยการรักษาความชื้น และอุณหภูมิอยู่เสมอ

4.4 การถอดแบบหล่อ และค้ำยันหลังจากเทคอนกรีตแล้ว แบบใต้พื้น และคาน 14 วัน(แต่ให้ค้ำยันจนครบ 28 วัน) แบบผนัง 48 ชม.

4.5 เหล็กเสริมใช้เหล็กเส้นกลม SR.24 และเหล็กข้ออ้อย SD.40 หรือ SD.40T ตามมาตรฐาน มอก. กรรมวิธีดัดงอ, ต่อทาบ , เรียงเหล็กเสริม เป็นไปตามมาตรฐานวิศวกรรม

4.6 ความหนาของคอนกรีตที่หุ้มเหล็กจะต้องไม่น้อยกว่าเกณฑ์ต่อไปนี้

พื้น และคานคอดินที่เทลงบนดินโดยไม่มีแบบท้องคาน 5 ซม. หรือตามที่ระบุในแบบขยายโครงสร้าง

พื้น และคานที่ใช้ไม้แบบท้องคาน สำหรับเหล็กที่มีเส้นผ่านศูนย์กลาง 15 มม.ลงมาหนา 3 ซม. และเส้นผ่านศูนย์กลาง 15 มม.ขึ้นไปหนา 4 ซม. หรือตามที่ระบุในแบบขยายโครงสร้าง

ความหนาของคอนกรีตหุ้มเหล็กปลอกของเสาทุกชนิดจะต้องไม่น้อยกว่า 2.5 ซม.หรือ 1.5 เท่าของขนาดวัสดุผสมหยาบที่ใหญ่ที่สุด

4.7 ไม้ที่ใช้เป็นโครงสร้าง ยกเว้นไม้แบบ ไม้สำหรับรับบานประตูและหน้าต่างวงกบ ต้องมีคุณสมบัติดังนี้

4.7.1 ไม้ที่ใช้เป็นโครงสร้าง เช่น เสา คาน ต้องเป็นไม้เนื้อแข็งตามที่ระบุในแบบ ชื่อ ต้องให้กรมป่าไม้พิสูจน์คุณสมบัติ หรือให้ตัวแทนของผู้ว่าจ้างเก็บตัวอย่างคุณสมบัติ โดยผู้รับจ้างเหมาออกค่าใช้จ่ายในการทดสอบ

4.7.2 ไม้ที่ใช้เป็นส่วนประกอบทั่วไป เช่น เคร่าฝา กระทงฝา ถ้ามิได้ระบุชื่อไม้ ให้ใช้ไม้เนื้ออ่อนได้ เช่นไม้ยาง เทียง หลวง กระบอก ตะเคียนทราย แต่ต้องทาด้วยน้ำยากันปลวก หรืออบด้วยน้ำยารักษาเนื้อไม้มาแล้ว เว้นแต่ในแบบ หรือรายการระบุให้เป็นอย่างอื่น

4.7.3 ขนาดของไม้ที่ระบุไว้ในรายละเอียด เป็นขนาดของไม้ที่ยังมิได้ไสเรียบที่ใช้เรียกกันในท้องตลาด ถ้าไสเรียบแล้วยอมให้มีขนาดเล็กลงได้ไม่เกิน 6 มม.

4.7.4 ต้องเป็นไม้ที่ไม่มีตำหนิ หรือเป็นรอยแตก หรือปม คด โค้ง ส่วนที่รับน้ำหนักให้ใช้ไม้ท่อนเดียวยาวตลอด และไม้ท่อนใดมีน้ำหนักเบาผิดปกติ มีรูมอด หรือตาไม้ ห้ามนำมาใช้

4.7.5 คุณสมบัติหรือเรื่องที่เกี่ยวข้องอื่นๆ ให้เป็นไปตามผลิตภัณฑ์มาตรฐานอุตสาหกรรม

4.8 เสาเข็ม ให้เป็นไปตามรายการก่อสร้างภาค มาตรฐานงานฐานราก

5. งานก่ออิฐ

– ผนังอิฐมอญหนาครึ่งแผ่น ผนังที่ก่อจะต้องได้แนวทั้งทางตั้ง และทางนอน และต้องก่อโดยวิธีสลับแนวปูนก่อต้องเต็มรอบแผ่นอิฐ ในกรณีที่กำแพงอิฐยาวกว่า 2.50 ม. จะต้องมีเสาเอ็นกว้าง 100 มม. หนาเท่ากับความหนาของกำแพง ในกรณีที่กำแพงอิฐสูงกว่า 2.00 ม. จะต้องมีคานทับหลัง สูง 150 มม.หนาเท่ากับความหนาของกำแพง เสริมเหล็ก 2–⌀9 มม. เหล็กปลอก 6 มม. @ 0.20 ม. เหล็กเสาเอ็นจะต้องฝังในพื้นและคาน อิฐที่ก่อชนเสา เสาเอ็น หรือผนัง ค.ส.ล. จะต้องเสียบเหล็ก เส้นผ่านศูนย์กลาง 6 มม. ยาว 30 ซม. ไว้ทุกระยะ 30 ซม.

– ผนังอิฐมอญหนาเต็มแผ่น ผนังที่ก่อจะต้องได้แนวทั้งทางตั้ง และทางนอน และต้องก่อโดยวิธีสลับแนวปูนก่อต้องเต็มรอบแผ่นอิฐ ในกรณีที่กำแพงอิฐยาวกว่า 2.50 ม. จะต้องมีเสาเอ็นกว้าง 100 มม. หนาเท่ากับความหนาของกำแพง ในกรณีที่กำแพงอิฐสูงกว่า 2.00 ม. จะต้องมีคานทับหลัง สูง 200 มม.หนาเท่ากับความหนาของกำแพง เสริมเหล็ก 2–⌀9 มม. เหล็กปลอก 6 มม. @ 0.20 ม. เหล็กเสาเอ็นจะต้องฝังในพื้นและคาน อิฐที่ก่อชนเสา เสาเอ็น หรือผนัง ค.ส.ล. จะต้องเสียบเหล็ก เส้นผ่านศูนย์กลาง 6 มม. ยาว 30 ซม. ไว้ทุกระยะ 30 ซม.

– ตำแหน่งผนังส่วนที่มีช่องเปิดจะต้องมีเสาเอ็นและคานทับหลังโดยรอบ

มหาวิทยาลัยเทคโนโลยีราชมงคลศรีวิชัย
วิทยาเขตนครศรีธรรมราช พื้นที่ใสใหญ่

โครงการ
ป้ายประตูเข้า–ออกและป้อมยาม
วิทยาเขตนครศรีธรรมราช

ตำบลถ้ำใหญ่ อำเภอทุ่งสง จังหวัดนครศรีธรรมราช

หน่วยงาน	งบประมาณ
มทร.ศรีวิชัย	เงินรายได้สะสม
จังหวัดนครศรีธรรมราช	ประจำปี 2568

รองอธิการบดีประจำวิทยาเขตนครศรีธรรมราช
ผศ.ชวัญหทัย ใจเบี่ยม

ผู้อำนวยการสำนักงานวิทยาเขตนครศรีธรรมราช
ผศ.อวยพร วงศ์กูล

หัวหน้างานบริหารกิจการทั่วไป
นายปกรณ์ ช่วยเจริญ

คณะกรรมการกำหนดรายละเอียดคุณลักษณะฯ
นายสมชาย เรืองสว่าง
นายวัชรพงษ์ พวงลำเจียก
นายธีรวัต จำเริญนุสิต
นายจักรพล ชังขาว
นายภูริเพชร เพชรตีบ

สถาปนิก
นายวัชรพงษ์ พวงลำเจียก ภ–สถ.18309

วิศวกรโยธา
นายภูริเพชร เพชรตีบ ภย.76241
นายจักรพล ชังขาว ภย.58787

วิศวกรไฟฟ้า
นายธีรวัต จำเริญนุสิต ภฟก.51991

เขียนแบบ
นายวัชรพงษ์ พวงลำเจียก

ประมาณราคา
นายภูริเพชร เพชรตีบ
นายธีรวัต จำเริญนุสิต

แบบแสดง	มาตราส่วน
สัญลักษณ์ประกอบแบบ	-------
รายละเอียดในการก่อสร้าง	

หมายเลขแบบ	แผ่นที่	จำนวน
A–02	03	52

Note :
เนื่องจากระยะต่างๆในแบบอาจคลาดเคลื่อนจากระบบการจัดพิมพ์ ไม่อนุญาตให้วัดด้วยเครื่องมือวัด ให้ถือตัวเลขที่กำหนดเป็นสำคัญ

รายละเอียดในการก่อสร้าง

งานทาสี

1.ขอบเขตของงาน

1.1 ผู้รับจ้างต้องจัดหาวัสดุและอุปกรณ์ ที่มีคุณภาพ แรงงานที่มีฝีมือและความชำนาญ มีระบบคุณภาพที่ดีสำหรับงานทาสี ตามที่ระบุในแบบและรายการประกอบแบบ พร้อมการรับประกันคุณภาพ

1.2 ผู้รับจ้างจะต้องจัดส่งแค็ตตาล็อกสี หรือตัวอย่างสีที่ใช้ สีรองพื้น และอื่นๆ ให้ผู้ควบคุมงานพิจารณาอนุมัติตามวัตถุประสงค์ของผู้ออกแบบก่อนการสั่งซื้อ โดยจะต้องปฏิบัติตามคำแนะนำของผู้ผลิตอย่างเคร่งครัด ให้ดำเนินการภายใต้การแนะนำ การตรวจสอบ และการเก็บตัวอย่างของผู้เชี่ยวชาญจากผู้ผลิตสี

1.3 สีที่นำมาใช้จะต้องบรรจุอยู่ในถังหรือภาชนะที่ปิดสนิทเรียบร้อยมาจากโรงงาน โดยมีใบส่งของและรับรองคุณภาพจากโรงงานผู้ผลิตที่สามารถตรวจสอบได้

1.4 การเก็บรักษาจะต้องแยกห่องสำหรับเก็บสีเฉพาะ โดยไม่มีวัสดุอื่นเก็บรวม และเป็นห้องที่ไม่มีความชื้น สีที่เหลือจากการผสมหรือการทาแต่ละครั้ง จะต้องนำไปทำลายทันที พร้อมภาชนะที่บรรจุสีนั้น หรือตามความเห็นชอบของผู้ควบคุมงาน **ห้องเก็บรักษา กำหนดเป็นเขตระวังอัคคีภัย ต้องมีป้ายแสดงเป็นเขตห้ามทำกิจกรรมที่ก่อให้เกิดความร้อน ประกายไฟ และห้ามสูบบุหรี่ รวมทั้งต้องมีอุปกรณ์ดับเพลิงให้เหมาะสมกับขนาดห้อง

1.5 การผสมสีและขั้นตอนการทาสี จะต้องปฏิบัติตามวิธีการของผู้ผลิตสีอย่างเคร่งครัด โดยได้รับอนุมัติจากผู้ควบคุมงาน

1.6 ห้ามทาสีขณะฝนตก อากาศชื้นจัด หรือบนพื้นผิวที่ยังไม่แห้งสนิท และจะต้องมีเครื่องตรวจวัดความชื้นของผนังก่อนการทาสีทุกครั้ง

1.7 งานทาสีทั้งหมด จะต้องเรียบร้อยสม่ำเสมอ ไม่มีรอยแปรง รอยหยดสี หรือข้อบกพร่องอื่นใด และจะต้องทำความสะอาดรอยสีเปื้อนส่วนอื่นๆ ของอาคารที่ไม่ต้องทาสี เช่น พื้น ผนัง กระจก อุปกรณ์ต่างๆ เป็นต้น

1.8 งานที่ไม่ต้องทาสี โดยทั่วไปสีที่ทาทั้งภายนอกและภายใน จะทาผนังปูนฉาบ ผิวคอนกรีต ผิวท่อโลหะโครงเหล็กต่างๆ ที่มองเห็น หรือตามระบุในแบบ สำหรับสิ่งที่ไม่ต้องทาสี มีดังนี้

1.8.1 ผิวกระเบื้องปูพื้นและบุผนัง ฝ้าอคูสติก กระจก

1.8.2 อุปกรณ์สำเร็จรูปที่มีการเคลือบสีมาแล้ว

1.8.3 สแตนเลส

1.8.4 ผิวภายในรางน้ำ

1.8.5 โคมไฟ

1.8.6 ส่วนของอาคารหรือโครงสร้างซึ่งซ่อนอยู่ภายในไม่สามารถมองเห็นได้ ยกเว้น การทาสีกันสนิม

1.9 การรับประกัน ผู้รับจ้างจะต้องเลือกใช้วัสดุสีและขั้นตอนการทาสีที่ดี สามารถรับประกันคุณภาพโดยบริษัทผู้ผลิตและบริษัทผู้รับจ้างทาสีเป็นเวลาไม่น้อยกว่า 5 ปี

2. วัสดุ

2.1 สีทาภายนอกและสีทาภายในอาคาร เช่น สีทาผนังปูนฉาบ, ผนังยิบซั่ม, ฝ้าเพดานยิบซั่ม, ฝ้าเพดานไม้สังเคราะห์, ฝ้าเพดาน ค.ส.ล. เป็นต้น ให้ใช้สีน้ำชนิด Acrylic 100% ชนิดเนียนหรือกึ่งเงา หรือตามวัตถุประสงค์ของผู้ออกแบบ ดังนี้

2.1.1 สีภายนอกทั่วไป (มอก.2321-2549)

Parashield CoolMax	ของ CAPTAIN COATING Ltd	
Jotashield Antifade Colours	ของ JOTUN THAILAND Ltd.	
Supershield Titanium	ของ TOA PAINT (Thailand) Ltd.	
Beger Cool All Plus	ของ BEGER CO.,Ltd	หรือเทียบเท่า

2.1.2 สีภายในส่วนที่ระบุเป็นสีเช็ดล้างได้ (มอก.2321-2549)

Parashield Freshiclean	ของ CAPTAIN COATING Ltd.	
Majestic True Beauty	ของ JOTUN THAILAND Ltd.	
Supershield Duraclean Oxygen Plus	ของ TOA PAINT (Thailand) Ltd.	
Shield Airclean	ของ BEGER CO.,Ltd	หรือเทียบเท่า

2.1.3 สีภายในทั่วไป (มอก.2321-2549)

Longlife Int.	ของ CAPTAIN COATING Ltd.	
Strax Matt	ของ JOTUN THAILAND Ltd.	
4 Seasons Int.	ของ TOA PAINT (Thailand) Ltd.	
Shield 5 Star Matt	ของ BEGER CO.,Ltd	หรือเทียบเท่า

หมายเหตุ : หากกรณีพื้นผิวเป็นเพดาน ให้ใช้สีน้ำชนิด Acrylic สำหรับงานเพดานโดยเฉพาะ ที่มีฟิล์มสีด้านพิเศษ

2.1.4 สีอะคริลิคสำหรับวัสดุไฟเบอร์ซีเมนต์หรือไม้เทียม (กรณีเป็นสีทึบแสง/Opaque) (มอก.2321-2549)

FiberCement Shield	ของ CAPTAIN COATING Ltd.	
Jotashield Antifade Colours	ของ JOTUN THAILAND Ltd.	
FiberCement Shield	ของ TOA PAINT (Thailand) Ltd.	
Synotex Fiber Cement	ของ BEGER CO.,Ltd	หรือเทียบเท่า

2.1.5 สีย้อมไม้สำหรับวัสดุไฟเบอร์ซีเมนต์หรือไม้เทียม (กรณีเป็นสีโปร่งใส/Transparent). (มอก.1513-2554)

Wood Stain	ของ CAPTAIN COATING Ltd.	
WoodShield	ของ JOTUN THAILAND Ltd.	
FiberCement Shield	ของ TOA PAINT (Thailand) Ltd.	
Synotex Fiber Cement	ของ BEGER CO.,Ltd	หรือเทียบเท่า

2.2 สีรองพื้นปูนให้ใช้สีรองพื้นปูนใหม่กันด่างของผู้ผลิตสีตามข้อ 2.1 โดยต้องเป็นสีรองพื้นตามรุ่นที่เป็นไปตามข้อกำหนดของผู้ผลิตสีนั้นอย่างเคร่งครัด กรณีพื้นผิวเป็นแผ่นยิบซั่ม หรือแผ่นไฟเบอร์ซีเมนต์ ให้ทารองพื้นด้วยน้ำยารองพื้นปูนทับสีเก่า (Contact Primer) ก่อนแล้วจึงทาสีทับหน้า ตามข้อกำหนดข้อ 2.1 ผนังส่วนที่มีการระบุให้มีการฉาบบาง(Skim Coat) เพื่อฉาบให้พื้นผิวเรียบเนียน และปรับแต่งผิวที่มีรูพรุนตามด ให้เลือกใช้ชนิดที่เป็นอะคริลิกสำเร็จรูป อาทิ Captain 102 Skim Quik หรือ Dulux SmoothOver หรือเทียบเท่า
กรณีผนังที่มีการฉาบบาง/สกิมโค้ท (Skim Coat) ที่มีส่วนผสมของปูนหรือยิบซั่ม ให้ทารองพื้นด้วยน้ำยารองพื้นปูนทับสีเก่า (Contact Primer) ก่อนแล้วจึงทาสีทับหน้าตามข้อกำหนดข้อ 2.1 กรณีผนังปูนใหม่ที่เตรียมพื้นผิวแล้วแต่ยังมีความชื้น อยู่เกินเกณฑ์มาตรฐาน(14% หรือปูนใหม่ทิ้งไว้ไม่ถึง 28 วัน) ให้เลือกใช้สีรองพื้นปูนที่มีคุณสมบัติที่สามารถใช้กับพื้นผิวลักษณะนี้โดยเฉพาะ อาทิ CAPTAIN / Perfex Primer หรือ Dulux / Dulux Weathershield Power Plus Primer หรือ Beger / B-1900 หรือเทียบเท่า
ผนังภายนอกส่วนที่ติดพื้นดินสูงขึ้นมา 1.00 ม.โดยรอบอาคาร ให้ทาน้ำยาป้องกันความชื้น เพื่อป้องกันปัญหาความชื้นจากใต้ดินด้วยผลิตภัณฑ์ อาทิ CAPTAIN / Damp Guard หรือเทียบเท่า

2.3 สีน้ำมันสำหรับงานไม้และโลหะ หรือส่วนที่ระบุให้ทาสีน้ำมัน ให้ใช้สีน้ำมันชนิด Alkyd Enamel (มอก.327-2553) ดังนี้

High Gloss Enamel	ของ CAPTAIN COATING Ltd.	
Gardex Enamel	ของ JOTUN THAILAND Ltd.	
Glipton Super Gloss Enamel	ของ TOA PAINT (Thailand) Ltd.	
Shield Supergloss Eramel	ของ BEGER CO.,Ltd	หรือเทียบเท่า

2.4 สีน้ำมันสำหรับงานคอนกรีต-ปูนฉาบและโลหะ ที่ระบุให้ใช้สีน้ำมันชนิด Epoxy Enamel (มอก.691-2547) ดังนี้

Exyguard Enamel	ของ CAPTAIN COATING Ltd.	
Penguard	ของ JOTUN THAILAND Ltd.	
Epoguard	ของ TOA PAINT (Thailand) Ltd.	
Duraguard	ของ BEGER CO.,Ltd	หรือเทียบเท่า

2.5 สีน้ำมันสำหรับงานคอนกรีต-ปูนฉาบและโลหะ ที่ระบุให้ใช้สีน้ำมันชนิด Polyurethane Enamel (มอก.2151-2547) ดังนี้

PU Superguard Enamel	ของ CAPTAIN COATING Ltd.	
Hard Top As	ของ JOTUN THAILAND Ltd.	
Topguard	ของ TOA PAINT (Thailand) Ltd.	
Durathane	ของ BEGER CO.,Ltd	หรือเทียบเท่า

2.6 สีรองพื้นกันสนิม ให้ใช้ ประเภท Red Lead หรือ Zinc Chromate ของ หรือ CAPTAIN หรือ TOA หรือ BEGER หรือเทียบเท่า, กรณีที่เป็นผิวโลหะที่อยู่ใกล้สภาพแวดล้อมรุนแรง ใกล้ทะเล ให้เลือกใช้ประเภท Epoxy Anti-corrosive Primer แทน เช่น CAPTAIN / Rust Brake หรือ JOTUN / Jotamastic 87 หรือ TOA / Rust Tech หรือเทียบเท่า สีรองพื้นกันสนิมในข้อ 2.4 และ 2.5 ให้ใช้ตามข้อกำหนดของผู้ผลิต

2.7 สีรองพื้นไม้ สำหรับไม้ที่ระบุให้ทาสีน้ำมัน ให้ใช้สีรองพื้นไม้อลูมิเนียม และสีรองพื้นไม้กันเชื้อราของ CAPTAIN หรือ JOTUN หรือ TOA หรือ BEGER หรือเทียบเท่า

2.8 สีย้อมเนื้อไม้และรักษาเนื้อไม้ สำหรับงานไม้ที่ระบุให้ทาสีย้อมเนื้อไม้ หรือสีธรรมชาติ เช่น วงกบ, บานประตู, หน้าต่าง, พื้นไม้ภายนอก, เชิงชายไม้ เป็นต้น ให้ใช้สีย้อมเนื้อไม้และรักษาเนื้อไม้ประเภทมองเห็นลายไม้ชนิดภายนอก หรือตามวัตถุประสงค์ของผู้ออกแบบของ CAPTAIN, JOTUN ,TOA ,BEGER หรือเทียบเท่า

2.9 น้ำมันเคลือบแข็งสำหรับงานพื้นไม้ภายใน ที่ระบุให้ทาน้ำมันเคลือบแข็งหรือน้ำมันโพลียูริเทน ให้ใช้น้ำมันเคลือบแข็งพื้นไม้โพลียูริเทนชนิดภายนอก สีใสของ CAPTAIN หรือ JOTUN หรือ TOA หรือ BEGER หรือเทียบเท่า

มหาวิทยาลัยเทคโนโลยีราชมงคลศรีวิชัย
วิทยาเขตนครศรีธรรมราช พื้นที่ใต้ใหญ่

โครงการ
ป้ายประตูเข้า-ออกและป้อมยาม
วิทยาเขตนครศรีธรรมราช

ตำบลถ้ำใหญ่ อำเภอทุ่งสง จังหวัดนครศรีธรรมราช

หน่วยงาน	งบประมาณ
มทร.ศรีวิชัย	เงินรายได้สะสม
จังหวัดนครศรีธรรมราช	ประจำปี 2568

รองอธิการบดีประจำวิทยาเขตนครศรีธรรมราช
ผศ.ขวัญหทัย ใจเบี่ยม

ผู้อำนวยการสำนักงานวิทยาเขตนครศรีธรรมราช
ผศ.อวยพร วงศ์กูล

หัวหน้างานบริหารกิจการทั่วไป
นายปกรณ์ ช่วยเจริญ

คณะกรรมการกำหนดรายละเอียดคุณลักษณะฯ
นายสมชาย เรืองสว่าง
นายวัชรพงษ์ พวงลำเจียก
นายธีรวัต จำเริญนุสิต
นายจักรพล ชังขาว
นายภูริเพชร เพชรดีบ

สถาปนิก
นายวัชรพงษ์ พวงลำเจียก ภ-สถ.18309

วิศวกรโยธา
นายภูริเพชร เพชรดีบ ภย.76241
นายจักรพล ชังขาว ภย.58787

วิศวกรไฟฟ้า
นายธีรวัต จำเริญนุสิต ภฟก.51991

เขียนแบบ
นายวัชรพงษ์ พวงลำเจียก

ประมาณราคา
นายภูริเพชร เพชรดีบ
นายธีรวัต จำเริญนุสิต

แบบแสดง	มาตราส่วน
รายละเอียดในการก่อสร้าง	--------

หมายเลขแบบ	แผ่นที่	จำนวน
A-03	04	52

Note :
เนื่องจากระยะต่างๆในแบบอาจคลาดเคลื่อนจากระบบการจัดพิมพ์ ไม่อนุญาตให้วัดด้วยเครื่องมือวัด ให้ถือตัวเลขที่กำหนดเป็นสำคัญ

รายละเอียดในการก่อสร้าง

งานทาสี

2.10 พื้นผิวส่วนที่ระบุให้ทาสีป้องกันการรั่วซึม สำหรับงานดาดฟ้าหรือระเบียงคอนกรีต ให้ทาด้วยอะครีลิกพิเศษประเภท Roofseal ที่มีประสิทธิภาพยืดหยุ่นได้ไม่น้อยกว่า 5 เท่า ทนทานต่อการเสียดสีเนื่องจากการเดิน ทนทานต่อรังสียูวี และมีประสิทธิภาพการสะท้อนรังสีความร้อนไม่น้อยกว่า 95% โดยมีการติดตั้งแผ่นตาข่ายเสริมแรง (Fibermesh) ระหว่างชั้นฟิล์มสี ทาอย่างน้อย 3 เที่ยว ของ CAPTAIN หรือ TOA หรือ BEGER หรือเทียบเท่า

2.11 สีพ่น/ กลิ้ง/ ฉาบลวดลาย (Texture Coating)สำหรับผนังภายนอกและภายใน ให้ใช้ประเภทอะครีลิค 100% โดยให้ได้ลวดลายตามที่จะกำหนดภายหลัง โดยใช้สีทับหน้าตามข้อกำหนด

2.1.1 (สีภายนอกทั่วไป) และ 2.1.2 (สีภายในเช็ดล้างได้)

2.12 การทาน้ำยาสำหรับพื้นผิวที่ต้องการโชว์เนื้อวัสดุให้เป็นธรรมชาติ เช่น หินล้าง, กรวดล้าง, กระเบื้องดินเผา หรือผนังคอนกรีต–ปูนเปลือย ให้ทาด้วยน้ำยาป้องกันตะไคร่น้ำและเชื้อรา ประเภท Silane Siloxane Solvent Base อาทิ Captain / Water Repellent 214 หรือ TOA / Water Repellant 214 หรือ Jotun / Silicone Water Repellant หรือ BEGER / Water Repellant w–006 หรือเทียบเท่า กรณีเป็นบริเวณที่ต้องการหลีกเลี่ยงกลิ่น ให้เลือกใช้เป็นชนิดสูตรน้ำ (Water Base)

2.13 สีทาถนน (Traffic Paint) แสดงเส้นจราจร, แนวจอดรถ และลูกศรทิศทางจราจร สำหรับพื้น คอนกรีต หรือผิวแอสฟัลท์ หรือขอบทางถนน

2.13.1 พื้นผิวถนนหรือเครื่องหมายจราจร ส่วนที่ระบุให้ทาด้วยสีชนิดเทอร์โมพลาสติก (Thermoplastic) ให้ใช้ตามมาตราฐาน มอก.542–2549

2.13.2 พื้นผิวถนน,ขอบหรือเครื่องหมายจราจร ส่วนที่ระบุให้ทาด้วยสีชนิดยางสังเคราะห์ที่มี คลอรีนเป็นองค์ประกอบผสมกับเรซิ่นสังเคราะห์ (Chlorinated Rubber Paint) มีลูกแก้ว สะท้อนแสงผสมเสร็จ ให้ใช้ตามมาตรฐาน มอก.415–2551

2.14 วัสดุอุดรอยแตกร้าวของผนังปูน หรือครีมหมันโป๊ว ให้ใช้วัสดุอุดโป๊วประเภท Acrylic Filler สำหรับรอยแตกร้าวไม่เกิน 1 มม. และประเภท Acrylic Sealant สำหรับรอยแตกร้าว 1–2 มม. อาทิ Captain / Acrylic Filler & 302 Acrylic Sealant หรือ TOA / Acrylic Filler & 302 Acrylic Sealant หรือ BERGER / Acrylic Filler โดยกำหนดให้ใช้เป็นยี่ห้อเดียวกับสีรองพื้นและสีทับหน้าที่ได้รับอนุมัติการใช้

2.15 สีอื่นๆ ตามระบุในแบบ โดยได้รับอนุมัติจากผู้ควบคุมงาน และตามวัตถุประสงค์ของผู้ออกแบบ

3. วิธีการทาสี

3.1 การทาสีสำหรับงานปูนหรือคอนกรีต

3.1.1 ทิ้งให้พื้นผิวแห้งสนิทไม่น้อยกว่า 21 วัน หลังการฉาบปูนหรือถอดไม้แบบ มีความชื้นไม่เกิน 14% ก่อนทาสีรองพื้นต้องแน่ใจว่า ได้ขจัดฝุ่น คราบไขมัน คราบปูนจนหมด และพื้นผิวแห้งสนิท

3.1.2 ทาสีรองพื้นปูน 1 ครั้ง ทิ้งระยะแห้ง 2 ชั่วโมง

3.1.3 ทาสีทับหน้า 2 ครั้ง ทิ้งระยะแห้งครั้งละ 4 ชั่วโมง

3.2 การทาสีสำหรับงานโลหะ

3.2.1 พื้นผิวโลหะทั่วไปหรือพื้นผิวเหล็ก ให้ขจัดคราบน้ำมันด้วยทินเนอร์หรือน้ำมันก๊าด ขจัดสนิมออกโดยการขัดด้วยกระดาษทรายหรือแปรงลวด ขจัดตะกรันรอยเชื่อมโดยขัดด้วยเครื่องเจียร ทำความสะอาดและเช็ดด้วยผ้าสะอาด ทิ้งให้แห้งไม่เกิน 4 ชั่วโมง ทาสีรองพื้นกันสนิม Red Lead 1 ครั้ง ขณะส่งเหล็กถึงหน่วยงานก่อสร้าง (หากเป็นเหล็กกลวง ให้ใช้วิธีชุบสีกันสนิม) ทาครั้งที่ 2 ด้วยสีรองพื้นกันสนิม Grey Lead เมื่อประกอบหรือเชื่อมเป็นโครงเหล็ก และเจียรแต่งรอยเชื่อมเรียบร้อยแล้วและทาครั้งที่ 3 ด้วยสีรองพื้นกันสนิม Grey Lead รอบรอยเชื่อมอีกครั้ง (การทาสีรองพื้นกันสนิมทิ้งระยะแห้งครั้งละ 6 ชั่วโมง) ทาสีทับหน้า 2 ครั้งด้วยสีน้ำมันเฉพาะโครงเหล็กที่ต้องการทาสีทับหน้า (การทาสีทับหน้าทิ้งระยะแห้งครั้งละ 8 ชั่วโมง)

3.2.2 พื้นผิวโลหะที่ไม่มีส่วนผสมของเหล็ก ทำความสะอาดพื้นผิวด้วยกระดาษทราย แล้วเช็ดด้วยผ้าสะอาด ทิ้งให้แห้ง ทาสีรองพื้นกันสนิม Zinc Chromate 2 ครั้ง ทิ้งระยะแห้งครั้งละ 6 ชั่วโมง ทาสีน้ำมันทับหน้า 2 ครั้ง ทิ้งระยะแห้งครั้งละ 8 ชม.

3.2.3 พื้นผิวสังกะสีและเหล็กเคลือบสังกะสี ทำความสะอาดพื้นผิวและทำให้ผิวหยาบด้วยกระดาษทราย เช็ดด้วยผ้าสะอาด ทิ้งให้แห้ง ทาสีรองพื้นเสริมการยึดเกาะ Wash Primer 1 ครั้ง ทิ้งระยะแห้ง 1 ชั่วโมง ทาสีรองพื้นกันสนิม Zinc Chromate 1 ครั้ง ทิ้งระยะแห้ง 8 ชม. ทาสีน้ำมันทับหน้า 2 ครั้ง ทิ้งระยะแห้งครั้งละ 8 ชม.

3.3 การทาสีสำหรับงานไม้ที่ไม่โชว์ลายไม้

3.3.1 ไม้ต้องแห้ง มีความชื้นไม่เกิน 14% รอยต่อหรือส่วนของไม้ที่จะต้องนำไปประกบกับวัสดุอย่างอื่น เช่น ผนังปูนฉาบ คอนกรีต เป็นต้น ต้องทาสีรองพื้นก่อนนำไปประกบติดกัน

3.3.2 ขัดให้เรียบด้วยกระดาษทราย เช็ดฝุ่นออกให้หมด

3.3.3 ทาสีรองพื้นไม้อลูมิเนียม 1 ครั้ง เพื่อป้องกันยางไม้ ทิ้งระยะให้แห้งเป็นเวลา 10 ชั่วโมง

3.3.4 ทาสีรองพื้นเสริมเพื่อป้องกันเชื้อราและเพิ่มความเรียบเนียนของสีทับหน้า 1 ครั้ง ทิ้งระยะให้แห้ง 6 ชั่วโมง

3.3.5 กรณีทาสีน้ำมัน ทาทับหน้า 2 ครั้ง ทิ้งระยะแห้งครั้งละ 8 ชั่วโมง, กรณีทาสีน้ำอะครีลิคสำหรับทาไม้ ทาทับหน้า 2 ครั้ง ทิ้งระยะแห้งครั้งละ 4 ชั่วโมง

3.4 การทาสียอมเนื้อไม้และรักษาเนื้อไม้ที่ต้องการโชว์ลายไม้

3.4.1 ให้ทาบนผิวไม้ส่วนที่ต้องการเห็นความงามตามธรรมชาติของเนื้อไม้ หรือย้อมสีให้เห็นลายไม้ เช่น ไม้สัก ไม้มะค่า ไม้แดง ไม้อัดสัก เป็นต้น หากไม่ระบุในแบบให้ใช้สียอมเนื้อไม้และรักษาเนื้อไม้ชนิดภายนอกประเภทวูดสเตน (Wood Stain) หรือเดคกิ้งสเตน (Decking Stain)

3.4.2 ผิวไม้จะต้องแห้งสนิท ขจัดฝุ่น น้ำมัน หรือวัสดุอื่นออกให้หมด อุดรูหัวตะปู และรอยแตกของไม้ด้วยสีโป๊วประเภท Wood Filler ขัดแต่งด้วยกระดาษทราย

3.4.3 สียอมเนื้อไม้และรักษาเนื้อไม้ชนิดภายนอก ตามคำแนะนำของผู้ผลิต โดยได้รับการอนุมัติจากผู้ควบคุมงานก่อน ทาอย่างน้อย 3 ครั้ง ทิ้งระยะแห้งครั้งละ 8 ชั่วโมง

3.5 การทาสีเคลือบแข็งหรือสีโพลียูริเทนสำหรับพื้นไม้ภายใน

3.5.1 ผิวพื้นไม้จะต้องแห้งสนิท ขจัดฝุ่น น้ำมัน หรือวัสดุอื่นๆ ออกให้หมด อุดรอยต่อไม้ให้เรียบแล้วขัดกระดาษทรายด้วยเครื่องจนถึงเนื้อไม้ ให้ได้ผิวไม้ที่เรียบสนิทสวยงาม

3.5.2 ทาเคลือบสีโพลียูริเทนชนิดภายนอกสีใสอย่างน้อย 3 ครั้ง ทิ้งระยะแห้งครั้งละ 6 ชั่วโมง หากจำเป็นต้องย้อมสีไม้ เพื่อให้สีของพื้นไม้สม่ำเสมอกันก่อนการทาเคลือบ จะต้องได้รับการอนุมัติจากผู้ควบคุมงานก่อน

3.6 สีพ่นเม็ดลาย (Texture Coating) สำหรับผนังภายนอก

3.6.1 พื้นผิวที่จะพ่นจะต้องแห้งสะอาด มั่นคง แข็งแรง ปราศจากฝุ่น คราบไข ทำความสะอาดด้วยน้ำ แล้วทิ้งให้แห้งสนิท

3.6.2 พนสีเม็ดลาย 1 ครั้ง ด้วยสีพนประเภท Cement Modified Texture ให้ได้ขนาดตามความประสงค์ของผู้ออกแบบ ทิ้งระยะแห้ง 8 ชั่วโมง

3.6.3 ทา/พ่นสีรองพื้น 1 ครั้ง ทิ้งระยะแห้ง 3 ชั่วโมง

3.6.4 ทา/พ่นสีเคลือบทับหน้าด้วยสีอะครีลิค 100% ชนิดพิเศษ 2 ครั้ง ทิ้งระยะแห้งครั้งละ 3 ชั่วโมง

3.7 การทาน้ำยาสำหรับพื้นผิวที่ต้องการโชว์เนื้อวัสดุให้เป็นธรรมชาติ เช่น หินล้าง, กรวดล้าง, กระเบื้องดินเผา หรือผนังคอนกรีต–ปูนเปลือย ให้ทาด้วยน้ำยาป้องกันตะไคร่น้ำและเชื้อรา ประเภท Silane Siloxane Solvent Base อาทิ Captain / Water Repellent 214 หรือ Water Repellant W245 หรือ Dulux Silicone R221 Masonry Water Repellant หรือเทียบเท่า กรณีเป็นบริเวณที่ต้องการหลีกเลี่ยงกลิ่น ให้เลือกใช้เป็นชนิดสูตรน้ำ (Water Base)

3.8 สีทาถนน (TRAFFIC PAINT) แสดงเส้นจราจร, แนวจอดรถ และลูกศรทิศทางจราจร สำหรับพื้น คอนกรีต หรือผิวแอสฟัลท์ หรือขอบทางถนน

3.8.1 พื้นผิวถนนหรือเครื่องหมายจราจร ส่วนที่ระบุให้ทาด้วยสีชนิดเทอร์โมพลาสติก (Thermoplastic) ให้ใช้ตามมาตราฐาน มอก.542–2549

3.8.2 พื้นผิวถนน,ขอบหรือเครื่องหมายจราจร ส่วนที่ระบุให้ทาด้วยสีชนิดยางสังเคราะห์ที่มี คลอรีนเป็นองค์ประกอบผสมกับเรซิ่นสังเคราะห์ (Chlorinated Rubber Paint) มีลูกแก้ว สะท้อนแสงผสมเสร็จ ให้ใช้ตามมาตรฐาน มอก.415–2551

4. การบำรุงรักษา

งานทาสีทั้งหมดที่เสร็จแล้วและแห้งสนิทดีแล้ว ผู้รับจ้างจะต้องตรวจสอบความเรียบร้อย พร้อมทั้งซ่อมแซมส่วนที่ไม่เรียบร้อย และทำความสะอาดรอยสีเปื้อนส่วนอื่นของอาคารที่ไม่ต้องการทาสีทั้งหมด ตามขั้นตอนและคำแนะนำของผู้ผลิต โดยได้รับความเห็นชอบจากผู้ควบคุมงานก่อน และจะต้องป้องกันไม่ให้งานสีสกปรกหรือเสียหายจากงานก่อสร้างส่วนอื่นๆ ของอาคารตลอดระยะเวลาก่อสร้าง หากมีความสกปรก เสียหาย หรือไม่เรียบร้อยสวยงามใดๆ ที่เกี่ยวกับงานทาสี ผู้รับจ้างจะต้องแก้ไขในทันที ตามคำสั่งของผู้ควบคุมงาน โดยค่าใช้จ่ายของผู้รับจ้าง

มหาวิทยาลัยเทคโนโลยีราชมงคลศรีวิชัย
วิทยาเขตนครศรีธรรมราช พื้นที่ใหญ่

โครงการ
ป้ายประตูเข้า–ออกและป้อมยาม
วิทยาเขตนครศรีธรรมราช

ตำบลถ้ำใหญ่ อำเภอทุ่งสง จังหวัดนครศรีธรรมราช

หน่วยงาน	งบประมาณ
มทร.ศรีวิชัย	เงินรายได้สะสม
จังหวัดนครศรีธรรมราช	ประจำปี 2568

รองอธิการบดีประจำวิทยาเขตนครศรีธรรมราช
ผศ.ชวัญหทัย ใจเบี่ยม

ผู้อำนวยการสำนักงานวิทยาเขตนครศรีธรรมราช
ผศ.อวยพร วงศ์กูล

หัวหน้างานบริหารกิจการทั่วไป
นายปกรณ์ ช่วยเจริญ

คณะกรรมการกำหนดรายละเอียดคุณลักษณะฯ
นายสมชาย เรืองสว่าง
นายวัชรพงษ์ พวงลำเจียก
นายธีรวัต จำเริญนุสิต
นายจักรพล ชังขาว
นายภูริเพชร เพชรดีบ

สถาปนิก
นายวัชรพงษ์ พวงลำเจียก ภ–สถ.18309

วิศวกรโยธา
นายภูริเพชร เพชรดีบ ภย.76241
นายจักรพล ชังขาว ภย.58787

วิศวกรไฟฟ้า
นายธีรวัต จำเริญนุสิต ภฟก.51991

เขียนแบบ
นายวัชรพงษ์ พวงลำเจียก

ประมาณราคา
นายภูริเพชร เพชรดีบ
นายธีรวัต จำเริญนุสิต

แบบแสดง	มาตราส่วน
รายละเอียดในการก่อสร้าง	--------

หมายเลขแบบ	แผ่นที่	จำนวน
A–04	05	52

Note :
เนื่องจากระยะต่างๆในแบบอาจคลาดเคลื่อนจากระบบการจัดพิมพ์ ไม่อนุญาตให้วัดด้วยเครื่องมือวัด ให้ถือตัวเลขที่กำหนดเป็นสำคัญ

รายการประกอบแบบก่อสร้างโดยย่อ

สถานที่ก่อสร้าง	การเทและบ่มคอนกรีต
ปรับปรุงประตูเข้า–ออกและป้อมยาม วิทยาเขตนครศรีธรรมราช	ส่วนที่เป็นเสาและคานต้องเทให้หมดภายในครั้งเดียว การหลอคานให้เทจากริมเสา
มหาวิทยาลัยเทคโนโลยีราชมงคลศรีวิชัย วิทยาเขตนครศรีธรรมราช พื้นที่ใสใหญ่	ไปบรรจบที่กลางคาน ระหว่างที่เทคอนกรีตต้องระวังรักษาไม่ให้คอนกรีตเปียกฝน
ประเภทอาคาร	หรือกระทบกระเทือนเป็นอันขาด หลังจากเทแล้ว 24 ชม. ต้องบ่มคอนกรีตโดยนำ
อาคาร ค.ส.ล.	ฉีดพ่นหรือทาน้ำยาบ่มคอนกรีตอย่างน้อย 1 เที่ยว
งานผังบริเวณ	
ให้ถือระดับดินเดิมเป็นระดับอ้างอิง + 0.00	การทาสี
งานก่อสร้าง	– ตามรายละเอียดในการก่อสร้าง งานทาสี
– ระบบโครงสร้างให้เป็นไปตามแบบวิศวกรรมโครงสร้าง	
– ระบบไฟฟ้าให้เป็นไปตามแบบวิศวกรรมไฟฟ้า	หลังคา
– ระบบสุขาภิบาลให้เป็นไปตามแบบวิศวกรรมสุขาภิบาล	– ตามรายละเอียดในการก่อสร้าง
รายละเอียดงานโครงสร้าง	
การขุดหลุมฐานราก	ประตูและหน้าต่าง
จะต้องให้ลึกตามที่กำหนดไว้ในแบบ ก้นหลุมปรับให้เรียบสม่ำเสมอ	– ตามรายละเอียดแบบขยายประตู หน้าต่าง
โดยปราศจากดินหรือวัสดุอื่นใด จะต้องกว้างพอที่จะตั้งไม้แบบได้	
การหลอฐานราก	งานไฟฟ้าและอุปกรณ์
ถ้ามีน้ำที่ก้นหลุมต้องดูดน้ำออกให้แห้งก่อน แล้วจึงลงทรายหยาบปรับระดับ	– ตามข้อกำหนดในการติดตั้งและวัสดุระบบไฟฟ้า
และหลอคอนกรีตหยาบ 1: 3 : 5 เสมอหัวเข็มเพื่อตั้งแบบฐานราก	
คอนกรีต	****** หมายเหตุ ******
คอนกรีตทั่วไปใช้ส่วนผสม 1: 2: 4 ที่มีกำลังอัดประลัยไม่น้อยกว่า 280 ksc.	– ผู้รับจ้างต้องใช้พัสดุประเภทวัสดุหรือครุภัณฑ์ที่จะใช้ในงานก่อสร้างเป็นพัสดุที่
เมื่อทดสอบแท่งตัวอย่างทรงลูกบาศก์ ที่มีอายุไม่น้อยกว่า 14 วัน	ผลิตภายในประเทศ โดยต้องใช้ไม่น้อยกว่าร้อยละ 60 ของมูลค่าพัสดุที่จะใช้
น้ำ	ในงานก่อสร้างทั้งหมดตามสัญญา
น้ำที่ใช้ผสมคอนกรีต จะต้องเป็นน้ำจืดที่ใสสะอาด สามารถใช้ดื่มปราศจากสิ่งเจือปนต่างๆ	– ผู้รับจ้างต้องใช้เหล็กที่ผลิตภายในประเทศไม่น้อยกว่าร้อยละ 90 ของปริมาณเหล็ก
ซีเมนต์	ที่ต้องใช้ทั้งหมดตามสัญญา
ปูนซีเมนต์ใช้ปูนซีเมนต์ปอร์ตแลนด์ชนิดที่ 1 และต้องได้มาตรฐาน มอก. 15 – 2514	– ให้ผู้รับจ้างเสนอวัสดุพร้อมระบุรุ่น/ชนิด/ยี่ห้อพัสดุอุปกรณ์ตามที่กำหนดในรูปแบบ
และต้องเก็บไว้ในที่มิดชิด	และรายการให้ชัดเจน เพื่อใช้เป็นหลักฐานประกอบการตรวจงานจ้าง หากผู้รับจ้างไม่
ทราย	ระบุชนิด/ยี่ห้ออุปกรณ์ลงไปในใบเสนอวัสดุ ให้ถือว่าผู้รับจ้างยินยอมที่จะใช้อุปกรณ์
ทราย จะต้องเป็นทรายน้ำจืด ไม่มีวัสดุอื่นใดเจือปน	ต่างๆตามที่ระบุไว้ในเอกสารรายการประกอบแบบ โดยหาเหตุอ้างขอเปลี่ยนชนิดหรือ
หิน	ยี่ห้ออุปกรณ์ต่างๆในภายหลังไม่ได้
หินโดยทั่วไปใช้หินเบอร์ 2 แต่ถ้าตอนใดเป็นที่แคบ เทหินเบอร์ 2 ไม่สะดวก	– ให้ผู้รับจ้างเสนอตัวอย่างอุปกรณ์และสีให้ผู้ออกแบบพิจารณาอนุมัติก่อนดำเนินการตกแต่ง
ให้ใช้หินเบอร์เล็กได้	– วัสดุและอุปกรณ์ที่นำมาใช้ในโครการ ต้องมีมาตรฐาน มอก. หรือมาตรฐานสากล
การผสมคอนกรีต	– ให้ผู้รับจ้างจัดทำ SHOP DRAWING และรายละเอียดของอุปกรณ์ทั้งหมด เสนอให้
การผสมคอนกรีตทุกชนิดต้องผสมด้วยเครื่อง เวลาเทลงแบบต้องเขย่าคอนกรีตเพื่อไม่ให้	ผู้ควบคุมงานและคณะกรรมการ ฯ พิจารณาอนุมัติก่อนดำเนินการติดตั้ง
คอนกรีตเป็นโพรง ถ้าตอนใดใช้เครื่องเขย่าคอนกรีตไม่ได้ต้องใช้มือหรือเหล็กเขย่าคอนกรีต	– ผู้รับจ้างต้องจัดทำแบบที่ใช้ในการก่อสร้างจริง As Built Drawing เพิ่มอีก 1 ชุด
คอนกรีตที่ผสมแล้วต้องเทลงแบบทันที คอนกรีตที่ผสมแล้วทิ้งไว้เกิน 30 นาที ห้ามนำ	ในวันส่งงานงวดสุดท้าย
มาใช้โดยเด็ดขาด	– ระยะตำแหน่งงานปรับปรุงหรือก่อสร้าง ในแบบอาจมีคาดเคลื่อน ให้ยึดสภาพหน้างานจริง
ไม้แบบ	และต้องแจ้งให้ผู้ควบคุมงานหรือคณะกรรมการฯ ทราบหากมีความคาดเคลื่อน
จะต้องทำการติดตั้งไม้แบบสำหรับเทคอนกรีตให้มั่นคง แข็งแรง อุดหรือยาแนวไม้แบบ	– ขนาดที่แสดงในแบบเป็นขนาดโดยประมาณ วัสดุ อุปกรณ์ต่างๆที่จะดำเนินการติดตั้งทุกชิ้น
ไม่ให้มีรูรั่ว น้ำปูนผสมคอนกรีตจะรั่วไม่ได้เด็ดขาด การถอดไม้แบบให้ถือหลักการดังนี้	ให้วัดขนาดจากสถานที่จริง ตามวัตถุประสงค์การใช้งาน ระยะคลาดเคลื่อนจากการ
คือ ไม้แบบข้างเสา คาน กำแพง หลังจากเท 2 วัน ไม้แบบท้องคาน พื้นคสล. หลัง	ก่อสร้างต่างๆ ให้ขึ้นอยู่กับดุลยพินิจของผู้ควบคุมงานหรือคณะกรรมการฯ
จากเท 14 วัน และต้องค้ำยันไว้อีก 14 วัน	– เหล็กรูปพรรณทุกชนิดที่ใช้ในโครงการ ให้ผู้รับจ้างทำการทาสีกันสนิม 2 ชั้น ชั้นที่ 1
เหล็กเสริม	สีแดง ชั้นที่ 2 สีเทา และชั้นที่ 3 เก็บรอยเชื่อมเหล็กทุกจุด ด้วยสีแดง และทาสี
เหล็กเส้นกลมธรรมดา ให้ใช้เหล็กตามมาตรฐานตาม SR 24 ของมาตรฐานผลิต	จริงด้วยสีน้ำมัน จำนวน 2 ชั้น
ภัณฑ์อุตสาหกรรม โดยมีจุดคลากไม่น้อยกว่า 2400 ksc.เหล็กข้ออ้อยต้องมีมาตรฐาน	– วัสดุ อุปกรณ์ที่รื้อถอน ให้ผู้รับจ้างนำส่งคืนมหาวิทยาลัยก่อน หรือหากเป็นวัสดุที่ต้องขนทิ้ง
SD40 โดยมีจุดคลากไม่น้อยกว่า 4000 ksc.	นอกมหาวิทยาลัย ให้แจ้งต่อผู้ควบคุมงาน รับทราบก่อนทุกครั้ง
	– ความเสียหายอื่นๆ ที่เกิดจากผลกระทบของการก่อสร้าง ผู้รับจ้างจะต้องเป็นผู้ผิดชอบทั้งหมด

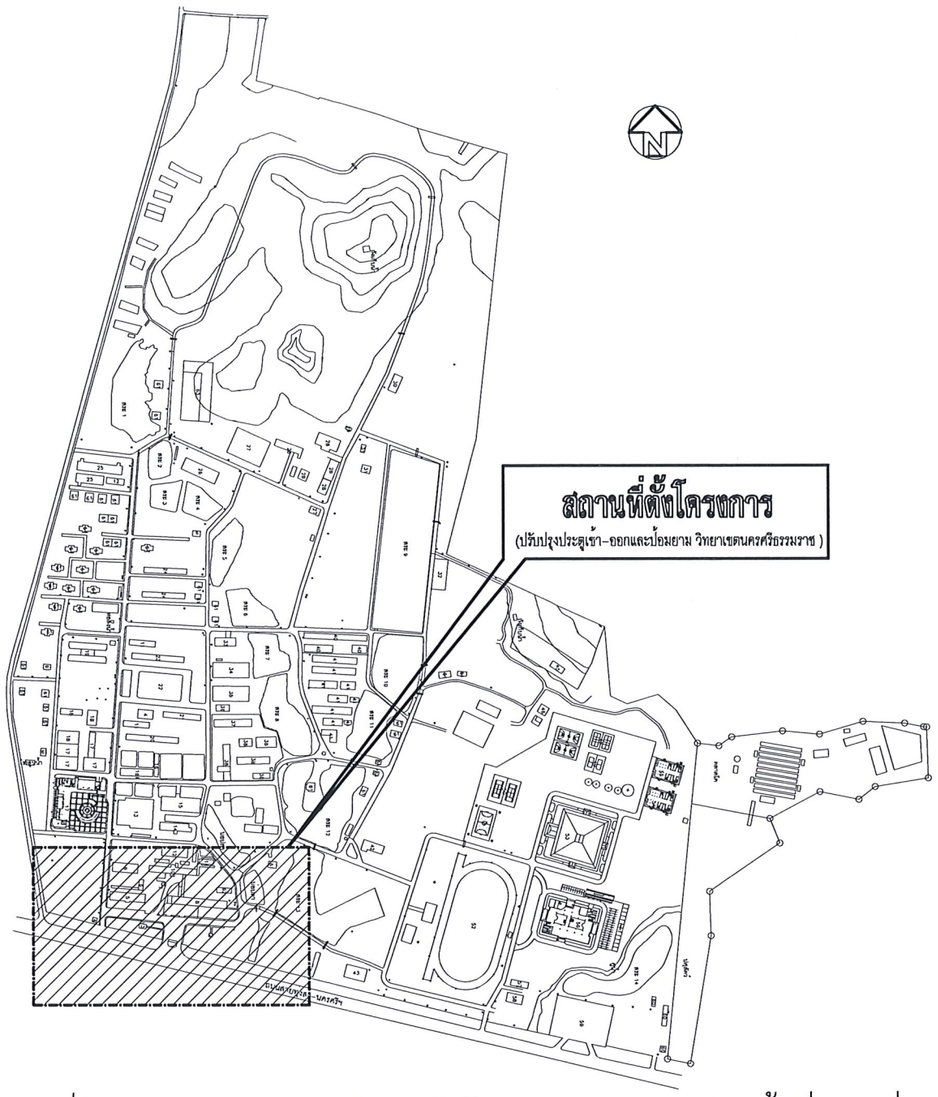

แผนที่โดยสังเขปมหาวิทยาลัยเทคโนโลยีราชมงคลศรีวิชัย พื้นที่ใสใหญ่

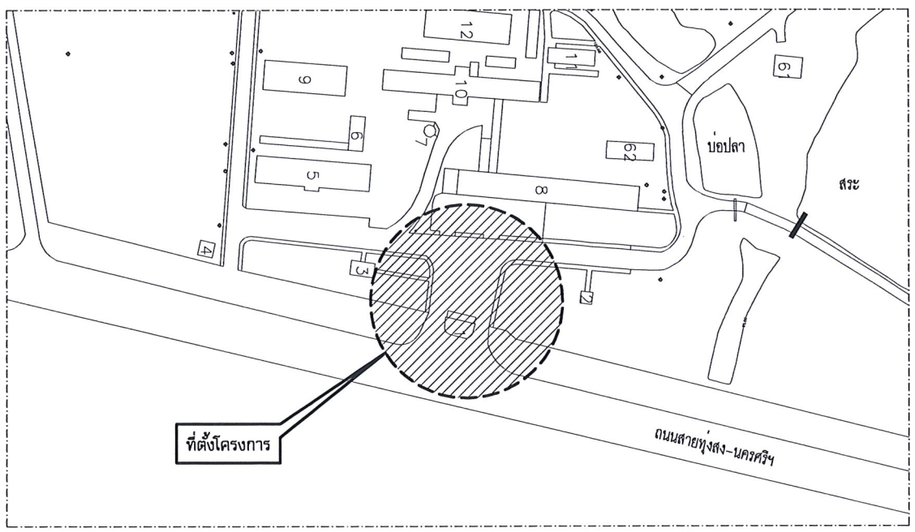

มหาวิทยาลัยเทคโนโลยีราชมงคลศรีวิชัย
วิทยาเขตนครศรีธรรมราช พื้นที่ใสใหญ่

โครงการ
ป้ายประตูเข้า–ออกและป้อมยาม
วิทยาเขตนครศรีธรรมราช

ตำบลถ้ำใหญ่ อำเภอทุ่งสง จังหวัดนครศรีธรรมราช

หน่วยงาน	งบประมาณ
มทร.ศรีวิชัย	เงินรายได้สะสม
จังหวัดนครศรีธรรมราช	ประจำปี 2568

รองอธิการบดีประจำวิทยาเขตนครศรีธรรมราช
ผศ.ชวัญหทัย ใจเบี่ยม

ผู้อำนวยการสำนักงานวิทยาเขตนครศรีธรรมราช
ผศ.อวยพร วงศ์กูล

หัวหน้างานบริหารกิจการทั่วไป
นายปกรณ์ ช่วยเจริญ

คณะกรรมการกำหนดรายละเอียดคุณลักษณะฯ
นายสมชาย เรืองสว่าง
นายวัชรพงษ์ พวงลำเจียก
นายธีรวัต จำเริญนุสิต
นายจักรพล ชังขาว
นายภูริเพชร เพชรดีบ

สถาปนิก
นายวัชรพงษ์ พวงลำเจียก ภ–สถ.18309

วิศวกรโยธา
นายภูริเพชร เพชรดีบ ภย.76241
นายจักรพล ชังขาว ภย.58787

วิศวกรไฟฟ้า
นายธีรวัต จำเริญนุสิต ภฟก.51991

เขียนแบบ
นายวัชรพงษ์ พวงลำเจียก

ประมาณราคา
นายภูริเพชร เพชรดีบ
นายธีรวัต จำเริญนุสิต

แบบแสดง	มาตราส่วน
รายการประกอบแบบโดยย่อ	--------
แผนที่โดยสังเขป	

หมายเลขแบบ	แผ่นที่	จำนวน
A–05	06	52

Note :
เนื่องจากระยะต่างๆในแบบอาจคลาดเคลื่อนจากระบบการจัดพิมพ์ ไม่อนุญาตให้วัดด้วยเครื่องมือวัด ให้ถือตัวเลขที่กำหนดเป็นสำคัญ

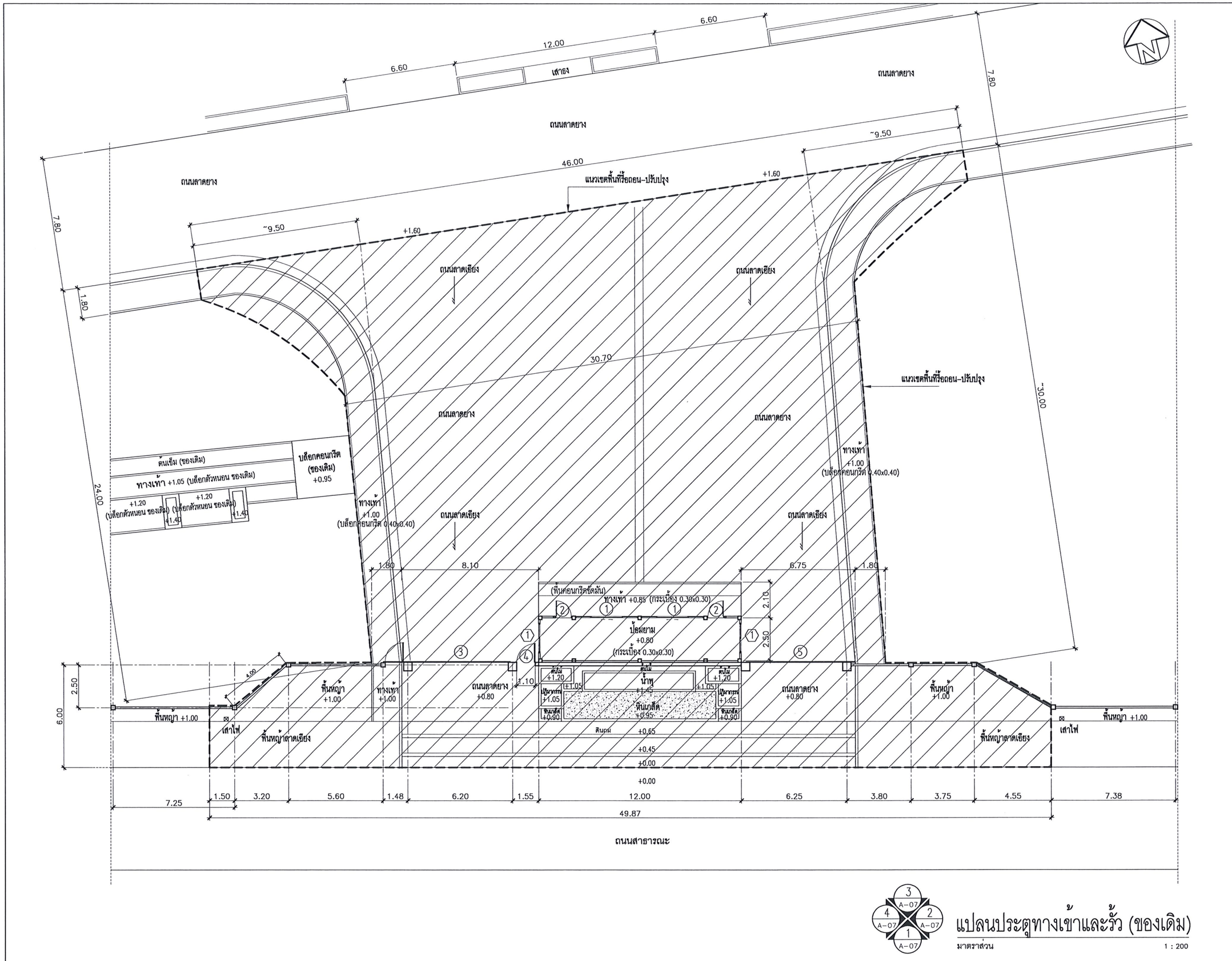

แปลนประตูทางเข้าและรั้ว (ของเดิม)

มาตราส่วน 1 : 200

A-06 / 07 / 52

มหาวิทยาลัยเทคโนโลยีราชมงคลศรีวิชัย วิทยาเขตนครศรีธรรมราช พื้นที่ใต้ใหญ่	
โครงการ ป้ายประตูเข้า–ออกและป้อมยาม วิทยาเขตนครศรีธรรมราช	
ตำบลถ้ำใหญ่ อำเภอทุ่งสง จังหวัดนครศรีธรรมราช	
หน่วยงาน มทร.ศรีวิชัย	งบประมาณ เงินรายได้สะสม
จังหวัดนครศรีธรรมราช	ประจำปี 2568
รองอธิการบดีประจำวิทยาเขตนครศรีธรรมราช ผศ.ชวัญหทัย ใจเบี่ยม	
ผู้อำนวยการสำนักงานวิทยาเขตนครศรีธรรมราช ผศ.อวยพร วงศ์กูล	
หัวหน้างานบริหารกิจการทั่วไป นายปกรณ์ ช่วยเจริญ	
คณะกรรมการกำหนดรายละเอียดคุณลักษณะฯ นายสมชาย เรืองสว่าง นายวัชรพงษ์ พวงลำเจียก นายธีรวัต จำเริญนุสิต นายจักรพล ชังขาว นายภูริเพชร เพชรดีบ	
สถาปนิก นายวัชรพงษ์ พวงลำเจียก ภ–สถ.18309	
วิศวกรโยธา นายภูริเพชร เพชรดีบ ภย.76241 นายจักรพล ชังขาว ภย.58787	
วิศวกรไฟฟ้า นายธีรวัต จำเริญนุสิต ภฟก.51991	
เขียนแบบ นายวัชรพงษ์ พวงลำเจียก	
ประมาณราคา นายภูริเพชร เพชรดีบ นายธีรวัต จำเริญนุสิต	
แบบแสดง แปลนประตูทางเข้าและรั้ว (ของเดิม)	มาตราส่วน 1:200
หมายเลขแบบ A–06	แผ่นที่ 07	จำนวน 52

Note :
เนื่องจากระยะต่างๆในแบบอาจคลาดเคลื่อนจากระบบการจัดพิมพ์ ไม่อนุญาตให้วัดด้วยเครื่องมือวัด ให้ถือตัวเลขที่กำหนดเป็นสำคัญ

รูปด้าน 1 (ของเดิม)

มาตราส่วน 1 : 200

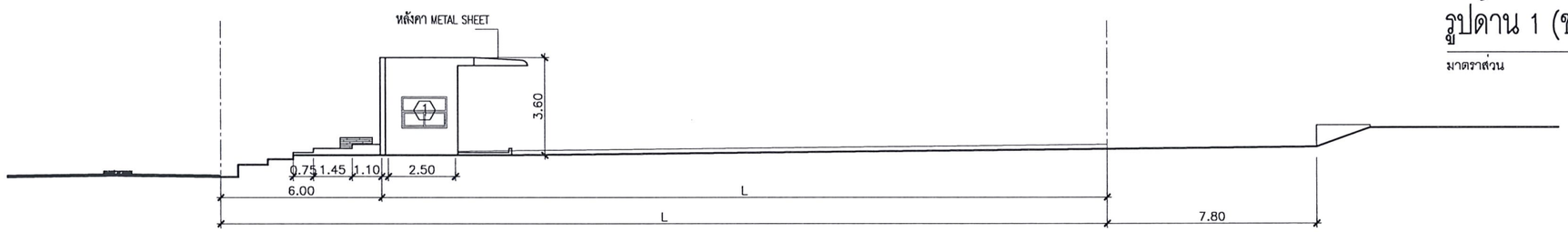

รูปด้าน 2 (ของเดิม)

มาตราส่วน 1 : 200

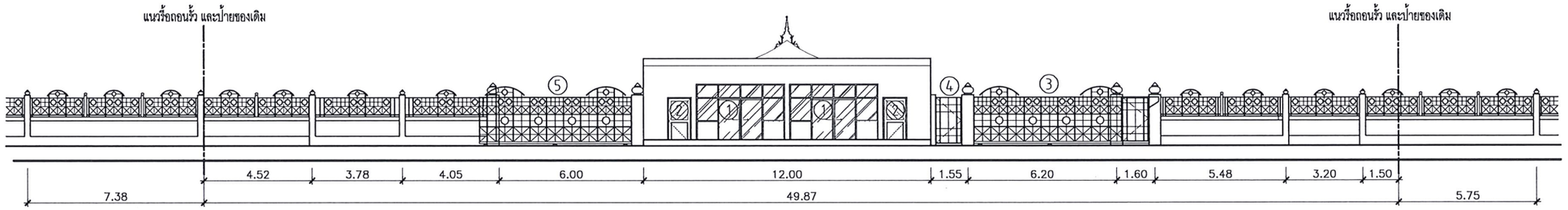

รูปด้าน 3 (ของเดิม)

มาตราส่วน 1 : 200

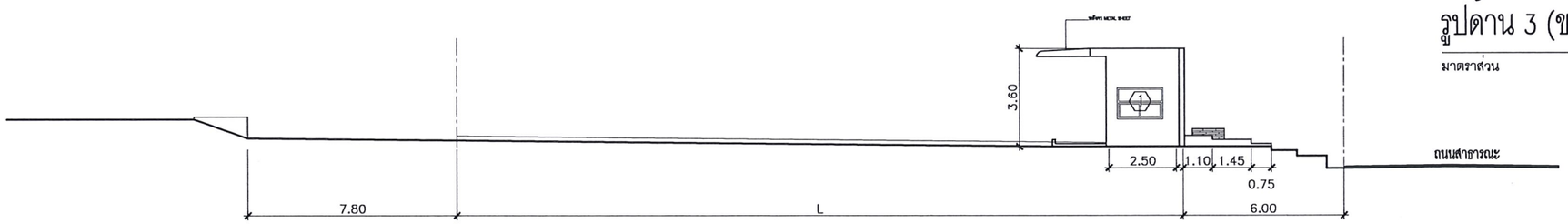

รูปด้าน 4 (ของเดิม)

มาตราส่วน 1 : 200

มหาวิทยาลัยเทคโนโลยีราชมงคลศรีวิชัย
วิทยาเขตนครศรีธรรมราช พื้นที่ไสใหญ่

โครงการ
ป้ายประตูเข้า–ออกและป้อมยาม
วิทยาเขตนครศรีธรรมราช

ตำบลถ้ำใหญ่ อำเภอทุ่งสง จังหวัดนครศรีธรรมราช

หน่วยงาน	งบประมาณ
มทร.ศรีวิชัย	เงินรายได้สะสม
จังหวัดนครศรีธรรมราช	ประจำปี 2568

รองอธิการบดีประจำวิทยาเขตนครศรีธรรมราช
ผศ.ชวัญหทัย ใจเบี่ยม

ผู้อำนวยการสำนักงานวิทยาเขตนครศรีธรรมราช
ผศ.อวยพร วงศ์กูล

หัวหน้างานบริหารกิจการทั่วไป
นายปกรณ์ ช่วยเจริญ

คณะกรรมการกำหนดรายละเอียดคุณลักษณะฯ
นายสมชาย เรืองสว่าง
นายวัชรพงษ์ พวงลำเจียก
นายธีรวัต จำเริญนุสิต
นายจักรพล ชังขาว
นายภูริเพชร เพชรดีบ

สถาปนิก
นายวัชรพงษ์ พวงลำเจียก ภ–สถ.18309

วิศวกรโยธา
นายภูริเพชร เพชรดีบ ภย.76241
นายจักรพล ชังขาว ภย.58787

วิศวกรไฟฟ้า
นายธีรวัต จำเริญนุสิต ภฟก.51991

เขียนแบบ
นายวัชรพงษ์ พวงลำเจียก

ประมาณราคา
นายภูริเพชร เพชรดีบ
นายธีรวัต จำเริญนุสิต

แบบแสดง	มาตราส่วน
รูปด้าน 1,2,3,4 (ของเดิม)	1:200

หมายเลขแบบ	แผ่นที่	จำนวน
A–07	08	52

Note :
เนื่องจากระยะต่างๆในแบบอาคตาคเคลื่อนจากระบบการจัดพิมพ์ ไม่อนุญาตให้วัดด้วยเครื่องมือวัด ให้ถือตัวเลขที่กำหนดเป็นสำคัญ

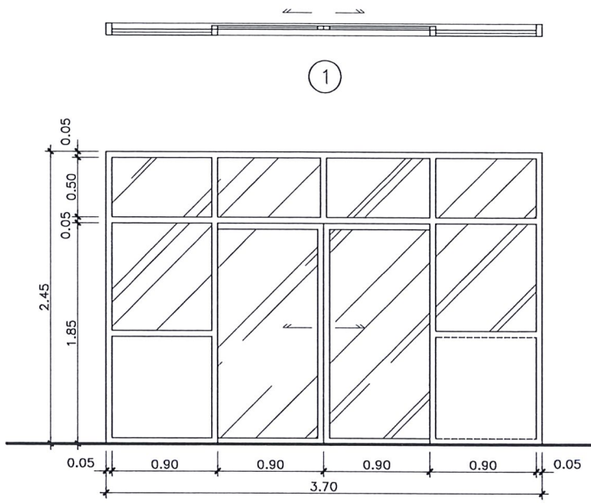

① รื้อถอนของเดิม จำนวน 2 ชุด

ชนิด	ประตูบานเลื่อนคู่
วงกบ	อลูมิเนียม ขนาด 2"x4"
กรอบบาน	อลูมิเนียม
ลูกฟัก	กระจกใส หนา 5 มม. / ลูกฟักอลูมิเนียม
อุปกรณ์	ชุดมือจับ พร้อมอุปกรณ์ครบชุด

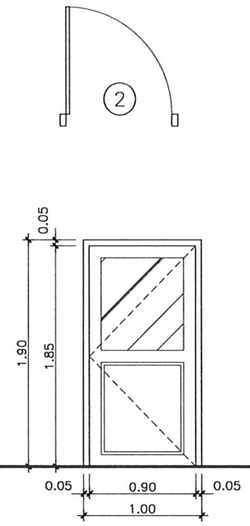

② รื้อถอนของเดิม จำนวน 2 ชุด

ชนิด	ประตูบานเปิดเดียว
วงกบ	ไม้เนื้อแข็ง ขนาด 2"x4"
กรอบบาน	ไม้เนื้อแข็ง
ลูกฟัก	กระจกใส หนา 5 มม. / บานเกล็ดไม้ระบายอากาศ
อุปกรณ์	ชุดมือจับลูกบิด พร้อมอุปกรณ์ครบชุด

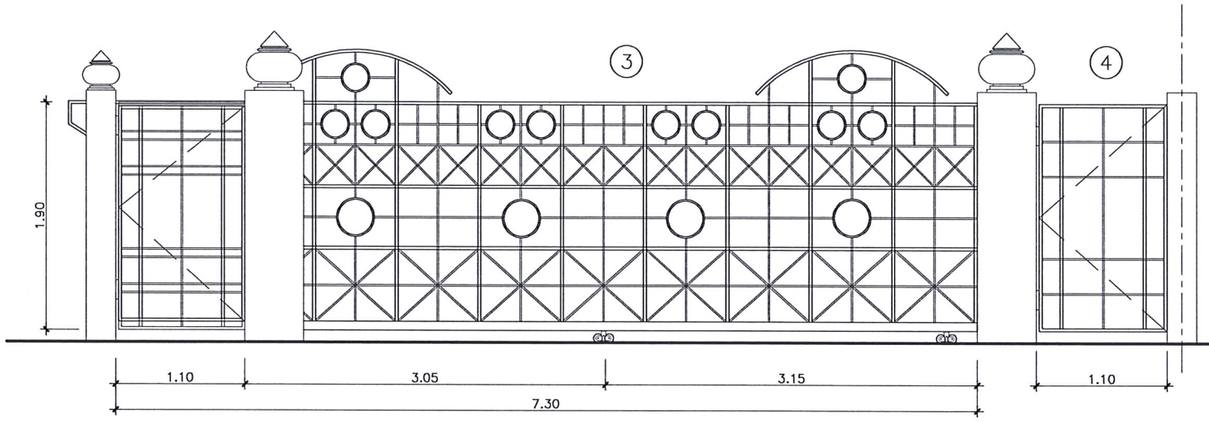

③ รื้อถอนของเดิม จำนวน 1 ชุด

ชนิด	ประตูบานเลื่อนพร้อมบานเปิด
วงกบ	สแตนเลสกลม
กรอบบาน	สแตนเลสกลม
ลูกฟัก	–
อุปกรณ์	ชุดมือจับ พร้อมอุปกรณ์ครบชุด

④ รื้อถอนของเดิม จำนวน 1 ชุด

ชนิด	ประตูบานเปิดเดียว
วงกบ	สแตนเลสกลม
กรอบบาน	สแตนเลสกลม
ลูกฟัก	–
อุปกรณ์	ชุดมือจับ พร้อมอุปกรณ์ครบชุด

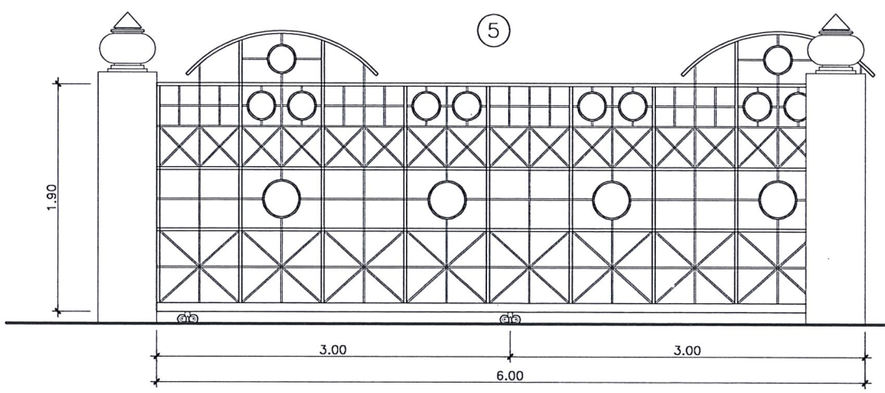

⑤ รื้อถอนของเดิม จำนวน 1 ชุด

ชนิด	ประตูบานเลื่อนพร้อมบานเปิด
วงกบ	สแตนเลสกลม
กรอบบาน	สแตนเลสกลม
ลูกฟัก	–
อุปกรณ์	ชุดมือจับ พร้อมอุปกรณ์ครบชุด

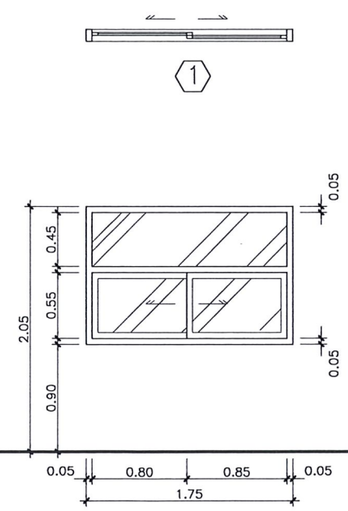

① รื้อถอนของเดิม จำนวน 2 ชุด

ชนิด	หน้าต่างบานเลื่อนสลับซ้าย–ขวา
วงกบ	อลูมิเนียม ขนาด 2"x4"
กรอบบาน	อลูมิเนียม
ลูกฟัก	กระจกใส หนา 5 มม. / ลูกฟักอลูมิเนียม
อุปกรณ์	ชุดมือจับ พร้อมอุปกรณ์ครบชุด

แบบขยายประตู–หน้าต่าง (ของเดิม)

มาตราส่วน 1 : 50

มหาวิทยาลัยเทคโนโลยีราชมงคลศรีวิชัย
วิทยาเขตนครศรีธรรมราช พื้นที่ใหญ่

โครงการ
ป้ายประตูเข้า–ออกและป้อมยาม
วิทยาเขตนครศรีธรรมราช

ตำบลถ้ำใหญ่ อำเภอทุ่งสง จังหวัดนครศรีธรรมราช

หน่วยงาน	งบประมาณ
มทร.ศรีวิชัย	เงินรายได้สะสม
จังหวัดนครศรีธรรมราช	ประจำปี 2568

รองอธิการบดีประจำวิทยาเขตนครศรีธรรมราช
ผศ.ชวัญหทัย ใจเบี่ยม

ผู้อำนวยการสำนักงานวิทยาเขตนครศรีธรรมราช
ผศ.อวยพร วงศ์กูล

หัวหน้างานบริหารกิจการทั่วไป
นายปกรณ์ ช่วยเจริญ

คณะกรรมการกำหนดรายละเอียดคุณลักษณะฯ
นายสมชาย เรืองสว่าง
นายวัชรพงษ์ พวงลำเจียก
นายธีรวัต จำเริญนุสิต
นายจักรพล ชังชาว
นายภูริเพชร เพชรดีบ

สถาปนิก
นายวัชรพงษ์ พวงลำเจียก ภ–สถ.18309

วิศวกรโยธา
นายภูริเพชร เพชรดีบ ภย.76241
นายจักรพล ชังชาว ภย.58787

วิศวกรไฟฟ้า
นายธีรวัต จำเริญนุสิต ภฟก.51991

เขียนแบบ
นายวัชรพงษ์ พวงลำเจียก

ประมาณราคา
นายภูริเพชร เพชรดีบ
นายธีรวัต จำเริญนุสิต

แบบแสดง	มาตราส่วน
แบบขยายประตู–หน้าต่าง (ของเดิม)	1:50

หมายเลขแบบ	แผ่นที่	จำนวน
A–08	09	52

Note :
เนื่องจากระยะต่างๆในแบบอาจคลาดเคลื่อนจากระบบการจัดพิมพ์ ไม่อนุญาตให้วัดด้วยเครื่องมือวัด ให้ถือตัวเลขที่กำหนดเป็นสำคัญ

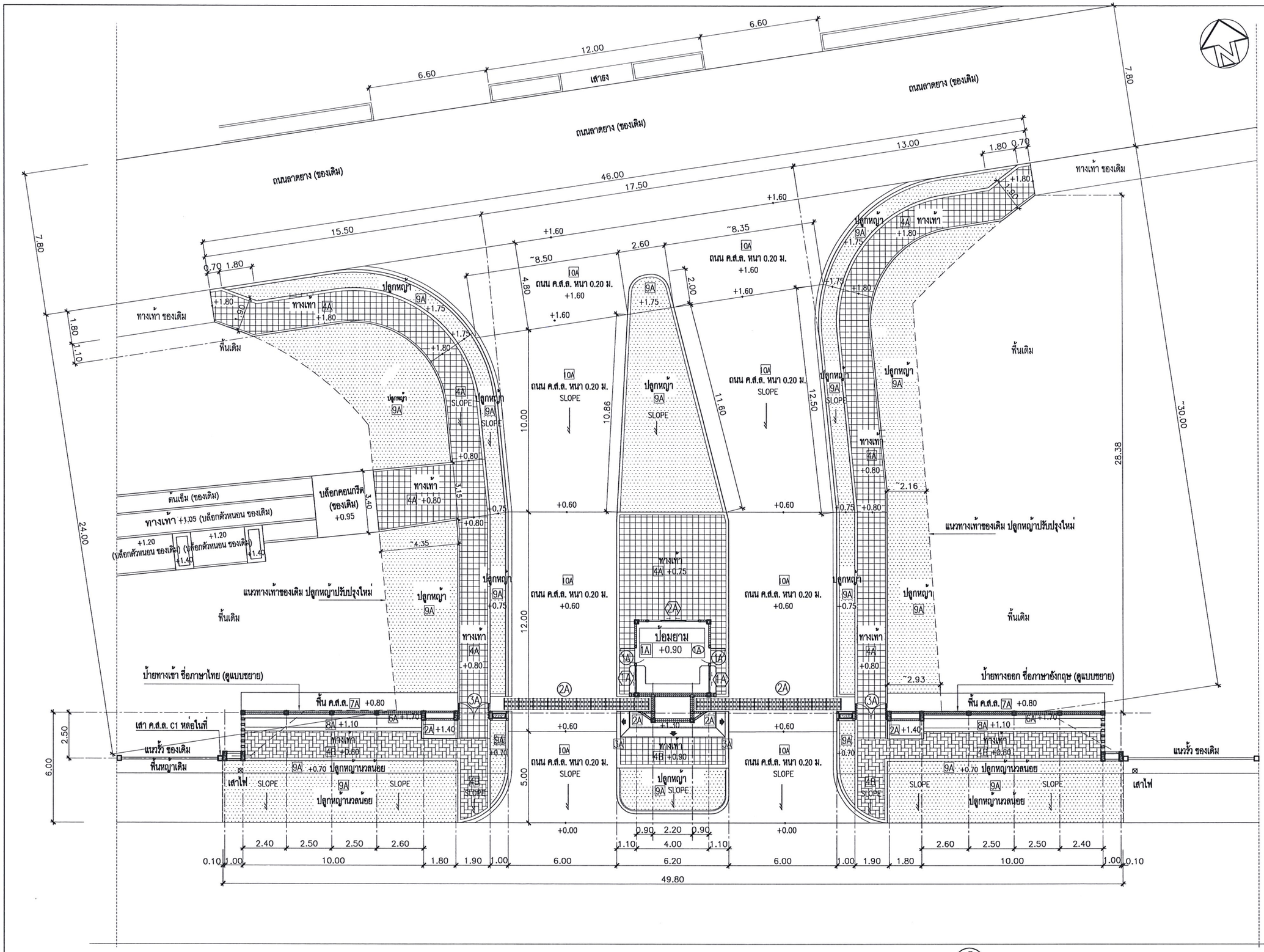

หมายเหตุ – ระยะในแบบอาจมีความคาดเคลื่อน ให้ยึดระยะตามหน้างานเป็นหลัก โดยพิจารณาจากประโยชน์จากการใช้งาน
– ผู้รับจ้างต้องทำ SHOP DRAWING งานวางผังเสนอผู้ควบคุมงานและคณะกรรมการ ฯ พิจารณาอนุมัติก่อนดำเนินการก่อสร้าง

แปลนประตูทางเข้าและรั้ว (ปรับปรุง)

มาตราส่วน 1 : 200

มหาวิทยาลัยเทคโนโลยีราชมงคลศรีวิชัย
วิทยาเขตนครศรีธรรมราช พื้นที่ใต้ใหญ่

โครงการ
ป้ายประตูเข้า–ออกและป้อมยาม
วิทยาเขตนครศรีธรรมราช

ตำบลถ้ำใหญ่ อำเภอทุ่งสง จังหวัดนครศรีธรรมราช

หน่วยงาน	งบประมาณ
มทร.ศรีวิชัย	เงินรายได้สะสม
จังหวัดนครศรีธรรมราช	ประจำปี 2568

รองอธิการบดีประจำวิทยาเขตนครศรีธรรมราช
ผศ.ชัยพัฒน์ ใจเบี่ยม

ผู้อำนวยการสำนักงานวิทยาเขตนครศรีธรรมราช
ผศ.อวยพร วงศ์กูล

หัวหน้างานบริหารกิจการทั่วไป
นายปกรณ์ ช่วยเจริญ

คณะกรรมการกำหนดรายละเอียดคุณลักษณะฯ
นายสมชาย เรืองสว่าง
นายวัชรพงษ์ พวงลำเจียก
นายธีรวัต จำเริญนุสิต
นายจักรพล ชังชาว
นายภูริเพชร เพชรดีบ

สถาปนิก
นายวัชรพงษ์ พวงลำเจียก ภ–สถ.18309

วิศวกรโยธา
นายภูริเพชร เพชรดีบ ภย.76241
นายจักรพล ชังชาว ภย.58787

วิศวกรไฟฟ้า
นายธีรวัต จำเริญนุสิต ภฟก.51991

เขียนแบบ
นายวัชรพงษ์ พวงลำเจียก

ประมาณราคา
นายภูริเพชร เพชรดีบ
นายธีรวัต จำเริญนุสิต

แบบแสดง	มาตราส่วน
แปลนประตูทางเข้าและรั้ว (ปรับปรุง)	1:200

หมายเลขแบบ	แผ่นที่	จำนวน
A–09	10	52

Note :
เนื่องจากระยะต่างๆในแบบอาจคลาดเคลื่อนจากระบบการจัดพิมพ์ ไม่อนุญาตให้วัดด้วยเครื่องมือวัด ให้ถือตัวเลขที่กำหนดเป็นสำคัญ

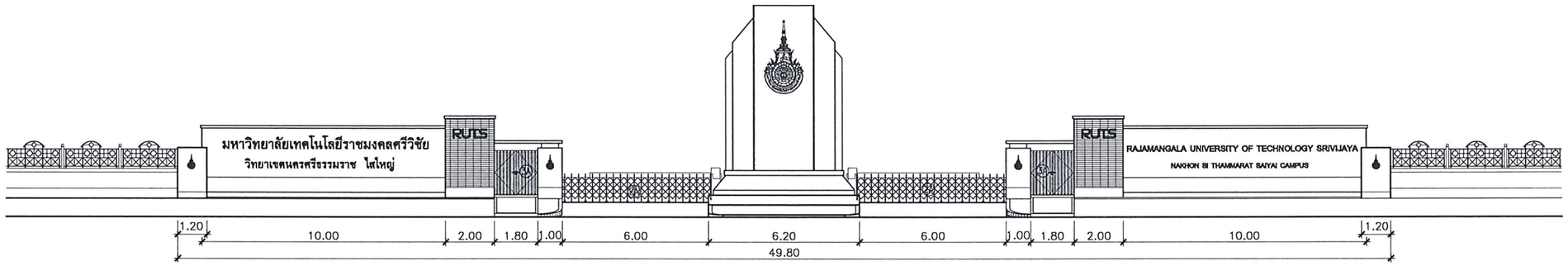

รูปด้าน 1 (ปรับปรุง)

มาตราส่วน 1 : 200

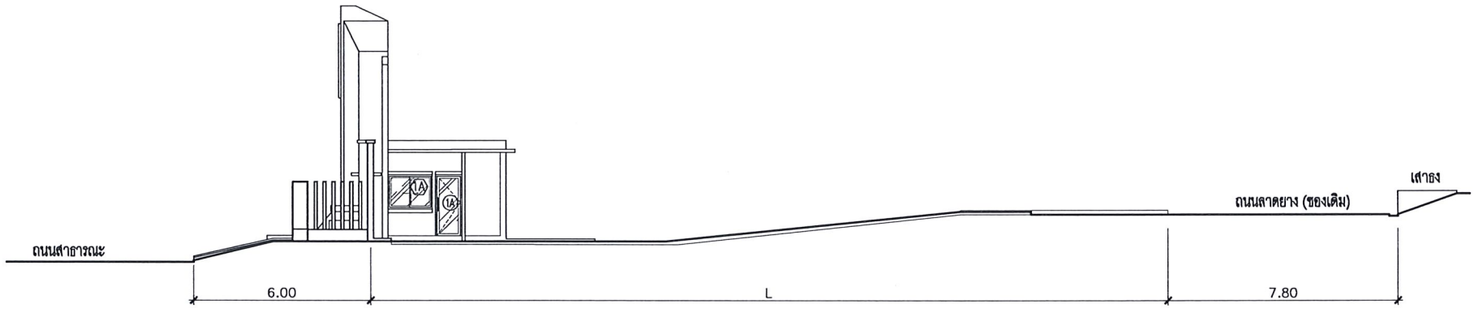

รูปด้าน 2 (ปรับปรุง)

มาตราส่วน 1 : 200

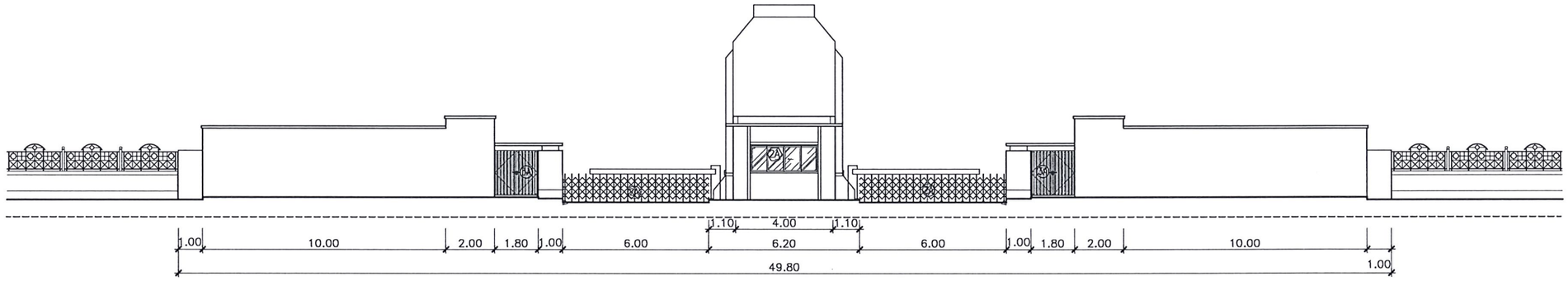

รูปด้าน 3 (ปรับปรุง)

มาตราส่วน 1 : 200

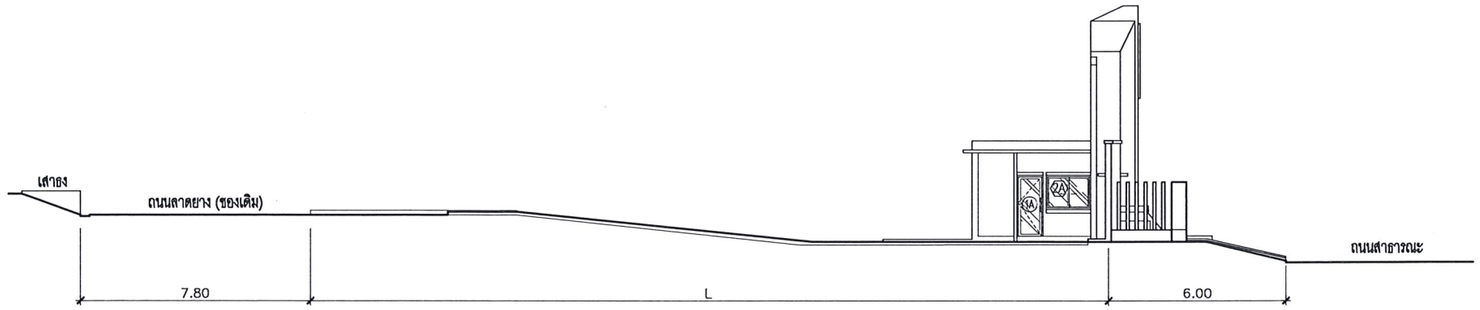

รูปด้าน 4 (ปรับปรุง)

มาตราส่วน 1 : 200

มหาวิทยาลัยเทคโนโลยีราชมงคลศรีวิชัย
วิทยาเขตนครศรีธรรมราช พื้นที่ไสใหญ่

โครงการ
ป้ายประตูเข้า–ออกและป้อมยาม
วิทยาเขตนครศรีธรรมราช

ตำบลถ้ำใหญ่ อำเภอทุ่งสง จังหวัดนครศรีธรรมราช

หน่วยงาน	งบประมาณ
มทร.ศรีวิชัย	เงินรายได้สะสม
จังหวัดนครศรีธรรมราช	ประจำปี 2568

รองอธิการบดีประจำวิทยาเขตนครศรีธรรมราช
ผศ.ชวัญหทัย ใจเบี่ยม

ผู้อำนวยการสำนักงานวิทยาเขตนครศรีธรรมราช
ผศ.อวยพร วงศ์กูล

หัวหน้างานบริหารกิจการทั่วไป
นายปกรณ์ ช่วยเจริญ

คณะกรรมการกำหนดรายละเอียดคุณลักษณะฯ
นายสมชาย เรืองสว่าง
นายวัชรพงษ์ พวงลำเจียก
นายธีรวัต จำเริญนุสิต
นายจักรพล ชังชาว
นายภูริเพชร เพชรดีบ

สถาปนิก
นายวัชรพงษ์ พวงลำเจียก ภ–สถ.18399

วิศวกรโยธา
นายภูริเพชร เพชรดีบ ภย.76241
นายจักรพล ชังชาว ภย.58787

วิศวกรไฟฟ้า
นายธีรวัต จำเริญนุสิต ภฟก.51991

เขียนแบบ
นายวัชรพงษ์ พวงลำเจียก

ประมาณราคา
นายภูริเพชร เพชรดีบ
นายธีรวัต จำเริญนุสิต

แบบแสดง	มาตราส่วน
รูปด้าน 1,2,3,4	1:200
(ปรับปรุง)	

หมายเลขแบบ	แผ่นที่	จำนวน
A–10	11	52

Note :
เนื่องจากระยะต่างๆในแบบอาจคลาดเคลื่อนจากระบบการจัดพิมพ์ ไม่อนุญาตให้วัดด้วยเครื่องมือวัด ให้ถือตัวเลขที่กำหนดเป็นสำคัญ

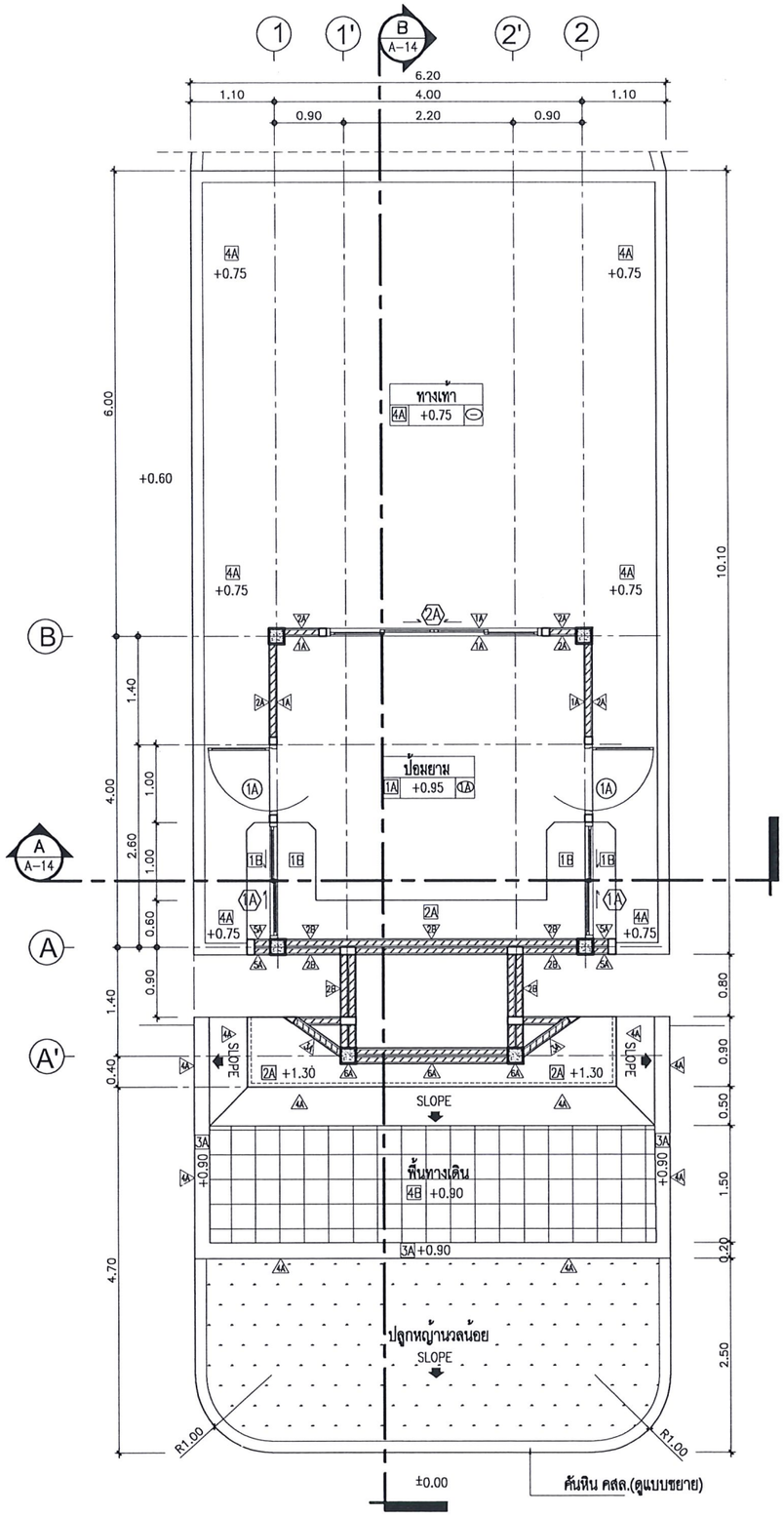

แปลนพื้นป้อมยาม (ปรับปรุง)

SCALE 1:75

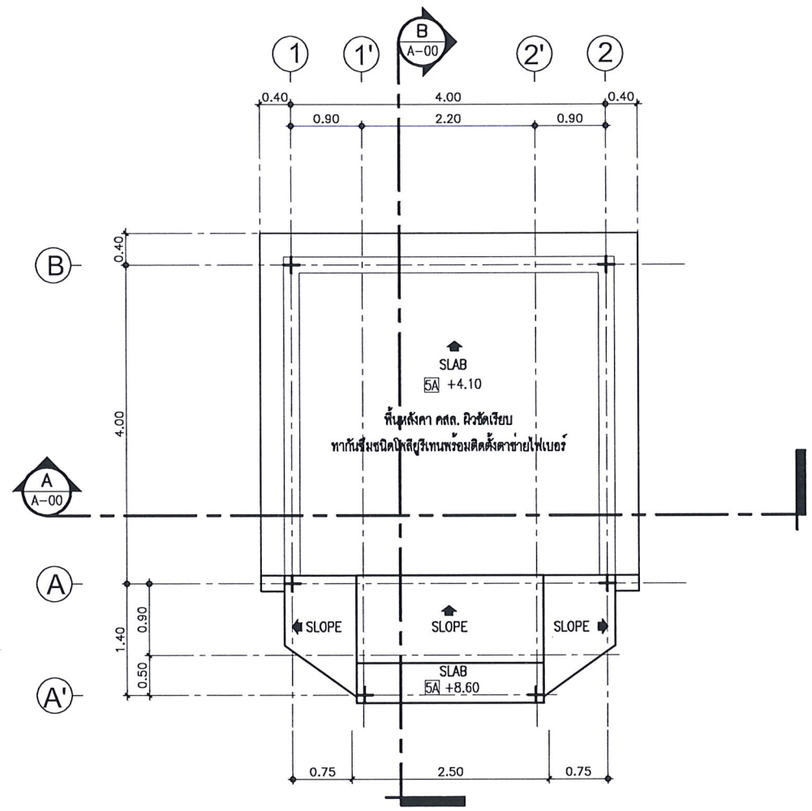

แปลนหลังป้อมยาม

SCALE 1:75

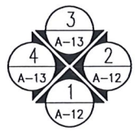

แบบขยายป้อมยาม (ปรับปรุง)

มาตราส่วน 1 : 75

มหาวิทยาลัยเทคโนโลยีราชมงคลศรีวิชัย
วิทยาเขตนครศรีธรรมราช พื้นที่ใต้ใหญ่

โครงการ
ป้ายประตูเข้า-ออกและป้อมยาม
วิทยาเขตนครศรีธรรมราช

ตำบลถ้ำใหญ่ อำเภอทุ่งสง จังหวัดนครศรีธรรมราช

หน่วยงาน	งบประมาณ
มทร.ศรีวิชัย	เงินรายได้สะสม
จังหวัดนครศรีธรรมราช	ประจำปี 2568

รองอธิการบดีประจำวิทยาเขตนครศรีธรรมราช
ผศ.ชวัญหทัย ใจเปี่ยม

ผู้อำนวยการสำนักงานวิทยาเขตนครศรีธรรมราช
ผศ.อวยพร วงศ์กูล

หัวหน้างานบริหารกิจการทั่วไป
นายปกรณ์ ช่วยเจริญ

คณะกรรมการกำหนดรายละเอียดคุณลักษณะฯ
นายสมชาย เรืองสว่าง
นายวัชรพงษ์ พวงลำเจียก
นายธีรวัต จำเริญนุสิต
นายจักรพล ชังชาว
นายภูริเพชร เพชรตีบ

สถาปนิก
นายวัชรพงษ์ พวงลำเจียก ภ-สถ.18309

วิศวกรโยธา
นายภูริเพชร เพชรตีบ ภย.76241
นายจักรพล ชังชาว ภย.58787

วิศวกรไฟฟ้า
นายธีรวัต จำเริญนุสิต ภฟก.51991

เขียนแบบ
นายวัชรพงษ์ พวงลำเจียก

ประมาณราคา
นายภูริเพชร เพชรตีบ
นายธีรวัต จำเริญนุสิต

แบบแสดง	มาตราส่วน
แบบขยายป้อมยาม (ปรับปรุง)	1:75

หมายเลขแบบ	แผ่นที่	จำนวน
A-11	12	52

Note :
เนื่องจากระยะต่างๆในแบบอาจคลาดเคลื่อนจากระบบการจัดพิมพ์ ไม่อนุญาตให้วัดด้วยเครื่องมือวัด ให้ถือตัวเลขที่กำหนดเป็นสำคัญ

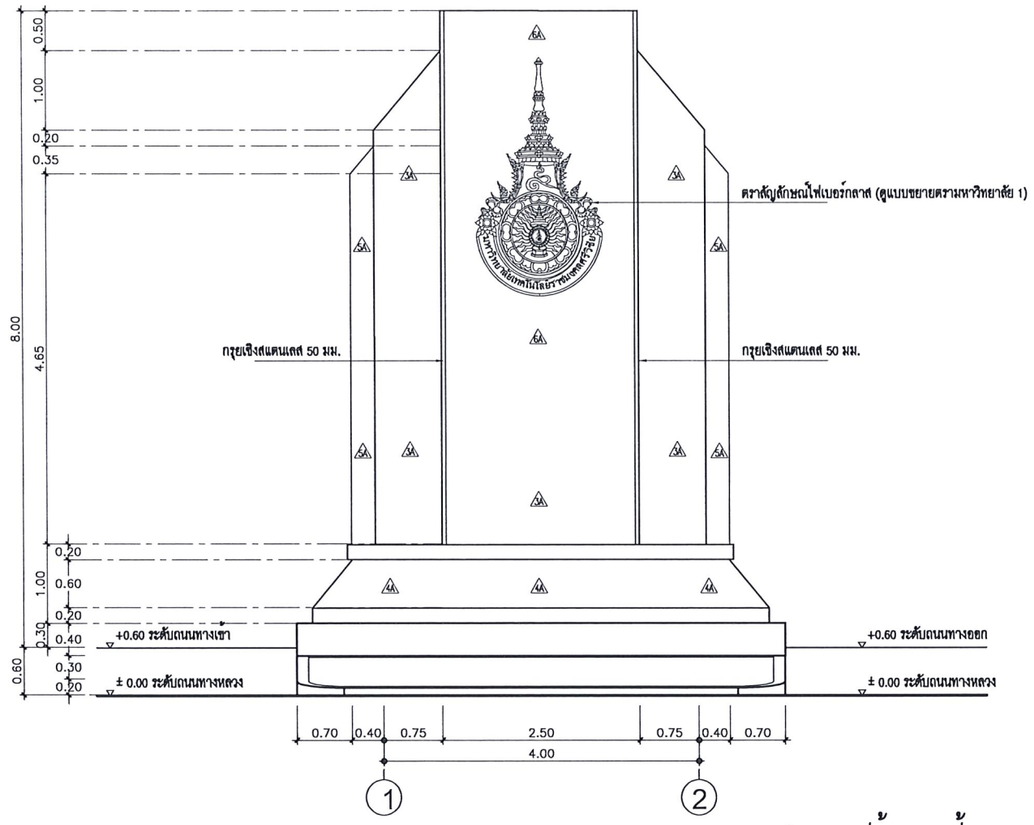

1 A-12 รูปด้าน 1 ป้อมยาม (ปรับปรุง)

SCALE 1:75

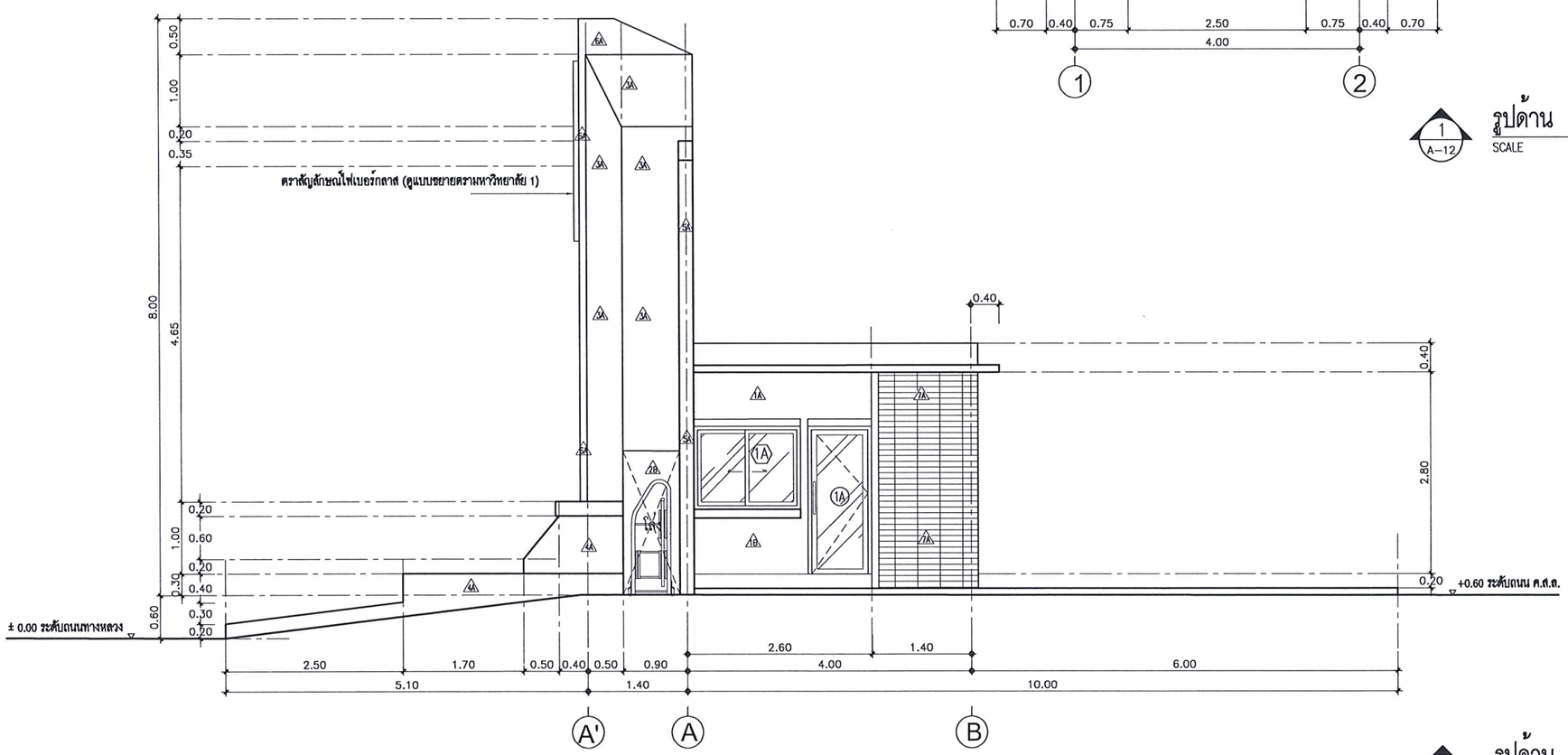

2 A-12 รูปด้าน 2 ป้อมยาม (ปรับปรุง)

SCALE 1:75

มหาวิทยาลัยเทคโนโลยีราชมงคลศรีวิชัย
วิทยาเขตนครศรีธรรมราช พื้นที่ใสใหญ่

โครงการ
ป้ายประตูเข้า–ออกและป้อมยาม
วิทยาเขตนครศรีธรรมราช

ตำบลถ้ำใหญ่ อำเภอทุ่งสง จังหวัดนครศรีธรรมราช

หน่วยงาน	งบประมาณ
มทร.ศรีวิชัย	เงินรายได้สะสม
จังหวัดนครศรีธรรมราช	ประจำปี 2568

รองอธิการบดีประจำวิทยาเขตนครศรีธรรมราช
ผศ.ชวัญหทัย ใจเบี่ยม

ผู้อำนวยการสำนักงานวิทยาเขตนครศรีธรรมราช
ผศ.อวยพร วงศ์กูล

หัวหน้างานบริหารกิจการทั่วไป
นายปกรณ์ ช่วยเจริญ

คณะกรรมการกำหนดรายละเอียดคุณลักษณะฯ
นายสมชาย เรืองสว่าง
นายวัชรพงษ์ พวงลำเจียก
นายธีรวัต จำเริญนุสิต
นายจักรพล ชังขาว
นายภูริเพชร เพชรตีบ

สถาปนิก
นายวัชรพงษ์ พวงลำเจียก ภ–สถ.18309

วิศวกรโยธา
นายภูริเพชร เพชรตีบ ภย.76241
นายจักรพล ชังขาว ภย.58787

วิศวกรไฟฟ้า
นายธีรวัต จำเริญนุสิต ภฟก.51991

เขียนแบบ
นายวัชรพงษ์ พวงลำเจียก

ประมาณราคา
นายภูริเพชร เพชรตีบ
นายธีรวัต จำเริญนุสิต

แบบแสดง	มาตราส่วน
รูปด้าน 1 , รูปด้าน 2 (ป้อมยามปรับปรุง)	1:75

หมายเลขแบบ	แผ่นที่	จำนวน
A–12	13	52

Note :
เนื่องจากระยะต่างๆในแบบอาจคลาดเคลื่อนจากระบบการจัดพิมพ์ ไม่อนุญาตให้วัดด้วยเครื่องมือวัด ให้ถือตัวเลขที่กำหนดเป็นสำคัญ

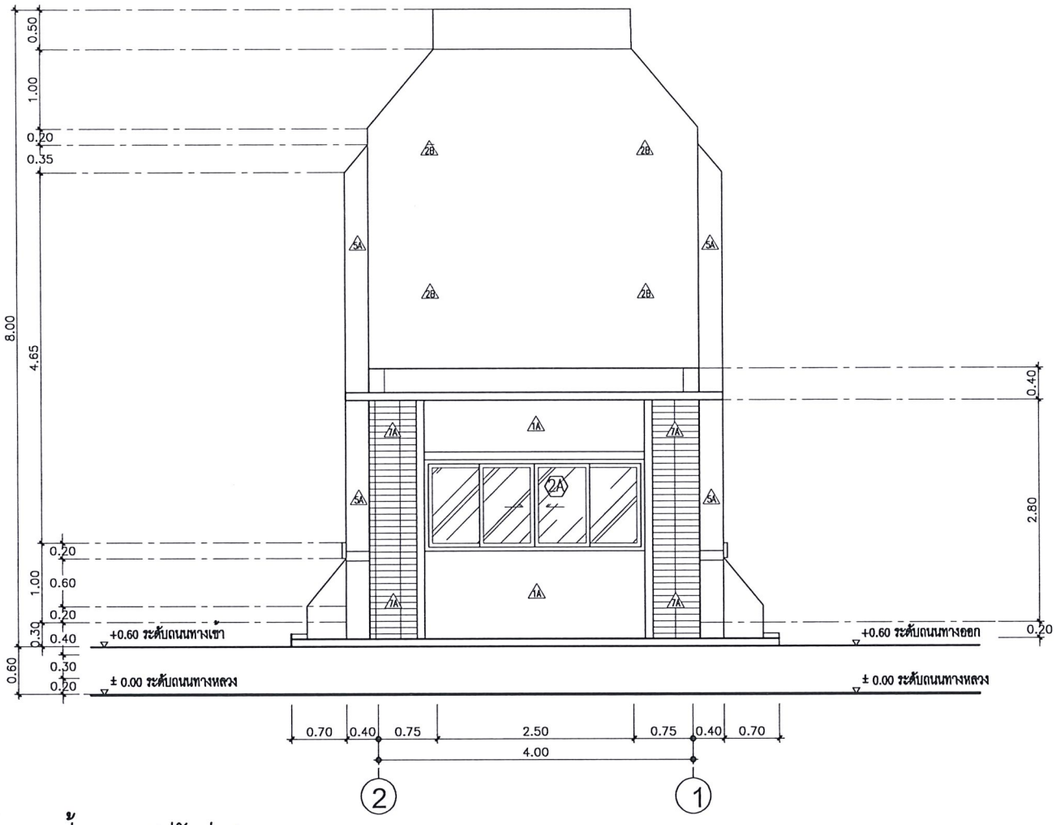

3 A-13

รูปด้าน 3 ป้อมยาม (ปรับปรุง)

SCALE 1:75

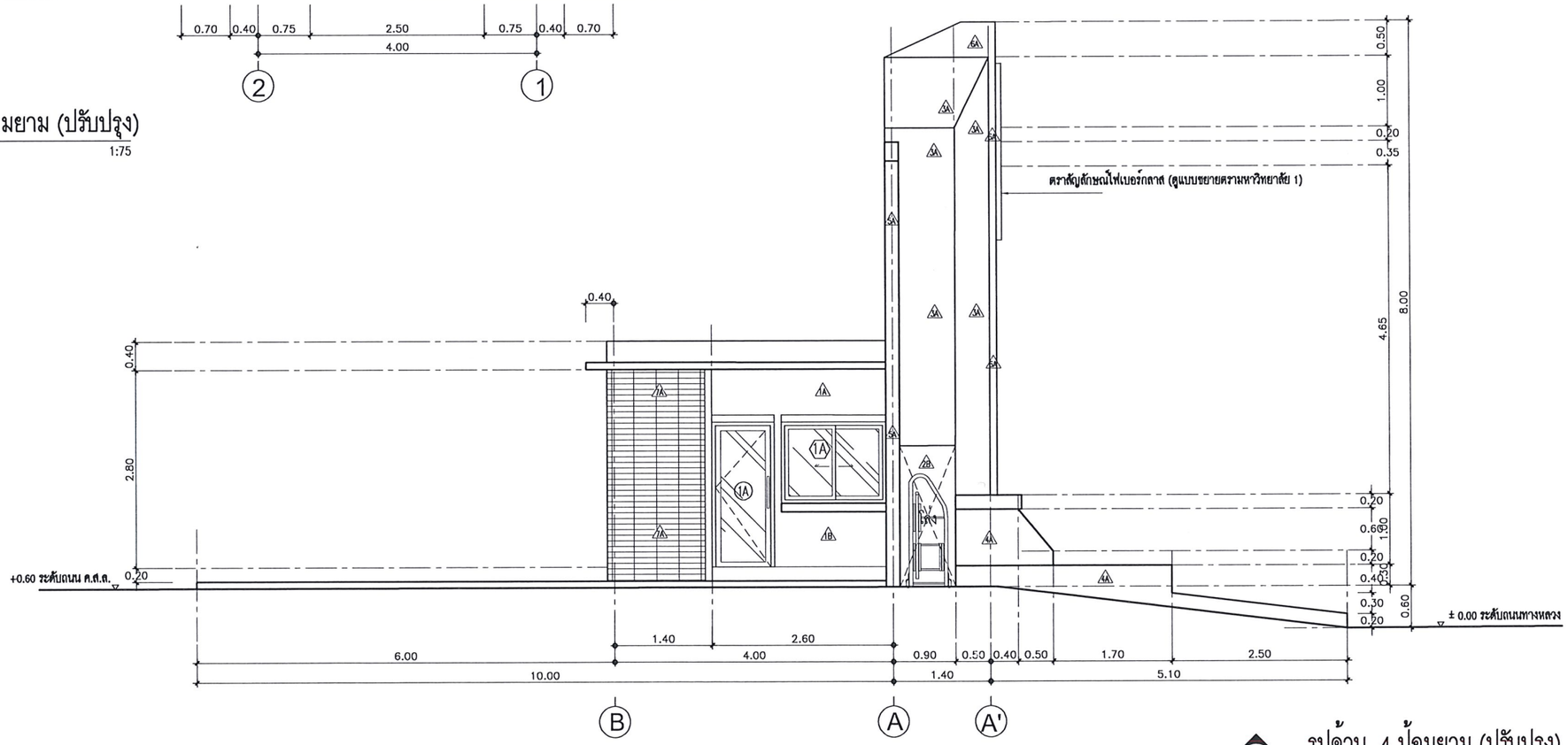

4 A-13

รูปด้าน 4 ป้อมยาม (ปรับปรุง)

SCALE 1:75

มหาวิทยาลัยเทคโนโลยีราชมงคลศรีวิชัย
วิทยาเขตนครศรีธรรมราช พื้นที่ใสใหญ่

โครงการ
ป้ายประตูเข้า-ออกและป้อมยาม
วิทยาเขตนครศรีธรรมราช

ตำบลถ้ำใหญ่ อำเภอทุ่งสง จังหวัดนครศรีธรรมราช

หน่วยงาน	งบประมาณ
มทร.ศรีวิชัย	เงินรายได้สะสม
จังหวัดนครศรีธรรมราช	ประจำปี 2568

รองอธิการบดีประจำวิทยาเขตนครศรีธรรมราช
ผศ.ชัญญทัย ใจเบี่ยม

ผู้อำนวยการสำนักงานวิทยาเขตนครศรีธรรมราช
ผศ.อวยพร วงศ์ดูล

หัวหน้างานบริหารกิจการทั่วไป
นายปกรณ์ ช่วยเจริญ

คณะกรรมการกำหนดรายละเอียดคุณลักษณะฯ
นายสมชาย เรืองสว่าง
นายวัชรพงษ์ พวงลำเจียก
นายธีรวัต จำเริญนุสิต
นายจักรพล ชังขาว
นายภูริเพชร เพชรตีบ

สถาปนิก
นายวัชรพงษ์ พวงลำเจียก ภ-สถ.18309

วิศวกรโยธา
นายภูริเพชร เพชรตีบ ภย.76241
นายจักรพล ชังขาว ภย.58787

วิศวกรไฟฟ้า
นายธีรวัต จำเริญนุสิต ภฟก.51991

เขียนแบบ
นายวัชรพงษ์ พวงลำเจียก

ประมาณราคา
นายภูริเพชร เพชรตีบ
นายธีรวัต จำเริญนุสิต

แบบแสดง	มาตราส่วน
รูปด้าน 1 , รูปด้าน 2 (ป้อมยามปรับปรุง)	1:75

หมายเลขแบบ	แผ่นที่	จำนวน
A-13	14	52

Note :
เนื่องจากระยะต่างๆในแบบอาจคลาดเคลื่อนจากระบบการจัดพิมพ์ ไม่อนุญาตให้วัดด้วยเครื่องมือวัด ให้ถือตัวเลขที่กำหนดเป็นสำคัญ

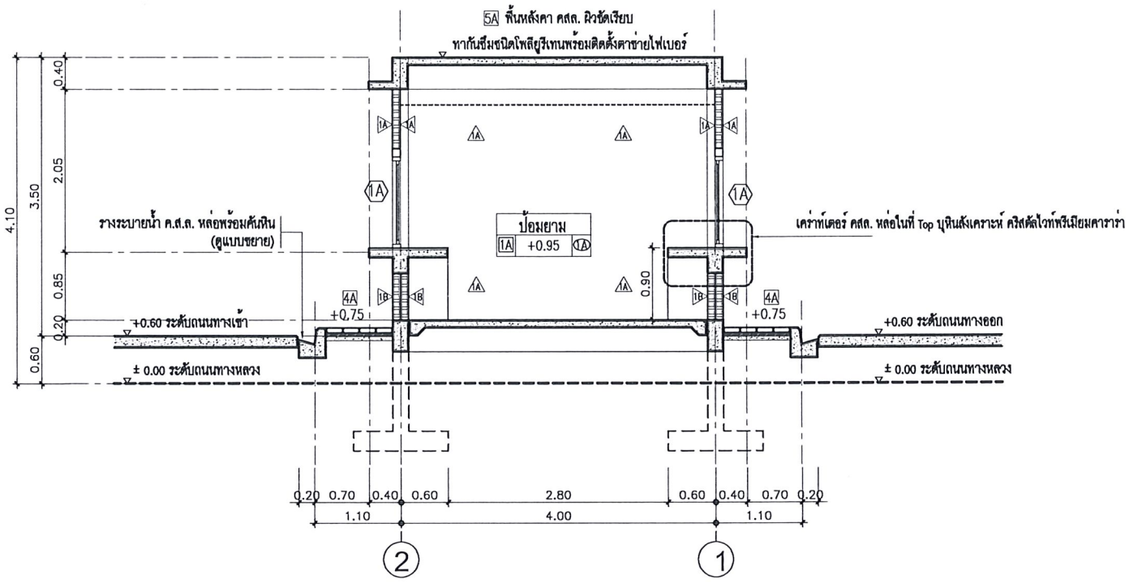

รูปตัด A ป้อมยาม (ปรับปรุง)

SCALE 1:75

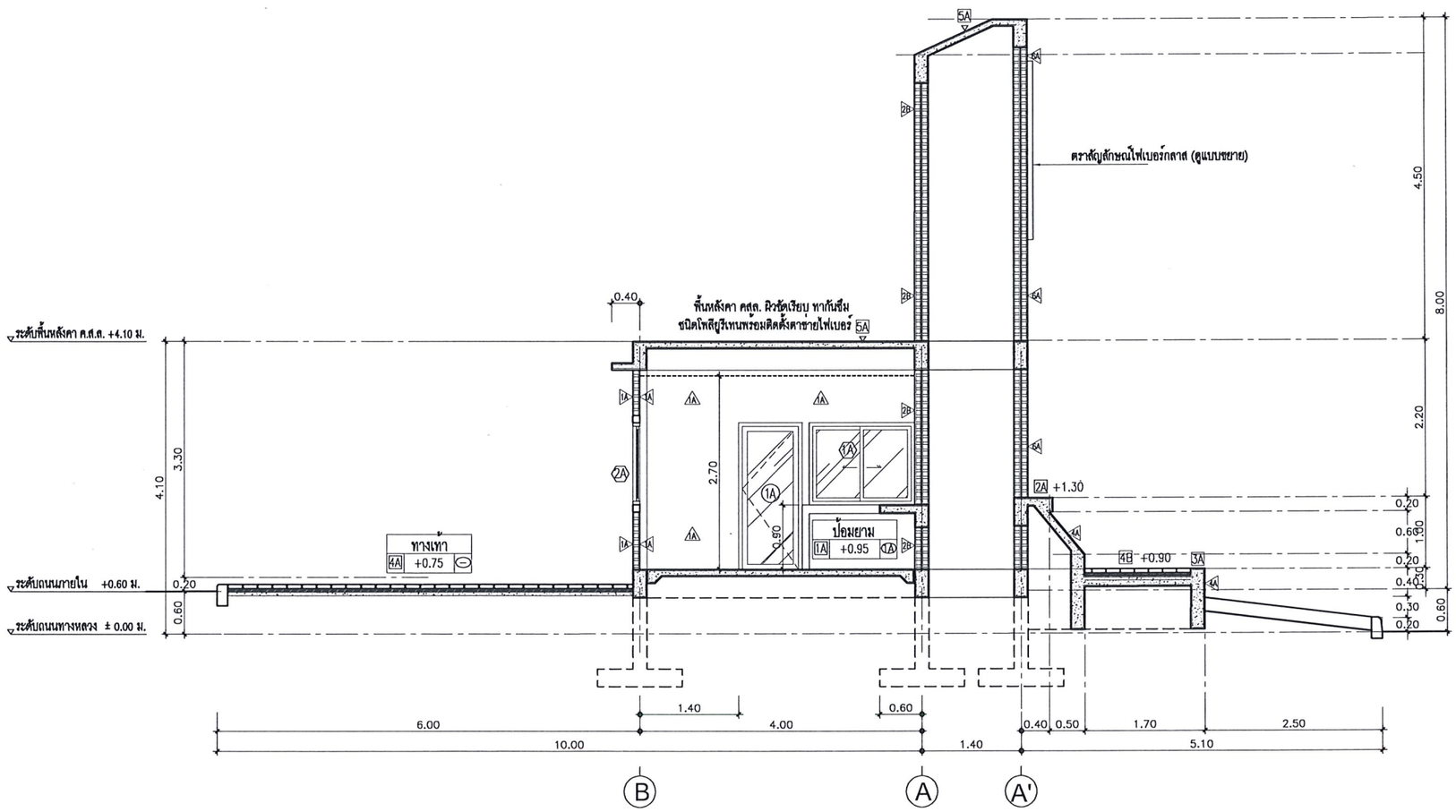

รูปตัด B ป้อมยาม (ปรับปรุง)

SCALE 1:75

มหาวิทยาลัยเทคโนโลยีราชมงคลศรีวิชัย
วิทยาเขตนครศรีธรรมราช พื้นที่ใหญ่

โครงการ
ป้ายประตูเข้า–ออกและป้อมยาม
วิทยาเขตนครศรีธรรมราช

ตำบลท้ำใหญ่ อำเภอทุ่งสง จังหวัดนครศรีธรรมราช

หน่วยงาน	งบประมาณ
มทร.ศรีวิชัย	เงินรายได้สะสม
จังหวัดนครศรีธรรมราช	ประจำปี 2568

รองอธิการบดีประจำวิทยาเขตนครศรีธรรมราช
ผศ.ชวัญหทัย ใจเปี่ยม

ผู้อำนวยการสำนักงานวิทยาเขตนครศรีธรรมราช
ผศ.อวยพร วงศ์กูล

หัวหน้างานบริหารกิจการทั่วไป
นายปกรณ์ ช่วยเจริญ

คณะกรรมการกำหนดรายละเอียดคุณลักษณะฯ
นายสมชาย เรืองสว่าง
นายวัชรพงษ์ พวงลำเจียก
นายธีรวัต จำเริญนุสิต
นายจักรพล ชังชาว
นายภูริเพชร เพชรดีบ

สถาปนิก
นายวัชรพงษ์ พวงลำเจียก ภ–สถ.18309

วิศวกรโยธา
นายภูริเพชร เพชรดีบ ภย.76241
นายจักรพล ชังชาว ภย.58787

วิศวกรไฟฟ้า
นายธีรวัต จำเริญนุสิต ภฟก.51991

เขียนแบบ
นายวัชรพงษ์ พวงลำเจียก

ประมาณราคา
นายภูริเพชร เพชรดีบ
นายธีรวัต จำเริญนุสิต

แบบแสดง	มาตราส่วน
รูปตัด A , รูปตัด B (ป้อมยามปรับปรุง)	1:75

หมายเลขแบบ	แผ่นที่	จำนวน
A–14	15	52

Note :
เนื่องจากระยะต่างๆในแบบอาจคลาดเคลื่อนจากระบบการจัดพิมพ์ ไม่อนุญาตให้วัดด้วยเครื่องมือวัด ให้ถือตัวเลขที่กำหนดเป็นสำคัญ

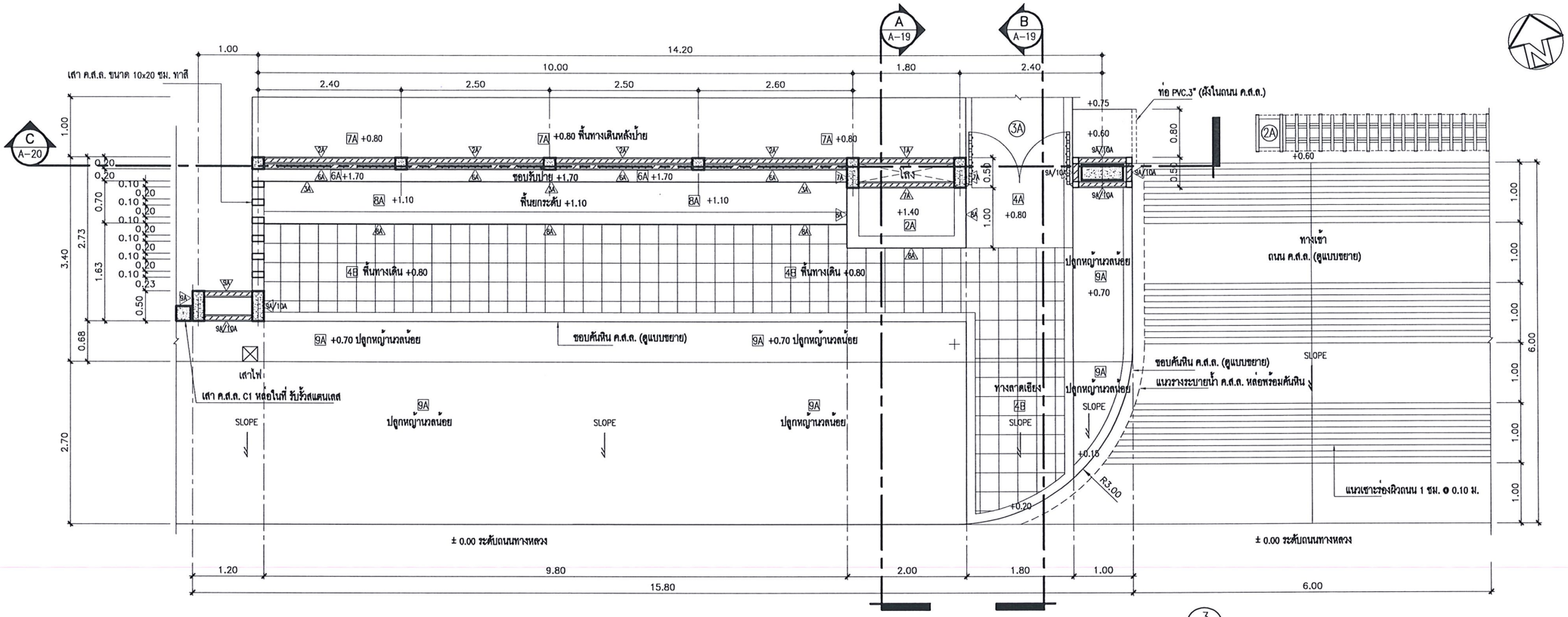

แปลนป้ายและทางเข้า (ปรับปรุง)

มาตราส่วน 1 : 75

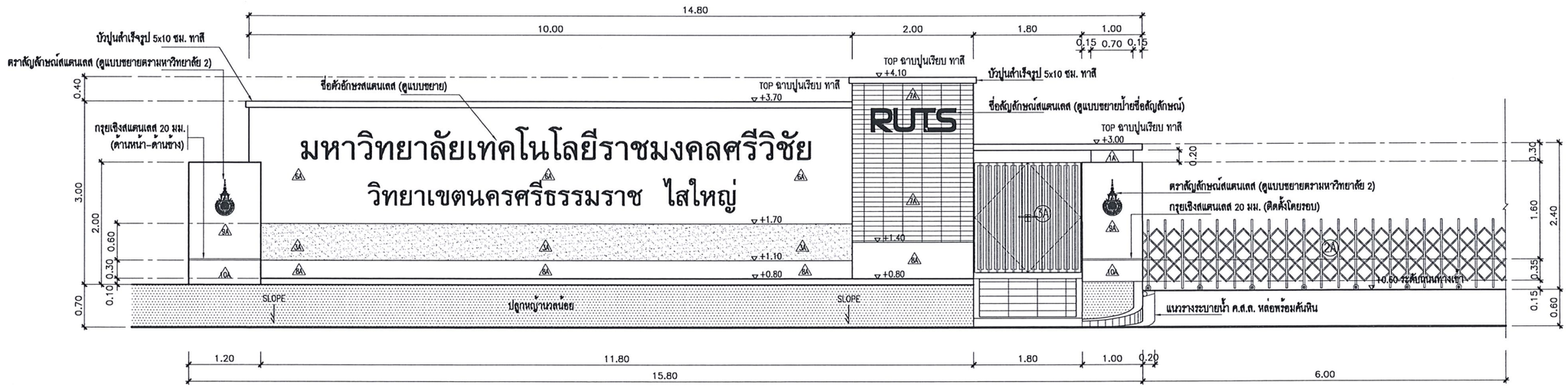

รูปด้าน 1 ป้ายและทางเข้า (ปรับปรุง)

มาตราส่วน 1 : 75

มหาวิทยาลัยเทคโนโลยีราชมงคลศรีวิชัย
วิทยาเขตนครศรีธรรมราช พื้นที่ไสใหญ่

โครงการ
ป้ายประตูเข้า–ออกและป้อมยาม
วิทยาเขตนครศรีธรรมราช

ตำบลถ้ำใหญ่ อำเภอทุ่งสง จังหวัดนครศรีธรรมราช

หน่วยงาน	งบประมาณ
มทร.ศรีวิชัย	เงินรายได้สะสม
จังหวัดนครศรีธรรมราช	ประจำปี 2568

รองอธิการเด็ประจำวิทยาเขตนครศรีธรรมราช
ผศ.ชวัญหทัย ใจเบี่ยม

ผู้อำนวยการสำนักงานวิทยาเขตนครศรีธรรมราช
ผศ.อวยพร วงศ์กูล

หัวหน้างานบริหารกิจการทั่วไป
นายปกรณ์ ช่วยเจริญ

คณะกรรมการกำหนดรายละเอียดคุณลักษณะฯ
นายสมชาย เรืองสว่าง
นายวัชรพงษ์ พวงลำเจียก
นายธีรวัต จำเริญนุสิต
นายจักรพล ชังชาว
นายภูริเพชร เพชรตีบ

สถาปนิก
นายวัชรพงษ์ พวงลำเจียก ภ-สถ.18309

วิศวกรโยธา
นายภูริเพชร เพชรตีบ ภย.76241
นายจักรพล ชังชาว ภย.58787

วิศวกรไฟฟ้า
นายธีรวัต จำเริญนุสิต ภฟก.51991

เขียนแบบ
นายวัชรพงษ์ พวงลำเจียก

ประมาณราคา
นายภูริเพชร เพชรตีบ
นายธีรวัต จำเริญนุสิต

แบบแสดง	มาตราส่วน
แปลนป้ายและทางเข้า (ปรับปรุง)	1:75
รูปด้าน 1 ป้ายและทางเข้า (ปรับปรุง)	

หมายเลขแบบ	แผ่นที่	จำนวน
A–15	16	52

Note :
เนื่องจากระยะต่างๆในแบบขาดคลาดเคลื่อนจากระบบการจัดพิมพ์ ไม่อนุญาตให้วัดด้วยเครื่องมือวัด ให้ถือตัวเลขที่กำหนดเป็นสำคัญ

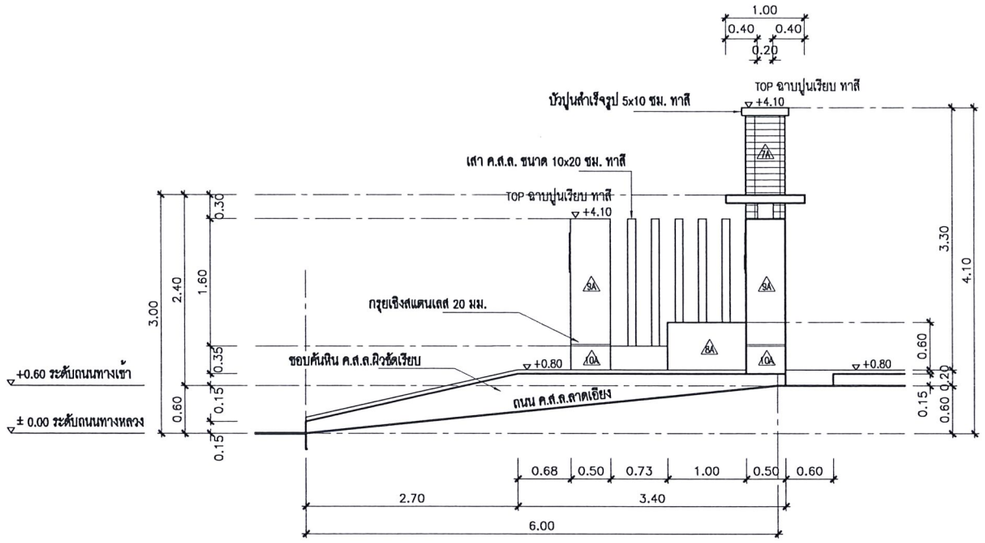

2 A–16 รูปด้าน 2 ป้ายและทางเข้า (ปรับปรุง)

มาตราส่วน 1 : 75

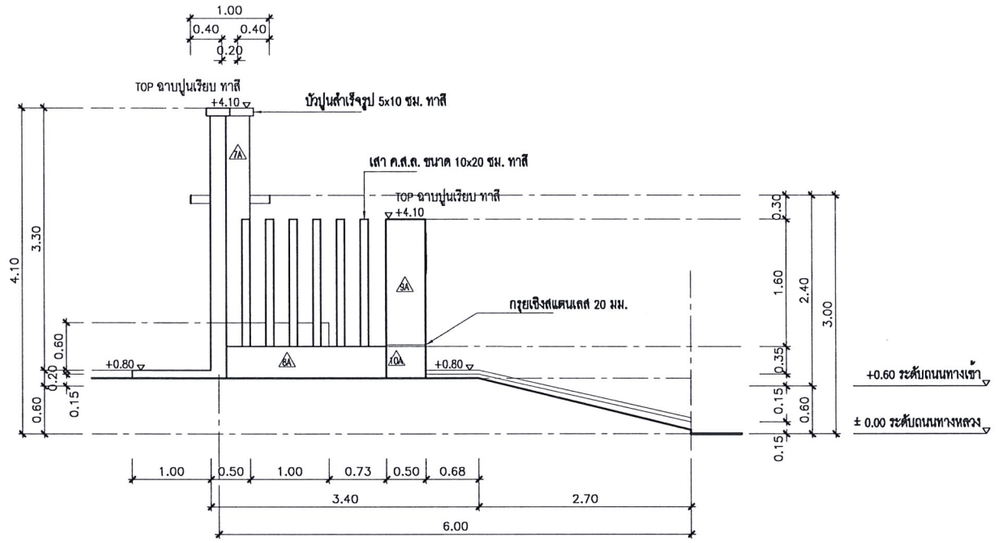

4 A–16 รูปด้าน 4 ป้ายและทางเข้า (ปรับปรุง)

มาตราส่วน 1 : 75

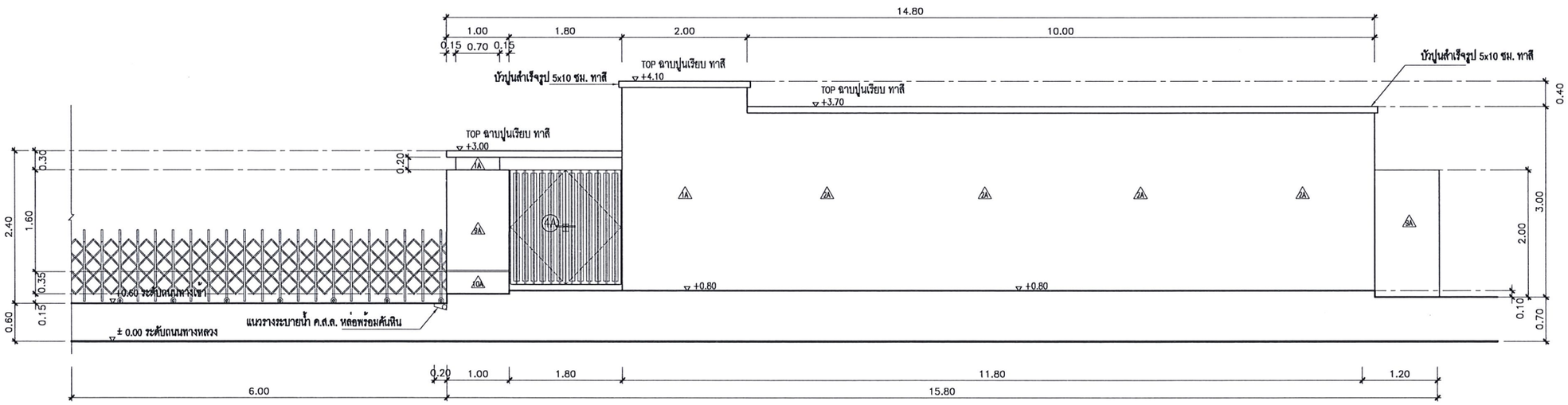

3 A–16 รูปด้าน 3 ป้ายและทางเข้า (ปรับปรุง)

มาตราส่วน 1 : 75

มหาวิทยาลัยเทคโนโลยีราชมงคลศรีวิชัย
วิทยาเขตนครศรีธรรมราช พื้นที่ใสใหญ่

โครงการ
ป้ายประตูเข้า–ออกและป้อมยาม
วิทยาเขตนครศรีธรรมราช

ตำบลถ้ำใหญ่ อำเภอทุ่งสง จังหวัดนครศรีธรรมราช

หน่วยงาน	งบประมาณ
มทร.ศรีวิชัย	เงินรายได้สะสม
จังหวัดนครศรีธรรมราช	ประจำปี 2568

รองอธิการบดีประจำวิทยาเขตนครศรีธรรมราช
ผศ.ชวัญหทัย ใจเบี่ยม

ผู้อำนวยการสำนักงานวิทยาเขตนครศรีธรรมราช
ผศ.อวยพร วงศ์กูล

หัวหน้างานบริหารกิจการทั่วไป
นายปกรณ์ ช่วยเจริญ

คณะกรรมการกำหนดรายละเอียดคุณลักษณะฯ
นายสมชาย เรืองสว่าง
นายวัชรพงษ์ พวงลำเจียก
นายธีรวัต จำเริญนุสิต
นายจักรพล ชังขาว
นายภูริเพชร เพชรดีบ

สถาปนิก
นายวัชรพงษ์ พวงลำเจียก ภ–สถ.18309

วิศวกรโยธา
นายภูริเพชร เพชรดีบ ภย.76241
นายจักรพล ชังขาว ภย.58787

วิศวกรไฟฟ้า
นายธีรวัต จำเริญนุสิต ภฟก.51991

เขียนแบบ
นายวัชรพงษ์ พวงลำเจียก

ประมาณราคา
นายภูริเพชร เพชรดีบ
นายธีรวัต จำเริญนุสิต

แบบแสดง	มาตราส่วน
รูปด้าน 2 , 3 , 4	1:75
ป้ายและทางเข้า (ปรับปรุง)	

หมายเลขแบบ	แผ่นที่	จำนวน
A–16	17	52

Note :
เนื่องจากระยะต่างๆในแบบอาจคลาดเคลื่อนจากระบบการจัดพิมพ์ ไม่อนุญาตให้วัดด้วยเครื่องมือวัด ให้ถือตัวเลขที่กำหนดเป็นสำคัญ

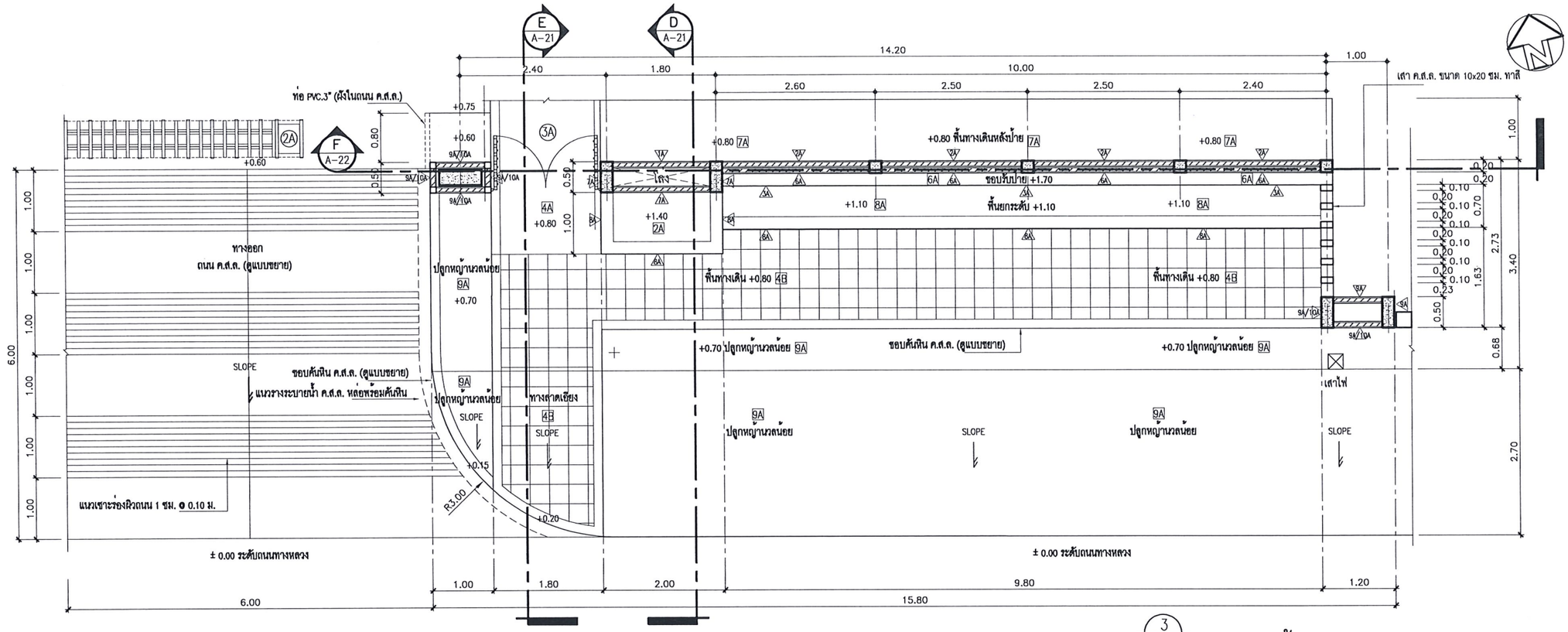

แปลนป้ายและทางออก (ปรับปรุง)

มาตราส่วน 1 : 75

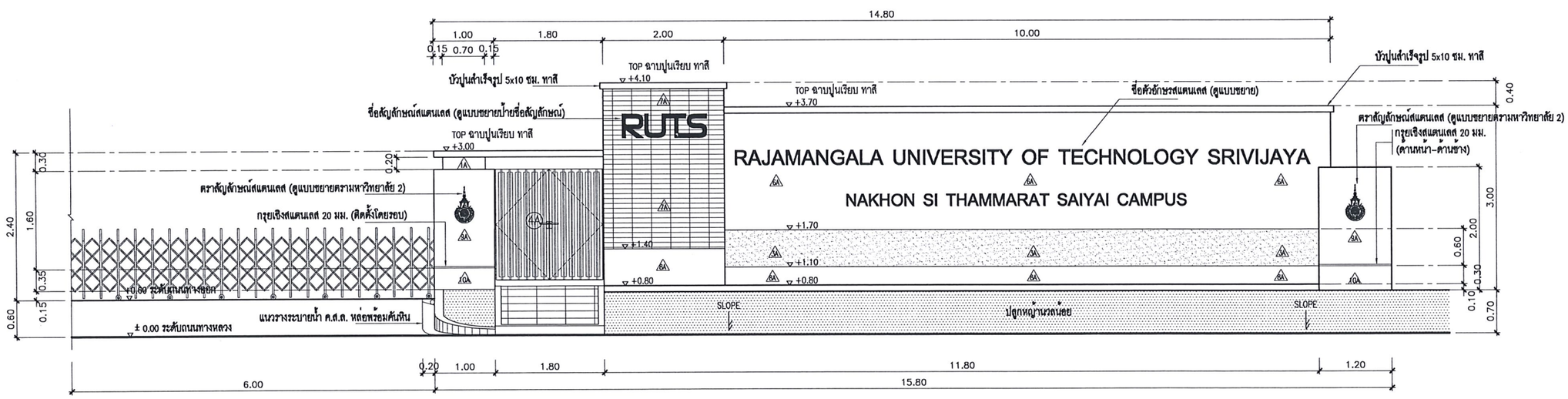

รูปด้าน 1 ป้ายและทางออก (ปรับปรุง)

มาตราส่วน 1 : 75

มหาวิทยาลัยเทคโนโลยีราชมงคลศรีวิชัย
วิทยาเขตนครศรีธรรมราช พื้นที่ใต้ใหญ่

โครงการ
ป้ายประตูเข้า-ออกและป้อมยาม
วิทยาเขตนครศรีธรรมราช

ตำบลท้ำใหญ่ อำเภอทุ่งสง จังหวัดนครศรีธรรมราช

หน่วยงาน	งบประมาณ
มทร.ศรีวิชัย	เงินรายได้สะสม
จังหวัดนครศรีธรรมราช	ประจำปี 2568

รองอธิการบดีประจำวิทยาเขตนครศรีธรรมราช
ผศ.ชัญหทัย ใจเบี่ยม

ผู้อำนวยการสำนักงานวิทยาเขตนครศรีธรรมราช
ผศ.อวยพร วงศ์ดุล

หัวหน้างานบริหารกิจการทั่วไป
นายปกรณ์ ช่วยเจริญ

คณะกรรมการกำหนดรายละเอียดคุณลักษณะฯ
นายสมชาย เรืองสว่าง
นายวัชรพงษ์ พวงลำเจียก
นายธีรวัต จำเริญนุสิต
นายจักรพล ชังขาว
นายภูริเพชร เพชรตีบ

สถาปนิก
นายวัชรพงษ์ พวงลำเจียก ภ-สถ.18309

วิศวกรโยธา
นายภูริเพชร เพชรตีบ ภย.76241
นายจักรพล ชังขาว ภย.58787

วิศวกรไฟฟ้า
นายธีรวัต จำเริญนุสิต ภฟก.51991

เขียนแบบ
นายวัชรพงษ์ พวงลำเจียก

ประมาณราคา
นายภูริเพชร เพชรตีบ
นายธีรวัต จำเริญนุสิต

แบบแสดง	มาตราส่วน
แปลนป้ายและทางออก (ปรับปรุง)	1:75
รูปด้าน 1 ป้ายและทางออก (ปรับปรุง)	

หมายเลขแบบ	แผ่นที่	จำนวน
A-17	18	52

Note :
เนื่องจากระยะต่างๆในแบบอาจคลาดเคลื่อนจากระบบการจัดพิมพ์ ไม่อนุญาตให้วัดด้วยเครื่องมือวัด ให้ถือตัวเลขที่กำหนดเป็นสำคัญ

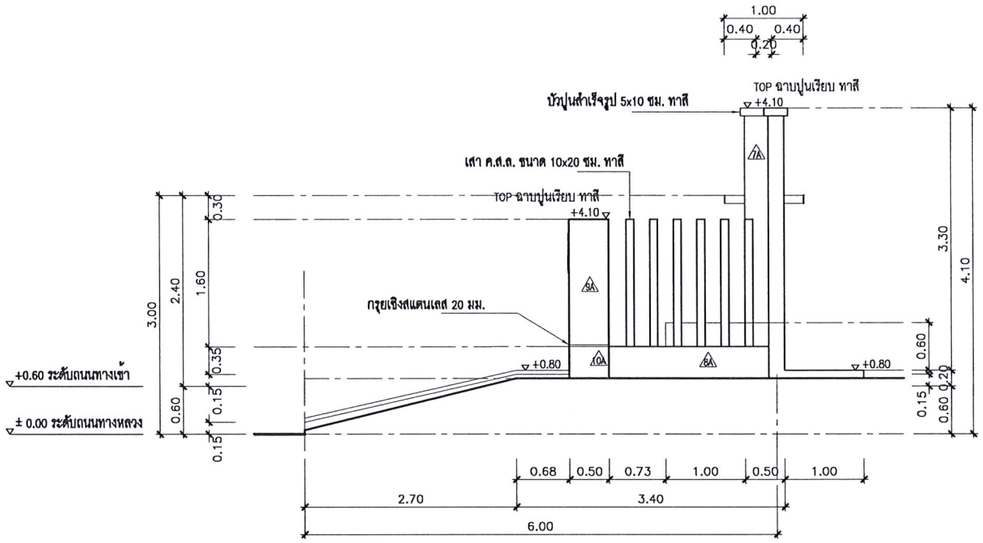

2 A–18 รูปด้าน 2 ป้ายและทางออก (ปรับปรุง)

มาตราส่วน 1 : 75

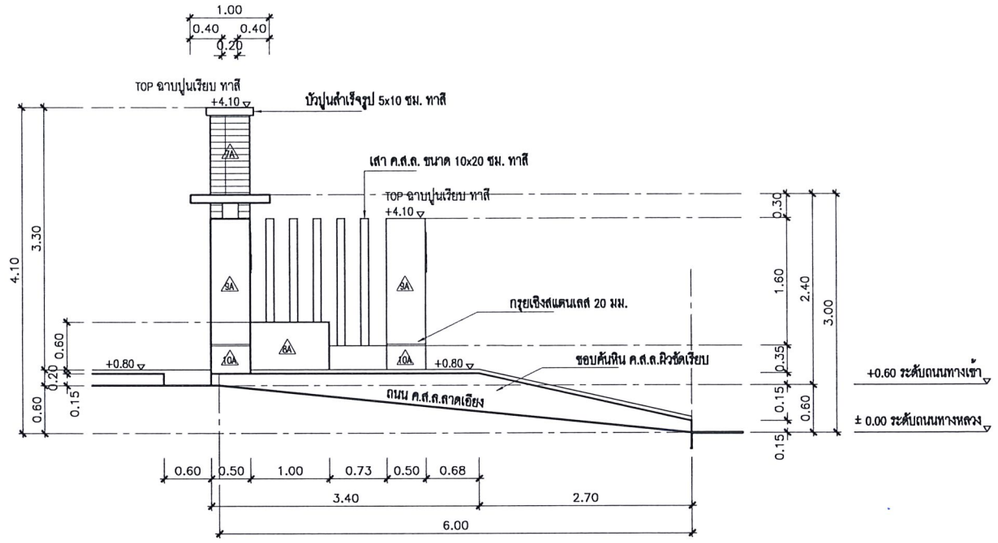

4 A–18 รูปด้าน 4 ป้ายและทางออก (ปรับปรุง)

มาตราส่วน 1 : 75

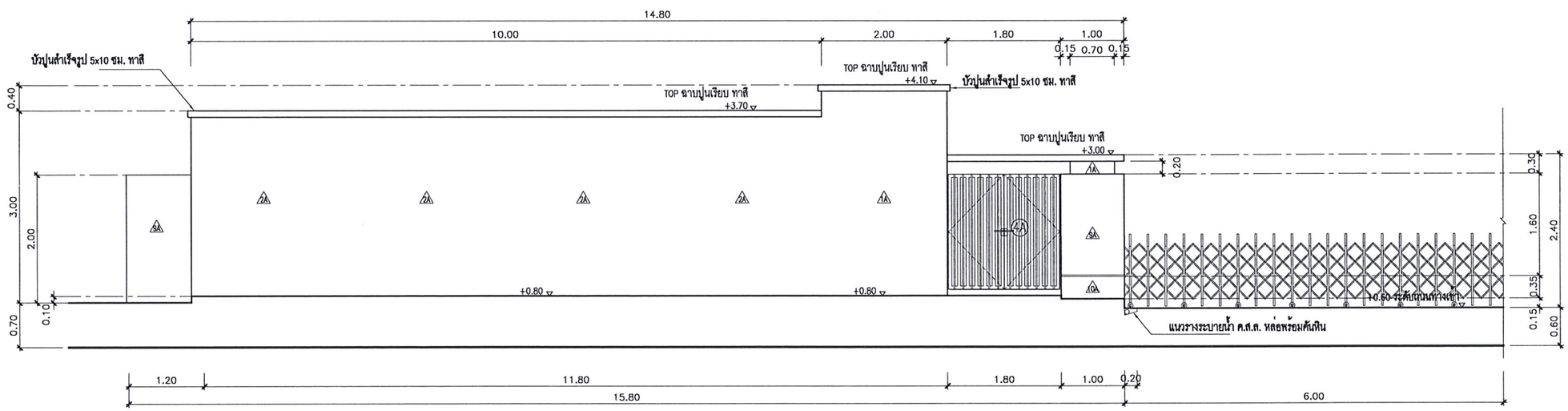

3 A–18 รูปด้าน 3 ป้ายและทางออก (ปรับปรุง)

มาตราส่วน 1 : 75

มหาวิทยาลัยเทคโนโลยีราชมงคลศรีวิชัย
วิทยาเขตนครศรีธรรมราช พื้นที่ใต้ใหญ่

โครงการ
ป้ายประตูเข้า–ออกและป้อมยาม
วิทยาเขตนครศรีธรรมราช

ตำบลถ้ำใหญ่ อำเภอทุ่งสง จังหวัดนครศรีธรรมราช

หน่วยงาน	งบประมาณ
มทร.ศรีวิชัย	เงินรายได้สะสม
จังหวัดนครศรีธรรมราช	ประจำปี 2568

รองอธิการบดีประจำวิทยาเขตนครศรีธรรมราช
ผศ.ชวัญหทัย ใจเบี่ยม

ผู้อำนวยการสำนักงานวิทยาเขตนครศรีธรรมราช
ผศ.อวยพร วงศ์กูล

หัวหน้างานบริหารกิจการทั่วไป
นายปกรณ์ ช่วยเจริญ

คณะกรรมการกำหนดรายละเอียดคุณลักษณะฯ
นายสมชาย เรืองสว่าง
นายวัชรพงษ์ พวงลำเจียก
นายธีรวัต จำเริญนุสิต
นายจักรพล ชังขาว
นายภูริเพชร เพชรดีบ

สถาปนิก
นายวัชรพงษ์ พวงลำเจียก ภ–สถ.18309

วิศวกรโยธา
นายภูริเพชร เพชรดีบ ภย.76241
นายจักรพล ชังขาว ภย.58787

วิศวกรไฟฟ้า
นายธีรวัต จำเริญนุสิต ภฟก.51991

เขียนแบบ
นายวัชรพงษ์ พวงลำเจียก

ประมาณราคา
นายภูริเพชร เพชรดีบ
นายธีรวัต จำเริญนุสิต

แบบแสดง	มาตราส่วน
รูปด้าน 2 , 3 , 4	1:75
ป้ายและทางออก (ปรับปรุง)	

หมายเลขแบบ	แผ่นที่	จำนวน
A–18	19	52

Note :
เนื่องจากระยะต่างๆในแบบอาจคลาดเคลื่อนจากระบบการจัดพิมพ์ ไม่อนุญาตให้วัดด้วยเครื่องมือวัด ให้ถือตัวเลขที่กำหนดเป็นสำคัญ

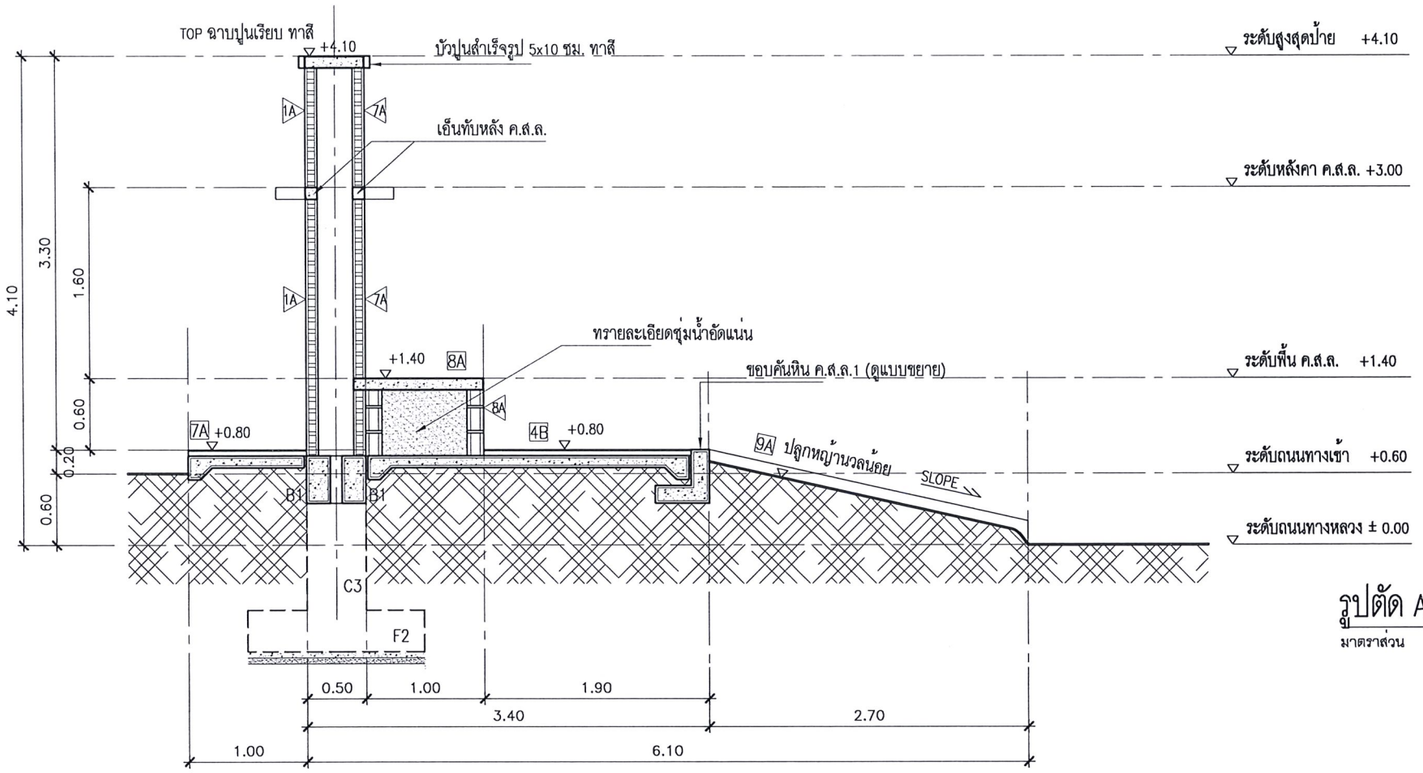

รูปตัด A ประตูทางเข้าและรั้ว (ปรับปรุง)

มาตราส่วน 1 : 50

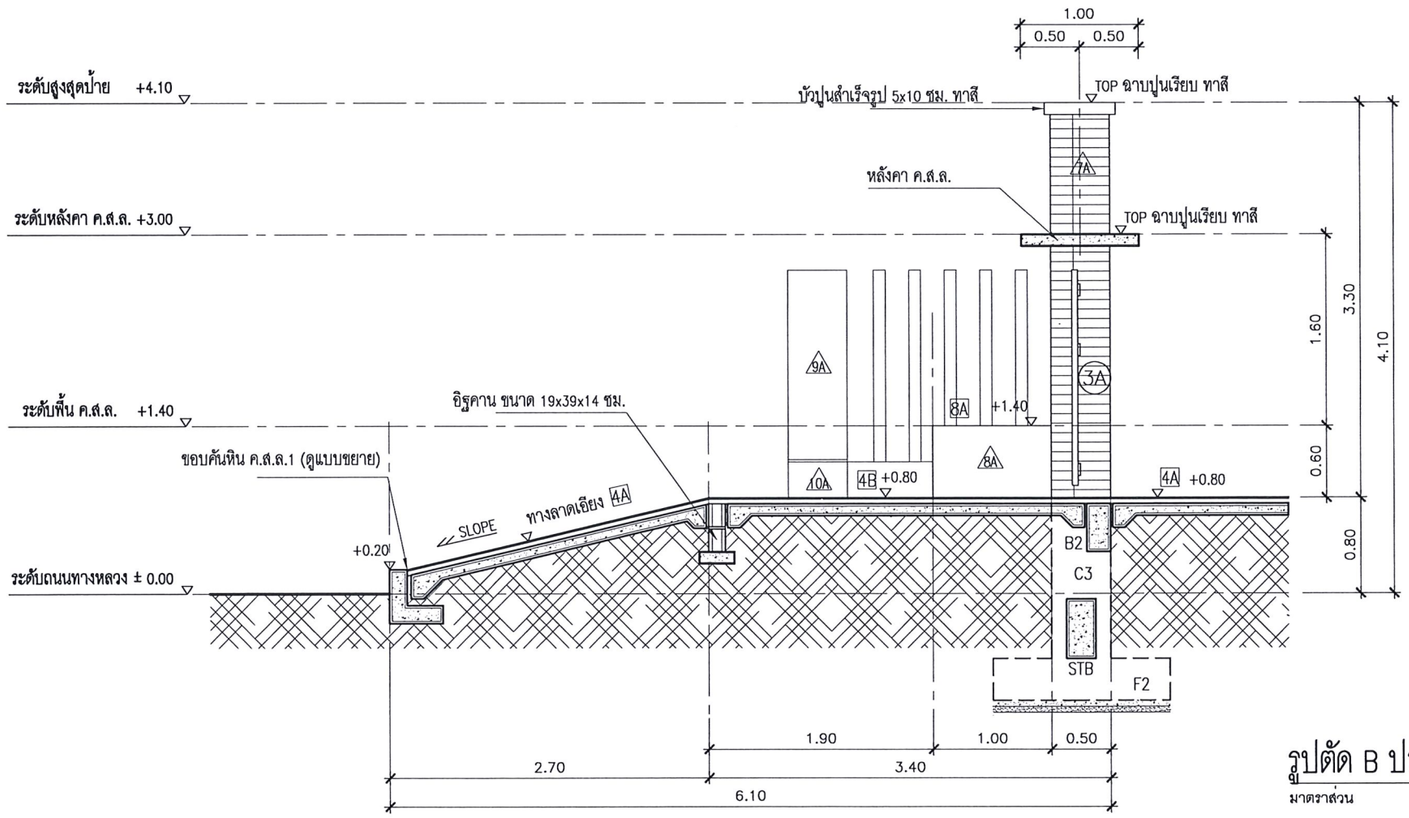

รูปตัด B ประตูทางเข้าและรั้ว (ปรับปรุง)

มาตราส่วน 1 : 50

มหาวิทยาลัยเทคโนโลยีราชมงคลศรีวิชัย
วิทยาเขตนครศรีธรรมราช พื้นที่ใสใหญ่

โครงการ
ป้ายประตูเข้า-ออกและป้อมยาม
วิทยาเขตนครศรีธรรมราช

ตำบลถ้ำใหญ่ อำเภอทุ่งสง จังหวัดนครศรีธรรมราช

หน่วยงาน	งบประมาณ
มทร.ศรีวิชัย	เงินรายได้สะสม
จังหวัดนครศรีธรรมราช	ประจำปี 2568

รองอธิการบดีประจำวิทยาเขตนครศรีธรรมราช
ผศ.ชวัญหทัย ใจเบี่ยม

ผู้อำนวยการสำนักงานวิทยาเขตนครศรีธรรมราช
ผศ.อวยพร วงศ์กูล

หัวหน้างานบริหารกิจการทั่วไป
นายปกรณ์ ช่วยเจริญ

คณะกรรมการกำหนดรายละเอียดคุณลักษณะฯ
นายสมชาย เรืองสว่าง
นายวัชรพงษ์ พวงลำเจียก
นายธีรวัต จำเริญนุสิต
นายจักรพล ชังขาว
นายภูริเพชร เพชรตีบ

สถาปนิก
นายวัชรพงษ์ พวงลำเจียก ภ-สถ.18309

วิศวกรโยธา
นายภูริเพชร เพชรตีบ ภย.76241
นายจักรพล ชังขาว ภย.58787

วิศวกรไฟฟ้า
นายธีรวัต จำเริญนุสิต ภฟก.51991

เขียนแบบ
นายวัชรพงษ์ พวงลำเจียก

ประมาณราคา
นายภูริเพชร เพชรตีบ
นายธีรวัต จำเริญนุสิต

แบบแสดง		มาตราส่วน
รูปตัด A ,B ประตูทางเข้า และรั้ว (ปรับปรุง)		1:50
หมายเลขแบบ	แผ่นที่	จำนวน
A-19	20	52

Note :
เนื่องจากระยะต่างๆในแบบอาจคลาดเคลื่อนจากระบบการจัดพิมพ์ ไม่อนุญาตให้วัดด้วยเครื่องมือวัด ให้ถือตัวเลขที่กำหนดเป็นสำคัญ

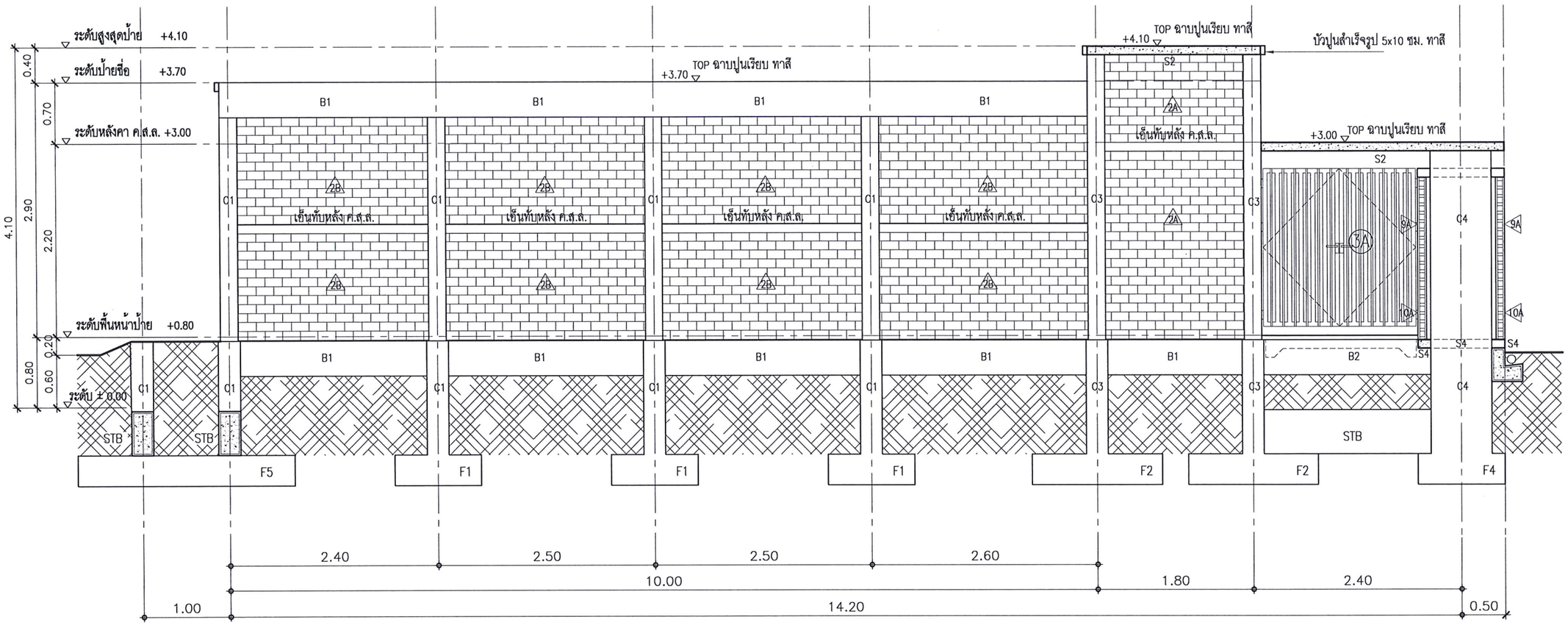

รูปตัด c ประตูทางเข้าและรั้ว (ปรับปรุง)

มาตราส่วน 1 : 50

มหาวิทยาลัยเทคโนโลยีราชมงคลศรีวิชัย
วิทยาเขตนครศรีธรรมราช พื้นที่ใต้ใหญ่

โครงการ
ป้ายประตูเข้า-ออกและป้อมยาม
วิทยาเขตนครศรีธรรมราช

ตำบลท้ำใหญ่ อำเภอทุ่งสง จังหวัดนครศรีธรรมราช

หน่วยงาน	งบประมาณ
มทร.ศรีวิชัย	เงินรายได้สะสม
จังหวัดนครศรีธรรมราช	ประจำปี 2568

รองอธิการบดีประจำวิทยาเขตนครศรีธรรมราช
ผศ.ชวัญหทัย ใจเบี่ยม

ผู้อำนวยการสำนักงานวิทยาเขตนครศรีธรรมราช
ผศ.อวยพร วงศ์กูล

หัวหน้างานบริหารกิจการทั่วไป
นายปกรณ์ ช่วยเจริญ

คณะกรรมการกำหนดรายละเอียดคุณลักษณะฯ
นายสมชาย เรืองสว่าง
นายวัชรพงษ์ พวงลำเจียก
นายธีรวัต จำเริญนุสิต
นายจักรพล ชังขาว
นายภูริเพชร เพชรดีบ

สถาปนิก
นายวัชรพงษ์ พวงลำเจียก ภ-สถ.18309

วิศวกรโยธา
นายภูริเพชร เพชรดีบ ภย.76241
นายจักรพล ชังขาว ภย.58787

วิศวกรไฟฟ้า
นายธีรวัต จำเริญนุสิต ภฟก.51991

เขียนแบบ
นายวัชรพงษ์ พวงลำเจียก

ประมาณราคา
นายภูริเพชร เพชรดีบ
นายธีรวัต จำเริญนุสิต

แบบแสดง	มาตราส่วน
รูปตัด c ประตูทางเข้า และรั้ว (ปรับปรุง)	1:50

หมายเลขแบบ	แผ่นที่	จำนวน
A-20	21	52

Note :
เนื่องจากระยะต่างๆในแบบอาจคลาดเคลื่อนจากระบบการจัดพิมพ์ ไม่อนุญาตให้วัดด้วยเครื่องมือวัด ให้ถือตัวเลขที่กำหนดเป็นสำคัญ

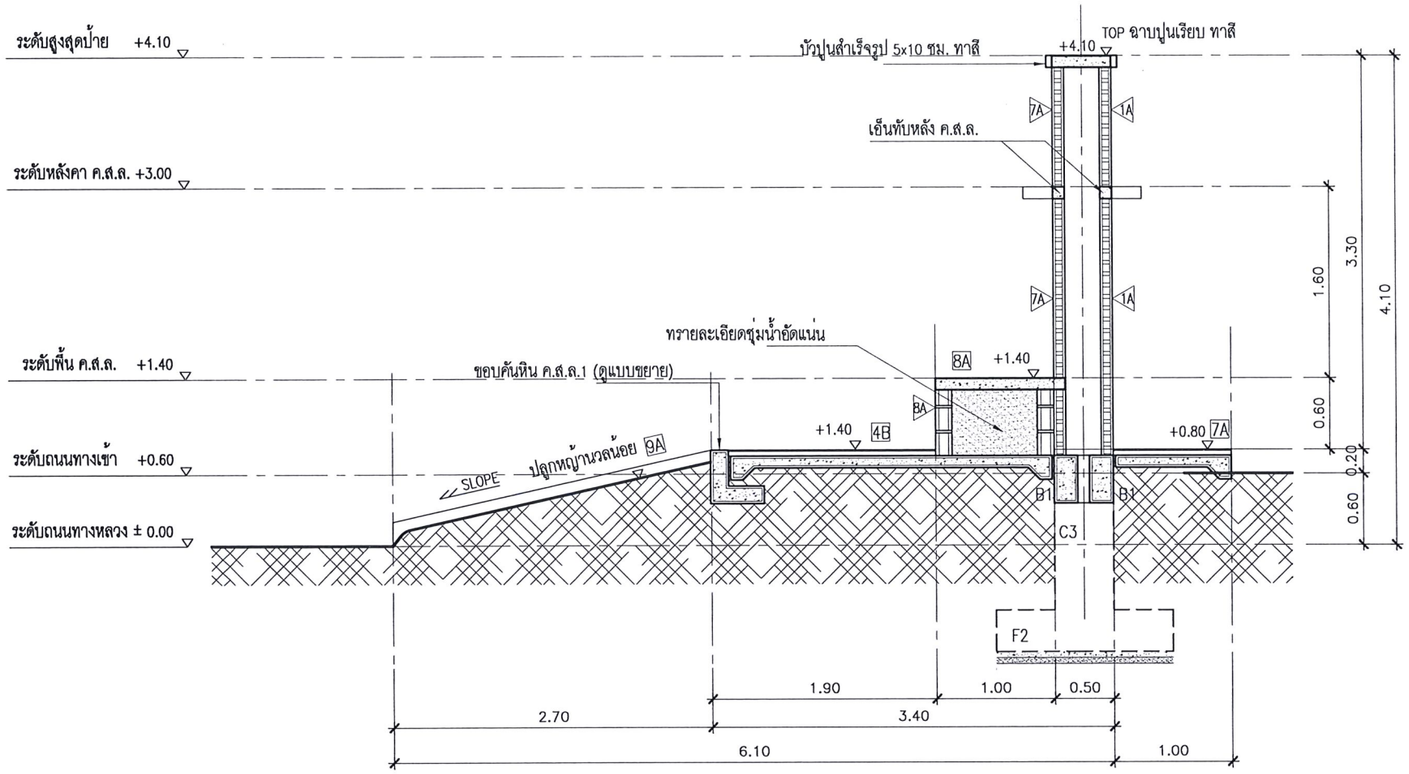

รูปตัด D ประตูทางออกและรั้ว (ปรับปรุง)

มาตราส่วน 1 : 50

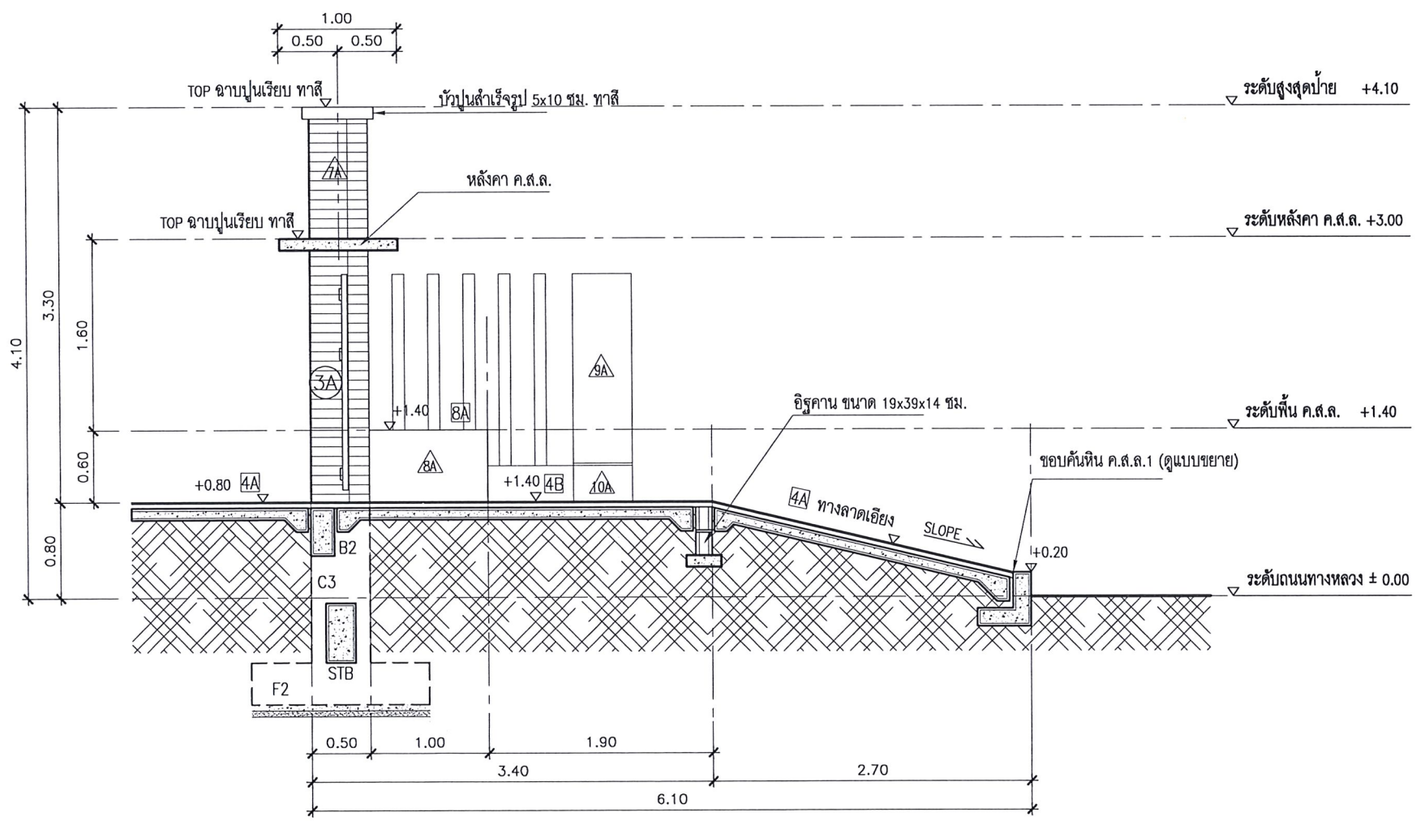

รูปตัด E ประตูทางออกและรั้ว (ปรับปรุง)

มาตราส่วน 1 : 50

มหาวิทยาลัยเทคโนโลยีราชมงคลศรีวิชัย
วิทยาเขตนครศรีธรรมราช พื้นที่ใสใหญ่

โครงการ
ป้ายประตูเข้า–ออกและป้อมยาม
วิทยาเขตนครศรีธรรมราช

ตำบลถ้ำใหญ่ อำเภอทุ่งสง จังหวัดนครศรีธรรมราช

หน่วยงาน	งบประมาณ
มทร.ศรีวิชัย	เงินรายได้สะสม
จังหวัดนครศรีธรรมราช	ประจำปี 2568

รองอธิการบดีประจำวิทยาเขตนครศรีธรรมราช
ผศ.ชวัญหทัย ใจเปี่ยม

ผู้อำนวยการสำนักงานวิทยาเขตนครศรีธรรมราช
ผศ.อวยพร วงศ์ฎล

หัวหน้างานบริหารกิจการทั่วไป
นายปกรณ์ ช่วยเจริญ

คณะกรรมการกำหนดรายละเอียดคุณลักษณะฯ
นายสมชาย เรืองสว่าง
นายวัชรพงษ์ พวงลำเจียก
นายธีรวัต จำเริญนุสิต
นายจักรพล ชังชาว
นายภูริเพชร เพชรตีบ

สถาปนิก
นายวัชรพงษ์ พวงลำเจียก ภ–สถ.18309

วิศวกรโยธา
นายภูริเพชร เพชรตีบ ภย.76241
นายจักรพล ชังชาว ภย.58787

วิศวกรไฟฟ้า
นายธีรวัต จำเริญนุสิต ภฟก.51991

เขียนแบบ
นายวัชรพงษ์ พวงลำเจียก

ประมาณราคา
นายภูริเพชร เพชรตีบ
นายธีรวัต จำเริญนุสิต

แบบแสดง	มาตราส่วน
รูปตัด D ,E ประตูทางออก และรั้ว (ปรับปรุง)	1:50

หมายเลขแบบ	แผ่นที่	จำนวน
A–21	22	52

Note :
เนื่องจากระยะต่างๆในแบบอาจคลาดเคลื่อนจากระบบการจัดพิมพ์ ไม่อนุญาตให้วัดด้วยเครื่องมือวัด ให้ถือตัวเลขที่กำหนดเป็นสำคัญ

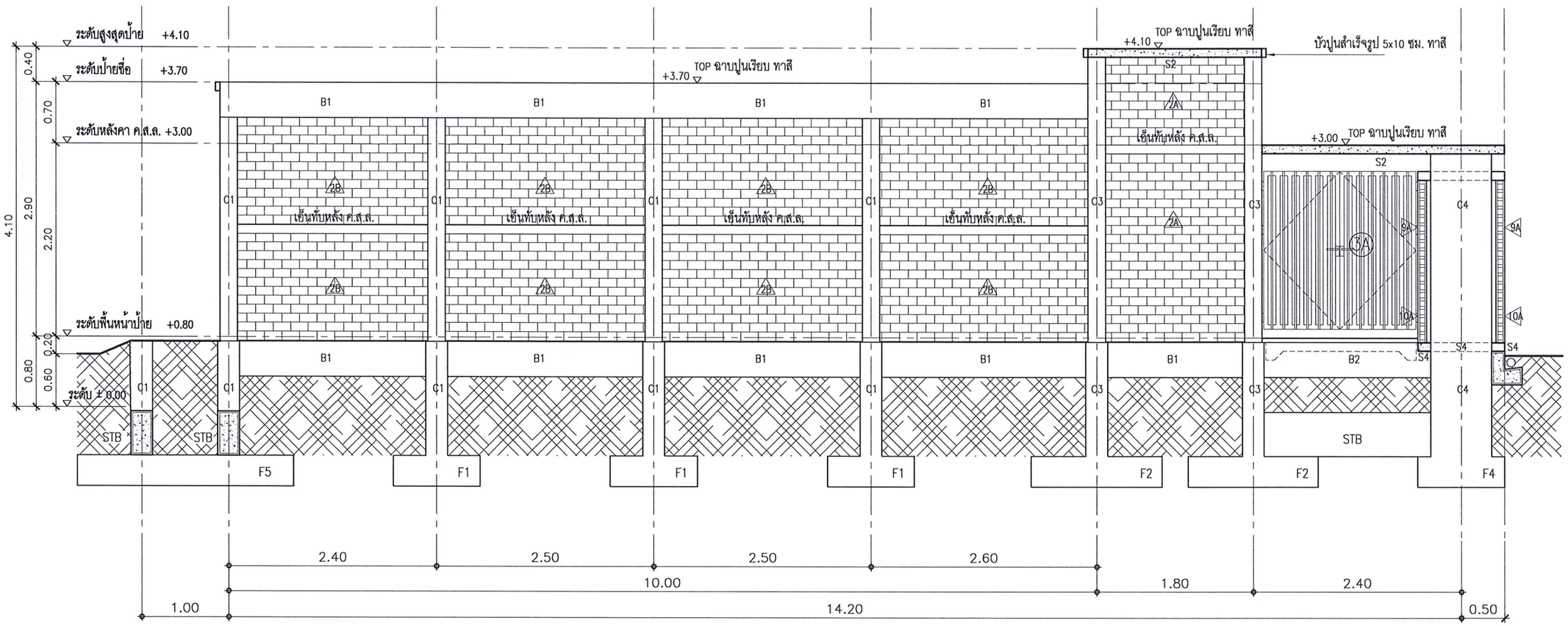

รูปตัด F ประตูทางเข้าและรั้ว (ปรับปรุง)

มาตราส่วน 1 : 50

มหาวิทยาลัยเทคโนโลยีราชมงคลศรีวิชัย
วิทยาเขตนครศรีธรรมราช พื้นที่ใสใหญ่

โครงการ
ป้ายประตูเข้า-ออกและป้อมยาม
วิทยาเขตนครศรีธรรมราช

ตำบลถ้ำใหญ่ อำเภอทุ่งสง จังหวัดนครศรีธรรมราช

หน่วยงาน	งบประมาณ
มทร.ศรีวิชัย	เงินรายได้สะสม
จังหวัดนครศรีธรรมราช	ประจำปี 2568

รองอธิการบดีประจำวิทยาเขตนครศรีธรรมราช
ผศ.ชวัญหทัย ใจเบี่ยม

ผู้อำนวยการสำนักงานวิทยาเขตนครศรีธรรมราช
ผศ.อวยพร วงศ์กูล

หัวหน้างานบริหารกิจการทั่วไป
นายปกรณ์ ช่วยเจริญ

คณะกรรมการกำหนดรายละเอียดคุณลักษณะฯ
นายสมชาย เรืองสว่าง
นายวัชรพงษ์ พวงลำเจียก
นายธีรวัต จำเริญนุสิต
นายจักรพล ชังชาว
นายภูริเพชร เพชรดีบ

สถาปนิก
นายวัชรพงษ์ พวงลำเจียก ภ-สถ.18309

วิศวกรโยธา
นายภูริเพชร เพชรดีบ ภย.76241
นายจักรพล ชังชาว ภย.58787

วิศวกรไฟฟ้า
นายธีรวัต จำเริญนุสิต ภฟก.51991

เขียนแบบ
นายวัชรพงษ์ พวงลำเจียก

ประมาณราคา
นายภูริเพชร เพชรดีบ
นายธีรวัต จำเริญนุสิต

แบบแสดง	มาตราส่วน
รูปตัด F ประตูทางออก และรั้ว (ปรับปรุง)	1:50

หมายเลขแบบ	แผ่นที่	จำนวน
A-22	23	52

Note :
เนื่องจากระยะต่างๆในแบบอาจคลาดเคลื่อนจากระบบการจัดพิมพ์ ไม่อนุญาตให้วัดด้วยเครื่องมือวัด ให้ถือตัวเลขที่กำหนดเป็นสำคัญ

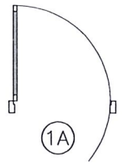

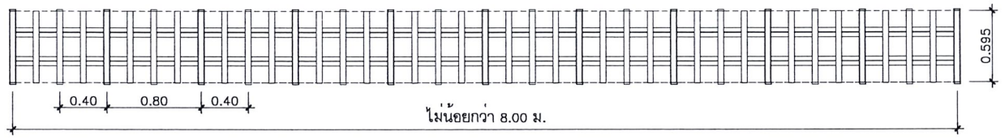

2A

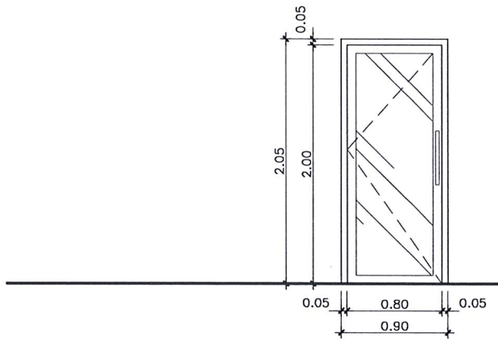

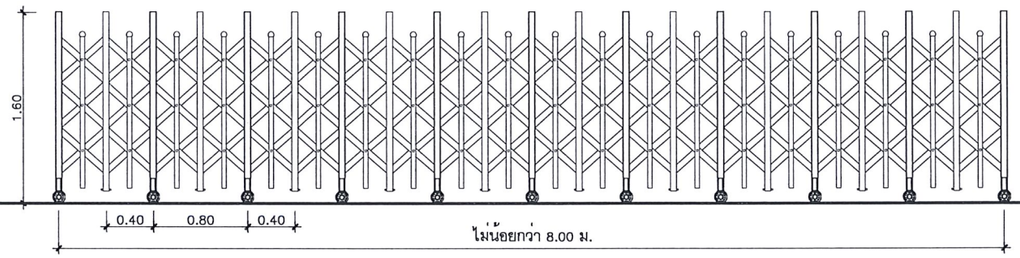

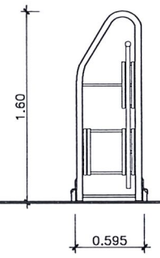

ชนิด	ประตูบานสวิงเดียว
วงกบ	อลูมิเนียม อบขาว ขนาด 2"x4"
กรอบบาน	อลูมิเนียม อบขาว
ลูกฟัก	กระจกโฟลตสีเทาตัดแสง หนา 6 มม.
อุปกรณ์	ชุดมือจับสแตนเลส ยาวไม่น้อยกว่า 45 ซม.
	พร้อมอุปกรณ์ติดตั้งบานสวิงและชุดล๊อกครบชุด

ชนิด	ประตูเลื่อนพับ
คุณสมบัติ	โครงสร้างสแตนเลส เกรด 304 ขนาดไม่น้อยกว่า 36x23x0.6 มม.
	ระบบล้อยาง ไม่มีราง (Trackless)

3A

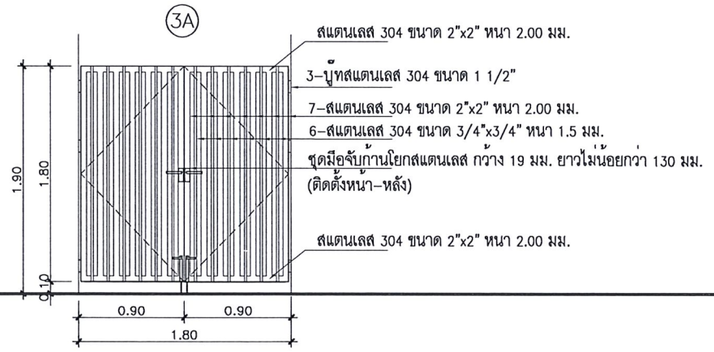

ชนิด	ประตูบานเปิดคู่
กรอบบาน	สแตนเลส 304 ขนาด 2"x2" หนา 2.00 มม.
ลูกฟัก	กระจกฝ้า หนา 6 มม.
อุปกรณ์	มือจับก้านโยกสแตนเลส กว้าง 19 มม. ยาวไม่น้อยกว่า 130 มม.
	พร้อมกลอนล๊อก(ล๊อกพื้น) และหูช้างสแตนเลส
	บู๊ทสแตนเลส 304 ขนาด 1 1/2" จำนวน 3 ชุด/บาน

1A

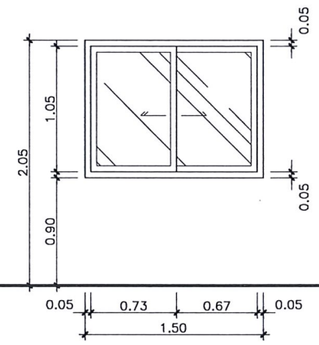

ชนิด	หน้าต่างบานเลื่อนสลับซ้าย–ขวา
วงกบ	อลูมิเนียม อบขาว ขนาด 2"x4"
กรอบบาน	อลูมิเนียม อบขาว
ลูกฟัก	กระจกโฟลตสีเทาตัดแสง หนา 6 มม.
อุปกรณ์	ชุดมือจับอลูมิเนียมแบบฝัง พร้อมอุปกรณ์ติดตั้ง
	บานเลื่อนและชุดล๊อกครบชุด

2A

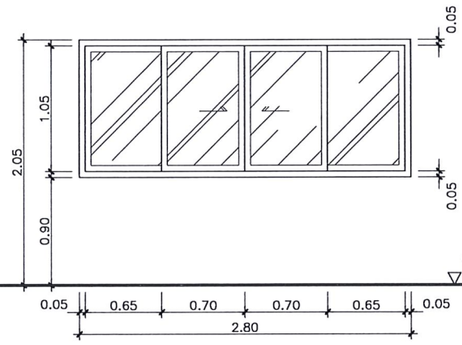

ชนิด	หน้าต่างบานเลื่อนคู่
วงกบ	อลูมิเนียม อบขาว ขนาด 2"x4"
กรอบบาน	อลูมิเนียม อบขาว
ลูกฟัก	กระจกโฟลตสีเทาตัดแสง หนา 6 มม.
อุปกรณ์	ชุดมือจับอลูมิเนียมแบบฝัง พร้อมอุปกรณ์ติดตั้ง
	บานเลื่อนและชุดล๊อกครบชุด

แบบขยายประตู–หน้าต่าง (ปรับปรุง)

มาตราส่วน 1 : 50

มหาวิทยาลัยเทคโนโลยีราชมงคลศรีวิชัย
วิทยาเขตนครศรีธรรมราช พื้นที่ใส่ใหญ่

โครงการ
ป้ายประตูเข้า–ออกและป้อมยาม
วิทยาเขตนครศรีธรรมราช

ตำบลถ้ำใหญ่ อำเภอทุ่งสง จังหวัดนครศรีธรรมราช

หน่วยงาน	งบประมาณ
มทร.ศรีวิชัย	เงินรายได้สะสม
จังหวัดนครศรีธรรมราช	ประจำปี 2568

รองอธิการบดีประจำวิทยาเขตนครศรีธรรมราช
ผศ.ชวัญหทัย ใจเบี่ยม

ผู้อำนวยการสำนักงานวิทยาเขตนครศรีธรรมราช
ผศ.อวยพร วงศ์กูล

หัวหน้างานบริหารกิจการทั่วไป
นายปกรณ์ ช่วยเจริญ

คณะกรรมการกำหนดรายละเอียดคุณลักษณะฯ
นายสมชาย เรืองสว่าง
นายวัชรพงษ์ พวงลำเจียก
นายธีรวัต จำเริญนุสิต
นายจักรพล ชังขาว
นายภูริเพชร เพชรดีบ

สถาปนิก
นายวัชรพงษ์ พวงลำเจียก ภ–สถ.18309

วิศวกรโยธา
นายภูริเพชร เพชรดีบ ภย.76241
นายจักรพล ชังขาว ภย.58787

วิศวกรไฟฟ้า
นายธีรวัต จำเริญนุสิต ภฟก.51991

เขียนแบบ
นายวัชรพงษ์ พวงลำเจียก

ประมาณราคา
นายภูริเพชร เพชรดีบ
นายธีรวัต จำเริญนุสิต

แบบแสดง	มาตราส่วน
แบบขยายประตู–หน้าต่าง	1:50
(ปรับปรุง)	

หมายเลขแบบ	แผ่นที่	จำนวน
A–23	24	52

Note :
เนื่องจากระยะต่างๆในแบบอาคลาดเคลื่อนจากระบบการจัดพิมพ์ ไม่อนุญาตให้วัดด้วยเครื่องมือวัด ให้ถือตัวเลขที่กำหนดเป็นสำคัญ

ระยะเว้นของตัวอักษรให้ยึดถือตามความเหมาะสม และพื้นที่ติดตั้งหน้างาน

0.54 0.30

มหาวิทยาลัยเทคโนโลยีราชมงคลศรีวิชัย

0.25

วิทยาเขตนครศรีธรรมราช ไสใหญ่

ป้ายชื่อภาษาไทย

มาตราส่วน 1 : 30

0.25

RAJAMANGALA UNIVERSITY OF TECHNOLOGY SRIVIJAYA

0.20

NAKHON SI THAMMARAT SAIYAI CAMPUS

ป้ายชื่อภาษาอังกฤษ

มาตราส่วน 1 : 30

***** หมายเหตุ *****

- ตัวอักษรทำจากแผ่นสแตนเลสตัดเป็นรูปตัวอักษรอักษร ความหนาตัวอักษร 5 cm. สีทอง
- ให้ใช้ฟอนต์ thai-a2.shx
- วิธีการติดตั้งตัวอักษรให้เป็นไปตามแบบมาตราฐานการติดตั้ง หรือผู้ควบคุมงานเป็นผู้กำหนด

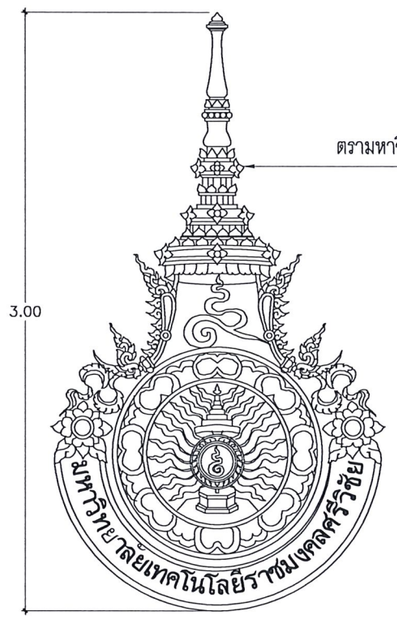

ตรามหาวิทยาลัย วัสดุทำจากไฟเบอร์กลาสขึ้นรูป ทำสีทอง

ตรามหาวิทยาลัย 1

มาตราส่วน 1 : 30

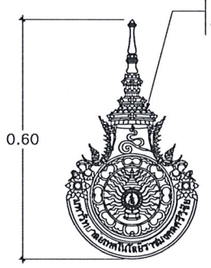

ตรามหาวิทยาลัย วัสดุทำจากสแตนเลสทองเหลืองกัดกรด
รายละเอียดเส้นสีดำ ยกขอบ 1 1/2 นิ้ว ยึดติดกับผนัง

ตรามหาวิทยาลัย 2

มาตราส่วน 1 : 15

แบบขยายตรามหาวิทยาลัย

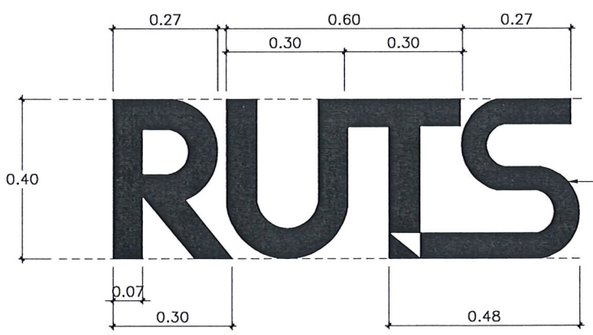

ป้ายสแตนเลสทำสีเสมือนจริง
ยกขอบ 1 1/2 นิ้ว (สีตัวอักษร น้ำเงิน-เหลือง)

ป้ายชื่อสัญลักษณ์

มาตราส่วน 1 : 15

แบบขยายป้ายสแตนเลสและตราสัญลักษณ์

มาตราส่วน 1 : 30

มหาวิทยาลัยเทคโนโลยีราชมงคลศรีวิชัย วิทยาเขตนครศรีธรรมราช ที่นี้ที่ไสใหญ่	
โครงการ ป้ายประตูเข้า-ออกและป้อมยาม วิทยาเขตนครศรีธรรมราช	
ตำบลถ้ำใหญ่ อำเภอทุ่งสง จังหวัดนครศรีธรรมราช	
หน่วยงาน มทร.ศรีวิชัย	งบประมาณ เงินรายได้สะสม
จังหวัดนครศรีธรรมราช	ประจำปี 2568
รองอธิการบดีประจำวิทยาเขตนครศรีธรรมราช ผศ.ชวัญหทัย ใจเบี่ยม	
ผู้อำนวยการสำนักงานวิทยาเขตนครศรีธรรมราช ผศ.อวยพร วงศ์กูล	
หัวหน้างานบริหารกิจการทั่วไป นายปกรณ์ ช่วยเจริญ	
คณะกรรมการกำหนดรายละเอียดคุณลักษณะฯ นายสมชาย เรืองสว่าง นายวัชรพงษ์ พวงลำเจียก นายธีรวัต จำเริญนุสิต นายจักรพล ชังชาว นายภูริเพชร เพชรดีบ	
สถาปนิก นายวัชรพงษ์ พวงลำเจียก ภ-สถ.16309	
วิศวกรโยธา นายภูริเพชร เพชรดีบ ภย.76241 นายจักรพล ชังชาว ภย.58787	
วิศวกรไฟฟ้า นายธีรวัต จำเริญนุสิต ภฟก.51991	
เขียนแบบ นายวัชรพงษ์ พวงลำเจียก	
ประมาณราคา นายภูริเพชร เพชรดีบ นายธีรวัต จำเริญนุสิต	
แบบแสดง แบบขยายป้ายสแตนเลส และตราสัญลักษณ์	มาตราส่วน 1:100
หมายเลขแบบ A-24	แผ่นที่ 25 / จำนวน 52
Note : เนื่องจากระยะต่างๆในแบบอาจคลาดเคลื่อนจากระบบการจัดพิมพ์ ไม่อนุญาตให้วัดด้วยเครื่องมือวัด ให้ถือตัวเลขที่กำหนดเป็นสำคัญ	

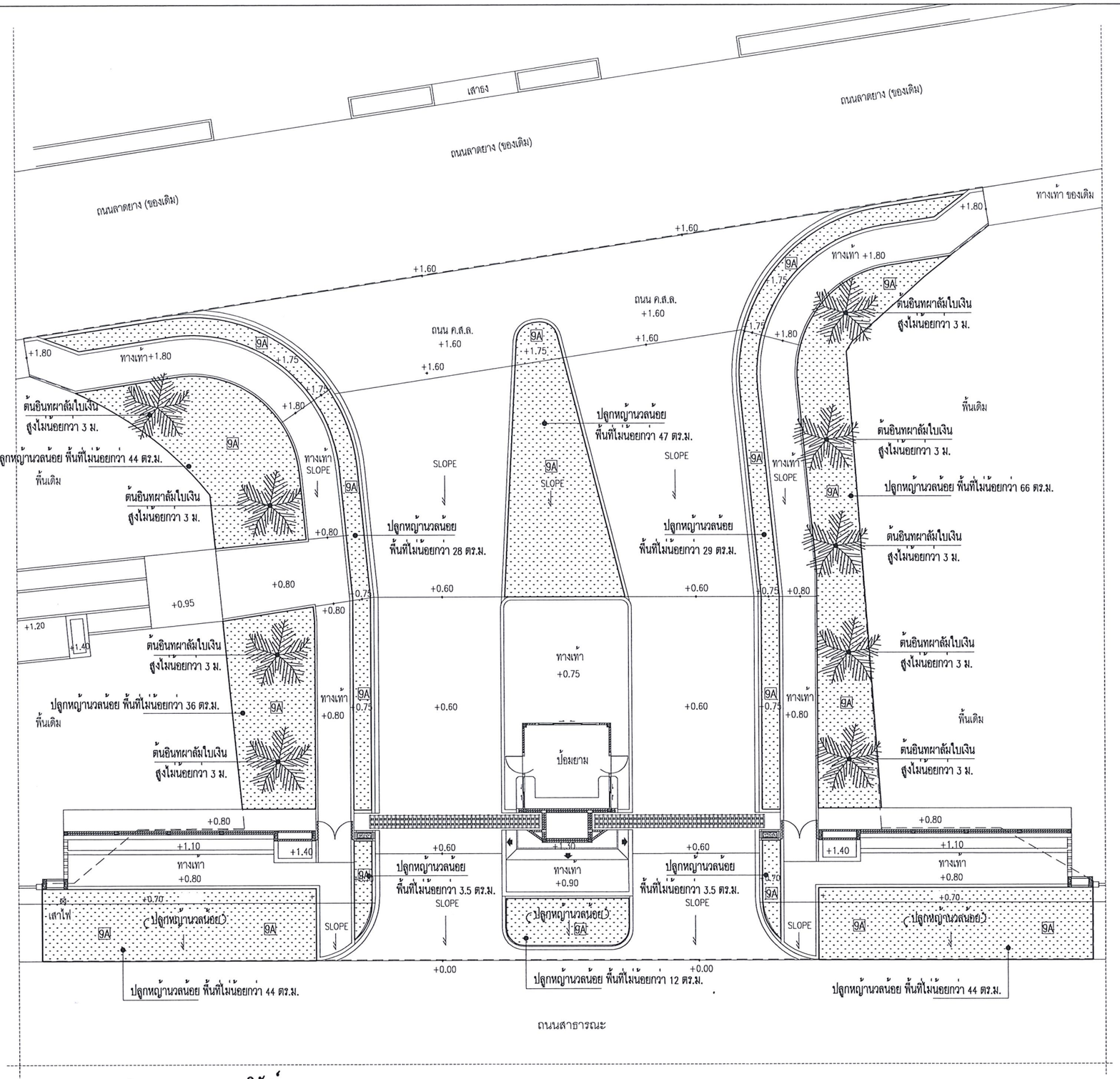

รายการประกอบแบบงานภูมิทัศน์

9A – หญ้านวลน้อย พื้นที่ไม่น้อยกว่า 357 ตร.ม

– ต้นอินทผาลัมใบเงิน สูงไม่น้อยกว่า 3 ม จำนวน 9 ต้น

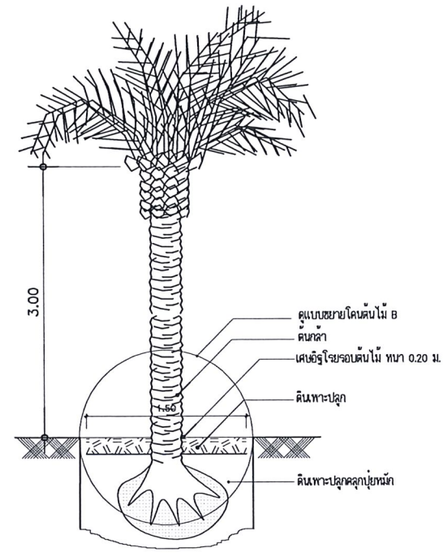

รูปตัด B

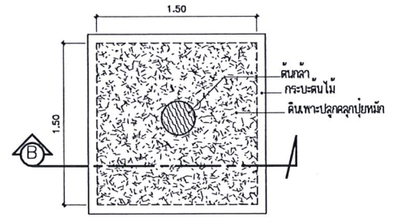

แบบขยายโคนต้นไม้ B

แบบขยายการปลูกต้นปาล์มในกระบะ

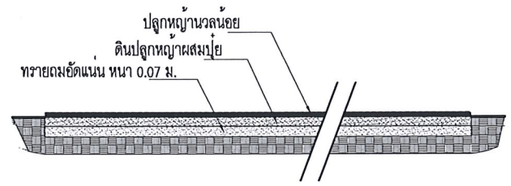

แบบขยายการปลูกหญ้า

แบบขยายผังภูมิทัศน์ (ปรับปรุง)

มาตราส่วน 1 : 200

มหาวิทยาลัยเทคโนโลยีราชมงคลศรีวิชัย
วิทยาเขตนครศรีธรรมราช พื้นที่ใสใหญ่

โครงการ
ป้ายประตูเข้า–ออกและป้อมยาม วิทยาเขตนครศรีธรรมราช

ตำบลท้ำใหญ่ อำเภอทุ่งสง จังหวัดนครศรีธรรมราช

หน่วยงาน	งบประมาณ
มทร.ศรีวิชัย	เงินรายได้สะสม
จังหวัดนครศรีธรรมราช	ประจำปี 2568

รองอธิการดีประจำวิทยาเขตนครศรีธรรมราช
ผศ.ขวัญหทัย ใจเบี่ยม

ผู้อำนวยการสำนักงานวิทยาเขตนครศรีธรรมราช
ผศ.อวยพร วงศ์ฎล

หัวหน้างานบริหารกิจการทั่วไป
นายปกรณ์ ช่วยเจริญ

คณะกรรมการกำหนดรายละเอียดคุณลักษณะฯ
นายสมชาย เรืองสว่าง
นายวัชรพงษ์ พวงลำเจียก
นายธีรวัต จำเริญนุสิต
นายจักรพล ชังชาว
นายภูริเพชร เพชรตีบ

สถาปนิก
นายวัชรพงษ์ พวงลำเจียก ภ–สถ.18399

วิศวกรโยธา
นายภูริเพชร เพชรตีบ ภย.76241
นายจักรพล ชังชาว ภย.58787

วิศวกรไฟฟ้า
นายธีรวัต จำเริญนุสิต ภฟก.51991

เขียนแบบ
นายวัชรพงษ์ พวงลำเจียก

ประมาณราคา
นายภูริเพชร เพชรตีบ
นายธีรวัต จำเริญนุสิต

แบบแสดง	มาตราส่วน
แบบขยายผังภูมิทัศน์ (ปรับปรุง)	1:200

หมายเลขแบบ	แผ่นที่	จำนวน
A-25	26	52

Note :
เนื่องจากระยะต่างๆในแบบอาจคลาดเคลื่อนจากระบบการจัดพิมพ์ ไม่อนุญาตให้วัดด้วยเครื่องมือวัด ให้ถือตัวเลขที่กำหนดเป็นสำคัญ

รายละเอียดประกอบแบบงานวิศวกรรม

1. งานคอนกรีต

1. งานคอนกรีต มีข้อกำหนดดังนี้

1.1 ให้ใช้ปูนซีเมนต์ปอร์ตแลนด์ ตราช้างหรือเอราวัณ ของปูนซีเมนต์ไทย นอกเหนือจากนี้นั้นจะต้องได้รับความเห็นชอบวิศวกรผู้ออกแบบก่อน

1.2 ทรายต้องเป็นทรายน้ำจืด ทึคม แข็ง ไม่แตกง่าย สะอาดปราศจากวัสดุอื่นเจือปน ซึ่งอาจทดสอบได้ด้วยน้ำยาโซเดียมไฮดรอกไซด์ 3 % ตามวิธีมาตรฐาน มีค่า FINESS MOULUS อยู่ระหว่าง 2.75–3.25

1.3 หินต้องเป็นหินสะอาด แข็งแกร่ง ทนทานไม่เปราะแตกง่าย ปราศจากวัสดุอื่นเจือปนต้องมีส่วนคละสม่ำเสมอกลาวดีดูใน 1 ปริมาณ จะมี ก้อนที่มีความยาวของก้อนมากกว่า 3 เท่าของของด้านยืนของก้อนเกิน 20 % ไม่ได้ เมื่อทดสอบการสึกกร่อนโดยวิธี LOS ANGELIS ABRASION TEST แล้วต้องสูญเสียน้ำหนักไม่เกิน 40 %

1.4 น้ำที่ใช้ผสมคอนกรีต ต้องใสสะอาด ดื่มได้ โดยปราศจากรส กลิ่น น้ำมัน กรด ด่าง เกลือ น้ำตาล และสารอินทรีย์สารอื่น

1.5 การผสมคอนกรีต ห้ามใช้คอนกรีตที่ผสมแล้ว เกิน 30 นาที หรือคอนกรีตเริ่มกอตัวเป็นก้อนแล้ว การเทต้องทำให้คอนกรีตที่เทแน่น โดยการใช้เครื่องสั่นคอนกรีต

1.6 กำลังอัดประลัยของคอนกรีต ต้องมีค่าไม่น้อยกว่าตามตารางข้างล่างนี้

CUBE	
280 KSC.	เสา , คาน , พื้น
280 KSC.	นั่นได , ฐานราก
320 KSC.	ถนน , รางระบายน้ำและบ่อพักน้ำ

ทั้งนี้ จะต้องมีใบรับรองกำลังอัดประลัยของคอนกรีตจากสถาบันและองค์กรที่น่าเชื่อถือ และวิศวกรผู้ออกแบบมีสิทธิ์ที่จะสั่งให้ทำลูก CUBE ในระหว่างเทคอนกรีต

2. ไม้แบบ

2. ไม้แบบ มีข้อกำหนดดังนี้

2.1 โดยทั่วไปผนังคอนกรีตเปลือย ให้ใช้ไม้แบบไม้อัด หรือแบบเหล็ก และลบมุม 2x2 เซนติเมตร โดยตลอด

2.2 การค้ำของไม้แบบ ต้องทำอย่างแข็งแรง และปราณีต เมื่อถอดแบบออกแล้วต้องไม่คดหรือโม่งอมากเกินไป ถ้าปรากฏว่าเป็นโพรง หรือ นูน จะต้องปรับแต่งให้เรียบร้อย

2.3 ไม้แบบจะถอดออกไม่ได้จนครบกำหนดเวลา หลังจากเทคอนกรีตแล้วดังนี้
- 2.3.1 แบบข้างเสา ข้างคาน ข้างกำแพง ข้างฐานราก 2 วัน
- 2.3.2 แบบข้างล่างของพื้น 14 วัน และเมื่อถอดแล้ว ให้ค้ำลางคานอีก 12 วัน
- 2.3.3 แบบข้างล่างรองรับคาน 14 วัน และเมื่อถอดแล้ว ให้ค้ำกลางคานอีก 12 วัน ทั้งนี้ให้ยกเว้นในกรณีที่ใช้ปูนซีเมนต์แข็งตัวเร็ว โดยให้ถือกำหนดถอดแบบออกไปเมื่อครบอายุ 7 วัน
- 2.3.4 ในกรณีที่เป็นโครงสร้างบนพื้นดิน ให้บดอัดดินให้แน่น แล้วปูแผ่นพลาสติกก่อนเทคอนกรีต

3. เหล็กเสริมคอนกรีต

3. เหล็กเสริมคอนกรีต มีข้อกำหนดดังนี้

3.1 ต้องเป็นเหล็กเส้นที่ไม่เคยผ่านการใช้งานมาก่อน ไม่มีสนิมขุม ไม่มีวัสดุอื่นแปลกปลอม โดยมีจุด YIELD POINT ดังนี้
- เหล็กข้ออ้อย (DB10 – DB25) ใช้เหล็กชั้นคุณภาพมาตรฐาน มอก. SD40 fy > 4000 ksc.
- เหล็กกลม (RB6 – RB25) ใช้เหล็กชั้นคุณภาพมาตรฐาน มอก. SR24 fy > 2400 ksc.

3.2 ลวดผูกเหล็กใช้เบอร์ 18 ตามมาตรฐานผลิตภัณฑ์อุตสาหกรรม มอก. 138 – 2518 ให้เป็นไปตามมาตรฐานของ วสท. ที่เกี่ยวข้อง หรืออาจใช้ตารางต่อไปนี้เป็นแนวทาง

DIAMETER หน่วยเป็น มม.	ระยะทาบในคาน,พื้น (F.T.L.)	ระยะทาบในเสา (F.C.L.)	ระยะฝังในคาน,พื้น (F.T.A.)	ระยะฝังในเสา (F.C.A.)
6,9	400	300	300	300
12	475	350	315	300
15	650	450	500	325
20	950	575	725	425
25	1475	700	1125	525
28	1850	800	1425	575
32	2400	900	1850	850

3.3 เหล็กรูปพรรณใช้เหล็กชั้นคุณภาพ Fe 24 ลวดเชื่อม ใช้ลวด ELECTRODE ชั้นคุณภาพ E – 70xx

3.4 ระยะทั้งหมดที่ไม่ปรากฏในแบบเป็น เมตร และระดับเป็นเมตร และใช้ตัวเลขที่แสดงอยู่ในแบบ ถ้าระยะใดไม่ชัดเจนให้ตรวจสอบกับทาง วิศวกรผู้ออกแบบก่อนทำการก่อสร้าง

3.5 พื้นดาดฟ้า , พื้นห้องน้ำ , พื้นระเบียง และโครงสร้างที่สัมผัสกับน้ำให้ผสมน้ำยาผสมคอนกรีต เพื่อป้องกันการซึมของน้ำ

3.6 ในกรณีที่แบบแปลนไม่ชัดเจน หรือขัดแย้งกับรายการอื่นผู้รับเหมาต้องสอบถามวิศวกรผู้ออกแบบ ก่อนดำเนินการก่อสร้าง

3.7 มาตรฐานในการก่อสร้าง ให้เป็นไปตามมาตรฐานวิศวกรรม ของวิศวกรรมสถานแห่งประเทศไทย

หมายเหตุ

1. กรณีเป็นเสา , คาน , โครงสร้างชนิด Precast Concrete ให้ใช้กำลังอัดประลัย fc' = 280 ksc เหล็กเสริมให้ใช้มาตรฐาน SR24 , SD40.
1. กรณีเป็นถนน ให้ใช้กำลังอัดประลัย fc' = 320 ksc เหล็กเสริมให้ใช้มาตรฐาน SR24 , SD40.
2. งานโครงสร้างฐานรากจะต้องมีการตรวจสอบสภาพดินและปรับฐานรากให้เหมาะสมกับสภาพพื้นที่ก่อนทำงานจริงทุกครั้ง

มาตรฐานเหล็กเสริมงานคอนกรีต

(ถ้าไม่ได้ระบุในแบบ รายละเอียดเกี่ยวกับเหล็กเสริมและคอนกรีต ให้ปฏิบัติตาม "มาตรฐานสำหรับอาคารคอนกรีตเสริมเหล็ก ฉบับ 1001–16 ของวิศวกรรมสถานแห่งประเทศไทย)

สัญลักษณ์ทั่วไป	
RB.	เหล็กเส้นกลม
DB.	เหล็กข้ออ้อย
@0.xx(STR)	ระยะเหล็กปลอก
คม. L/S	ระยะเหล็กคอม้า
ดสค.	ตรงสลับคอม้า
>	มากกว่า
<	น้อยกว่า
≯	ไม่มากกว่า
≮	ไม่น้อยกว่า
≈	ประมาณ
⊥—⊥	ระยะริมถึงริม
⊥—⊥	ระยะศูนย์กลางถึงศูนย์กลาง
⊥—⊥	ระยะริมถึงศูนย์กลาง
สพ.	เหล็กเสริมพิเศษ
T&B	เหล็กเสริมบนและล่าง

ขนาดรัศมีของข้องอเหล็ก

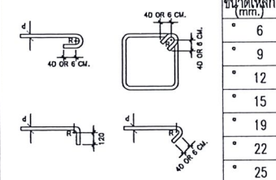

ขนาดรัศมีของข้องอที่เล็กที่สุด	เหล็กปลอก
RB 6–25 mm. R–2.50	R ≯ D
DB 9–15 mm. R–2.50	
DB 19–25 mm. R–30	

ระยะทาบ							
เหล็กเสริมรับแรงดึง				เหล็กเสริมรับแรงอัด			
ขนาดเหล็ก (mm.)	ระยะทาบ (cm.)	ขนาดเหล็ก (mm.)	ระยะทาบ (cm.)	ขนาดเหล็ก (mm.)	ระยะทาบ (cm.)	ขนาดเหล็ก (mm.)	ระยะทาบ (cm.)
° 6	55	DB 12	60	° 6	30	DB 12	45
° 9	80	DB 16	80	° 9	45	DB 16	60
° 12	110	DB 20	95	° 12	60	DB 20	70
° 15	135	DB 25	–*	° 15	75	DB 25	–*
° 19	170	DB 28	–*	° 19	95	DB 28	–*
° 22	–*	–	–	° 22	–*	–	–
° 25	–*	–	–	° 25	–*	–	–
° 28	–*	–	–	° 28	–*	–	–

หมายเหตุ
1. ในเสาปลอกเดียว ปริมาณของเหล็กที่ตอทาบกันจะต้องมีอัตราส่วนพื้นที่หน้าตัดเหล็กต่อคอนกรีตต้องไม่เกิน 0.04 ในความยาว 1.00 ไม่ว่าจะเป็นช่วงใด
2. ณ หน้าตัดใด ๆ ของคาน จะมีรอยต่อของเหล็กเสริมเกิน 25 % ของจำนวนเหล็กเสริมทั้งหมดไม่ได้
3. ระยะทาบที่ระบุในตารางเป็นระยะต่ำสุด

เหล็กที่มีขนาดใหญ่กว่า 20 mm. ให้ต่อโดยวิธีเชื่อมเท่านั้น

การเสริมเหล็กช่องเปิดพื้นและผนัง คสล.

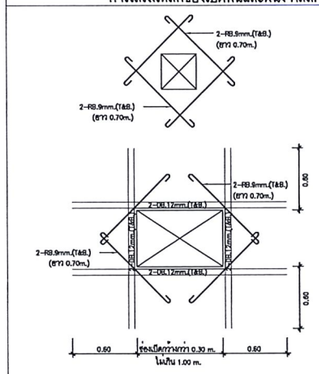

การเสริมเหล็กมุมผนัง คสล.

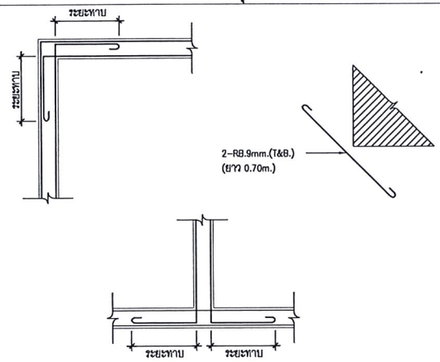

ความหนาของคอนกรีตที่หุ้มเหล็กเสริม

หากไม่มีข้อกำหนดเป็นอย่างอื่น ให้ใช้ระยะหุ้มต่อไปนี้เป็นเกณฑ์ในการเสริมเหล็ก (หน่วย : cm.)

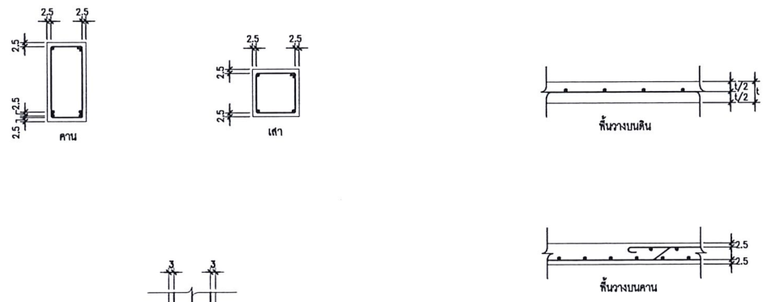

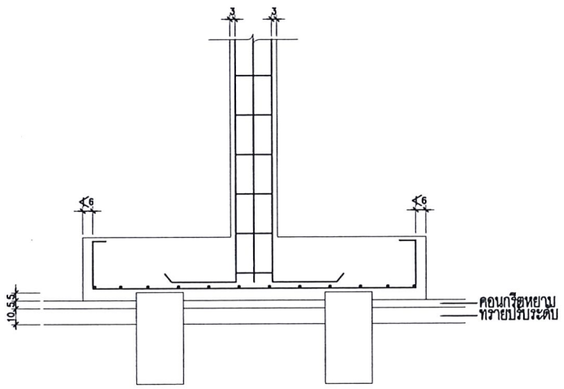

ฐานราก

มหาวิทยาลัยเทคโนโลยีราชมงคลศรีวิชัย
วิทยาเขตนครศรีธรรมราช พื้นที่ใส่ใหญ่

โครงการ
ป้ายประตูเข้า–ออกและป้อมยาม
วิทยาเขตนครศรีธรรมราช

ตำบลท้ำใหญ่ อำเภอทุ่งสง จังหวัดนครศรีธรรมราช

หน่วยงาน	งบประมาณ
มทร.ศรีวิชัย	เงินรายได้สะสม
จังหวัดนครศรีธรรมราช	ประจำปี 2568

รองอธิการบดีประจำวิทยาเขตนครศรีธรรมราช
ผศ.ชาญหทัย ใจเปี่ยม

ผู้อำนวยการสำนักงานวิทยาเขตนครศรีธรรมราช
ผศ.อวยพร วงศ์กูล

หัวหน้างานบริหารกิจการทั่วไป
นายปกรณ์ ช่วยเจริญ

คณะกรรมการกำหนดรายละเอียดคุณลักษณะฯ
นายสมชาย เรืองสว่าง
นายวัชรพงษ์ พวงลำเจียก
นายธีรวัต จำเริญนุสิต
นายจักรพล ชังขาว
นายภูริเพชร เพชรตีบ

สถาปนิก
นายวัชรพงษ์ พวงลำเจียก ภ–สถ.18309

วิศวกรโยธา
นายภูริเพชร เพชรตีบ ภย.76241
นายจักรพล ชังขาว ภย.58787

วิศวกรไฟฟ้า
นายธีรวัต จำเริญนุสิต ภฟก.51991

เขียนแบบ
นายวัชรพงษ์ พวงลำเจียก

ประมาณราคา
นายภูริเพชร เพชรตีบ
นายธีรวัต จำเริญนุสิต

แบบแสดง	มาตราส่วน
รายละเอียดประกอบ	-----
แบบงานวิศวกรรม	

หมายเลขแบบ	แผ่นที่	จำนวน
S–01	27	52

Note :
เนื่องจากระยะต่างๆในแบบอาจคลาดเคลื่อนจากระบบการจัดพิมพ์ ไม่อนุญาตให้วัดด้วยเครื่องมือวัด ให้ถือตัวเลขที่กำหนดเป็นสำคัญ

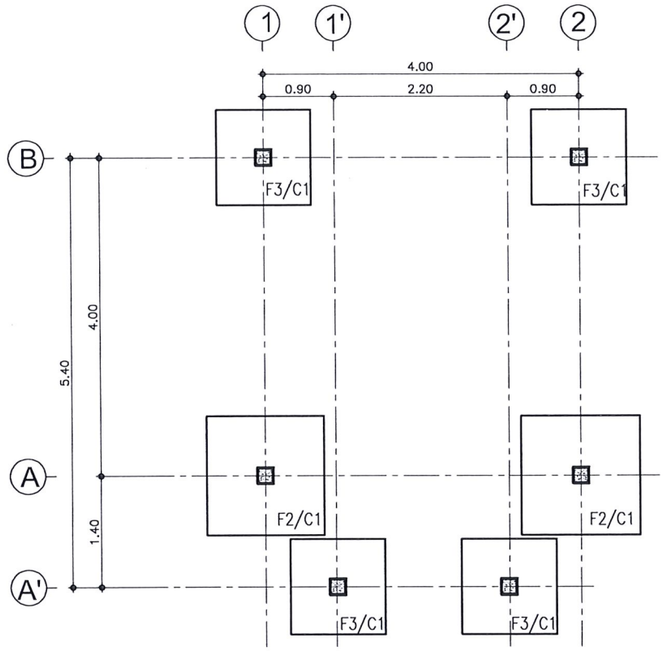

แปลนฐานรากและเสาตอม่อ (ป้อมยาม)

มาตราส่วน 1 : 75

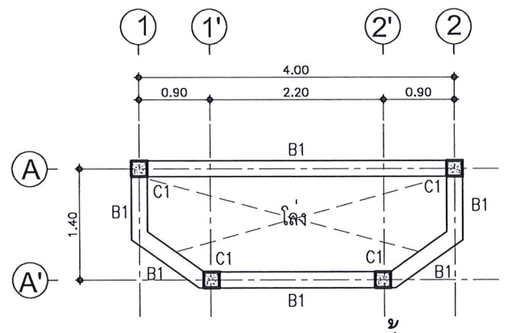

แปลนเสา และคาน 2 (ป้อมยาม)

มาตราส่วน 1 : 75

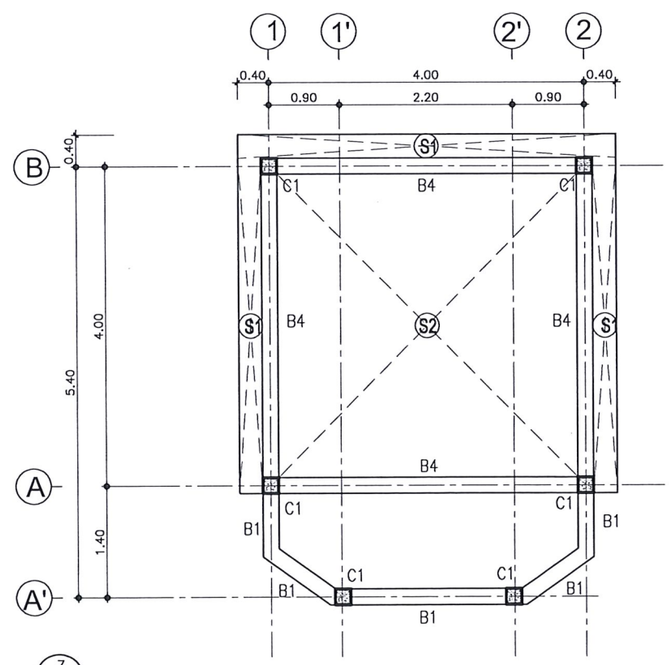

แปลนเสา คานและพื้นหลังคา 1 (ป้อมยาม)

มาตราส่วน 1 : 75

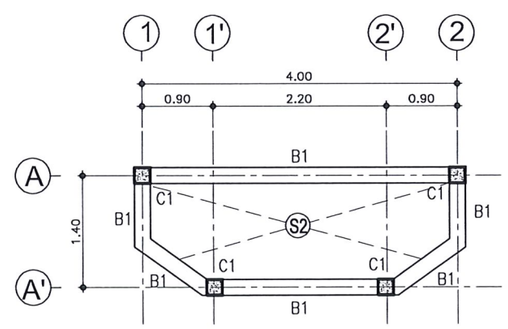

แปลนเสา คานและพื้นหลังคา 3 (ป้อมยาม)

มาตราส่วน 1 : 75

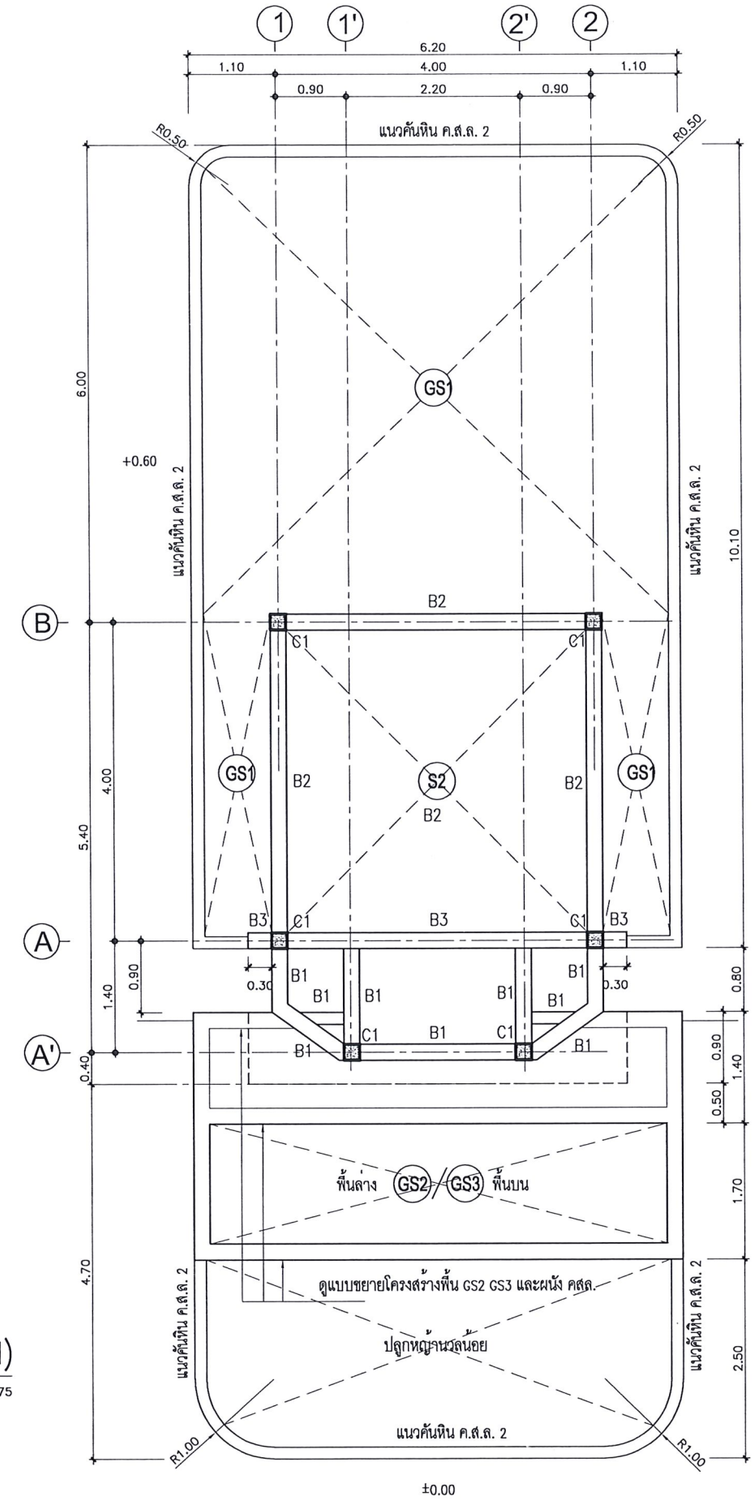

แปลนเสา คานและพื้น (ป้อมยาม)

มาตราส่วน 1 : 75

มหาวิทยาลัยเทคโนโลยีราชมงคลศรีวิชัย
วิทยาเขตนครศรีธรรมราช พื้นที่ใต้ใหญ่

โครงการ
ป้ายประตูเข้า-ออกและป้อมยาม
วิทยาเขตนครศรีธรรมราช

ตำบลถ้ำใหญ่ อำเภอทุ่งสง จังหวัดนครศรีธรรมราช

หน่วยงาน	งบประมาณ
มทร.ศรีวิชัย	เงินรายได้สะสม
จังหวัดนครศรีธรรมราช	ประจำปี 2568

รองอธิการบดีประจำวิทยาเขตนครศรีธรรมราช
ผศ.ชวัญหทัย ใจเบี่ยม

ผู้อำนวยการสำนักงานวิทยาเขตนครศรีธรรมราช
ผศ.อวยพร วงศ์กูล

หัวหน้างานบริหารกิจการทั่วไป
นายปกรณ์ ช่วยเจริญ

คณะกรรมการกำหนดรายละเอียดคุณลักษณะฯ
นายสมชาย เรืองสว่าง
นายวัชรพงษ์ พวงลำเจียก
นายธีรวัต จำเริญนุสิต
นายจักรพล ชังขาว
นายภูริเพชร เพชรดีบ

สถาปนิก
นายวัชรพงษ์ พวงลำเจียก ภ-สถ.18309

วิศวกรโยธา
นายภูริเพชร เพชรดีบ ภย.76241
นายจักรพล ชังขาว ภย.58787

วิศวกรไฟฟ้า
นายธีรวัต จำเริญนุสิต ภฟก.51991

เขียนแบบ
นายวัชรพงษ์ พวงลำเจียก

ประมาณราคา
นายภูริเพชร เพชรดีบ
นายธีรวัต จำเริญนุสิต

แบบแสดง	มาตราส่วน
แบบขยายแปลนโครงสร้าง	1:75
ป้อมยาม(ปรับปรุง)	

หมายเลขแบบ	แผ่นที่	จำนวน
S-02	28	52

Note :
เนื่องจากระยะต่างๆในแบบอาจคลาดเคลื่อนจากระบบการจัดพิมพ์ ไม่อนุญาตให้วัดด้วยเครื่องมือวัด ให้ถือตัวเลขที่กำหนดเป็นสำคัญ

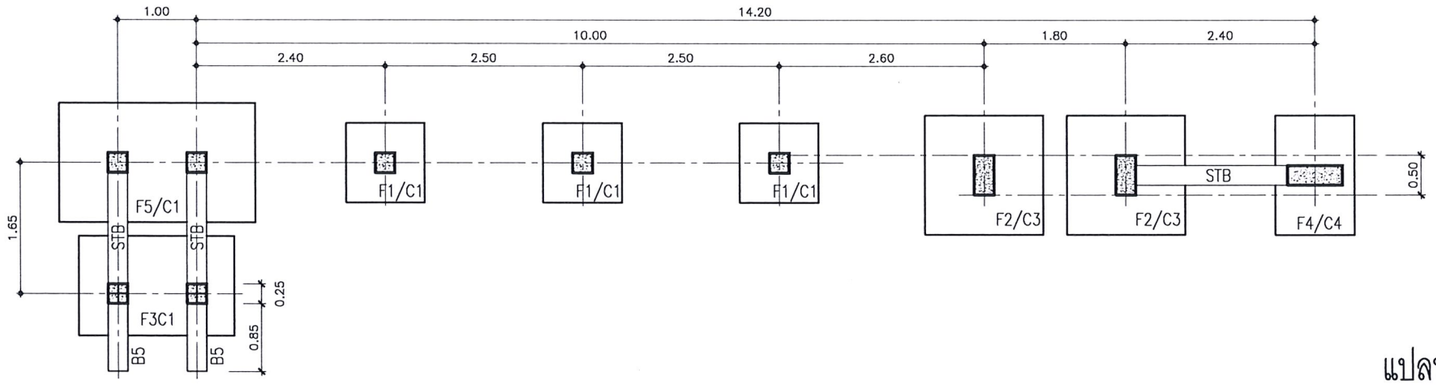

แปลนฐานรากและเสาตอม่อ (ป้ายและทางเข้า)

มาตราส่วน 1 : 75

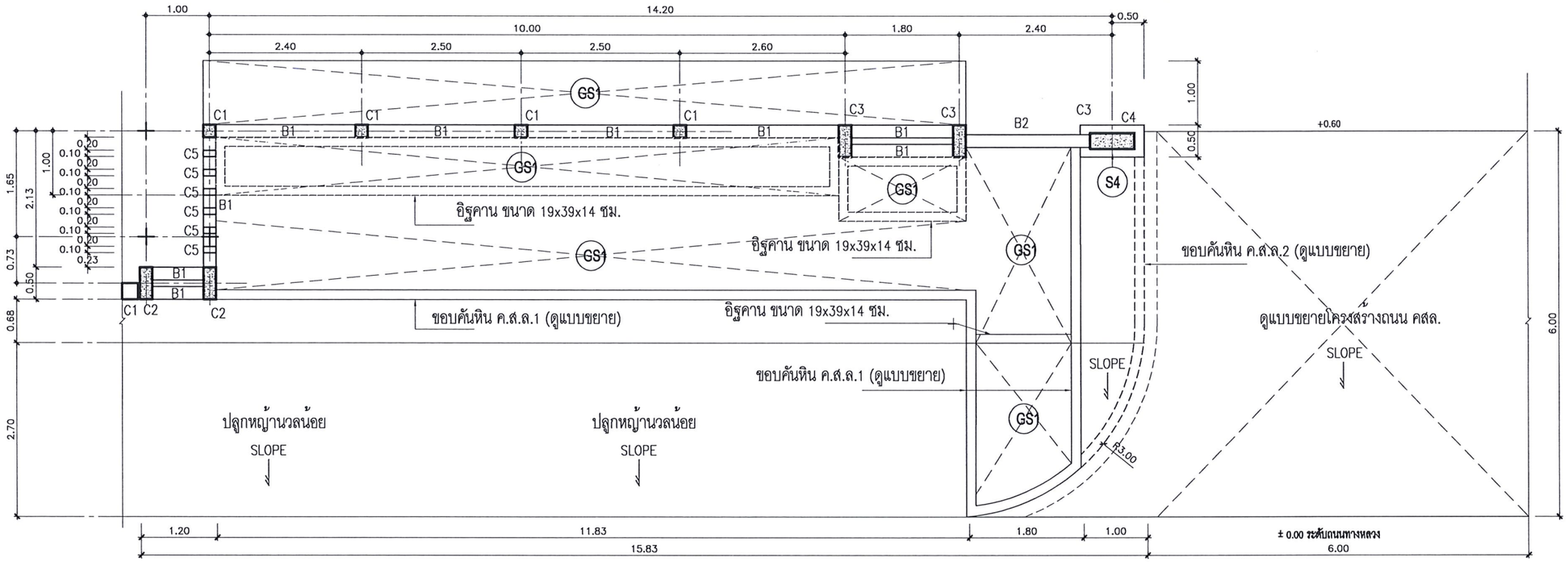

แปลนฐานรากและเสาตอม่อ (ป้ายและทางเข้า)

มาตราส่วน 1 : 75

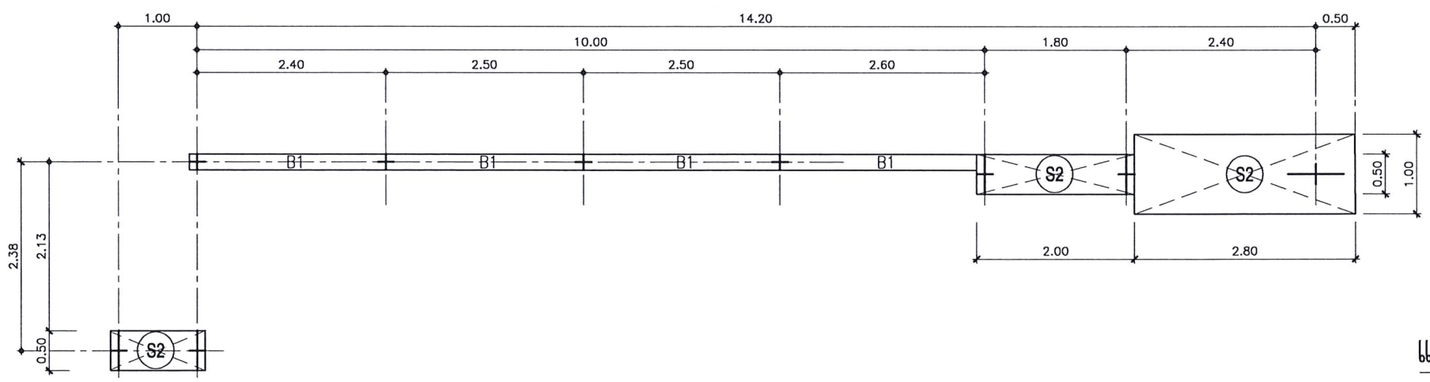

แปลนคานและพื้นหลังคา (ป้ายและทางเข้า)

มาตราส่วน 1 : 75

มหาวิทยาลัยเทคโนโลยีราชมงคลศรีวิชัย
วิทยาเขตนครศรีธรรมราช พื้นที่ใต้ใหญ่

โครงการ
ป้ายประตูเข้า–ออกและป้อมยาม
วิทยาเขตนครศรีธรรมราช

ตำบลถ้ำใหญ่ อำเภอทุ่งสง จังหวัดนครศรีธรรมราช

หน่วยงาน	งบประมาณ
มทร.ศรีวิชัย	เงินรายได้สะสม
จังหวัดนครศรีธรรมราช	ประจำปี 2568

รองอธิการบดีประจำวิทยาเขตนครศรีธรรมราช
ผศ.ชัญหทัย ใจเบี่ยม

ผู้อำนวยการสำนักงานวิทยาเขตนครศรีธรรมราช
ผศ.อวยพร วงศ์กูล

หัวหน้างานบริหารกิจการทั่วไป
นายปกรณ์ ช่วยเจริญ

คณะกรรมการกำหนดรายละเอียดคุณลักษณะฯ
นายสมชาย เรืองสว่าง
นายวัชรพงษ์ พวงลำเจียก
นายธีรวัต จำเริญนุสิต
นายจักรพล ชังขาว
นายภูริเพชร เพชรดีบ

สถาปนิก
นายวัชรพงษ์ พวงลำเจียก ภ.-สถ.18309

วิศวกรโยธา
นายภูริเพชร เพชรดีบ ภย.76241
นายจักรพล ชังขาว ภย.58787

วิศวกรไฟฟ้า
นายธีรวัต จำเริญนุสิต ภฟก.51991

เขียนแบบ
นายวัชรพงษ์ พวงลำเจียก

ประมาณราคา
นายภูริเพชร เพชรดีบ
นายธีรวัต จำเริญนุสิต

แบบแสดง	มาตราส่วน
แบบขยายแปลนป้าย และทางเข้า (ปรับปรุง)	1:75

หมายเลขแบบ	แผ่นที่	จำนวน
S-03	29	52

Note :
เนื่องจากระยะต่างๆในแบบอาจคลาดเคลื่อนจากระบบการจัดพิมพ์ ไม่อนุญาตให้วัดด้วยเครื่องมือวัด ให้ถือตัวเลขที่กำหนดเป็นสำคัญ

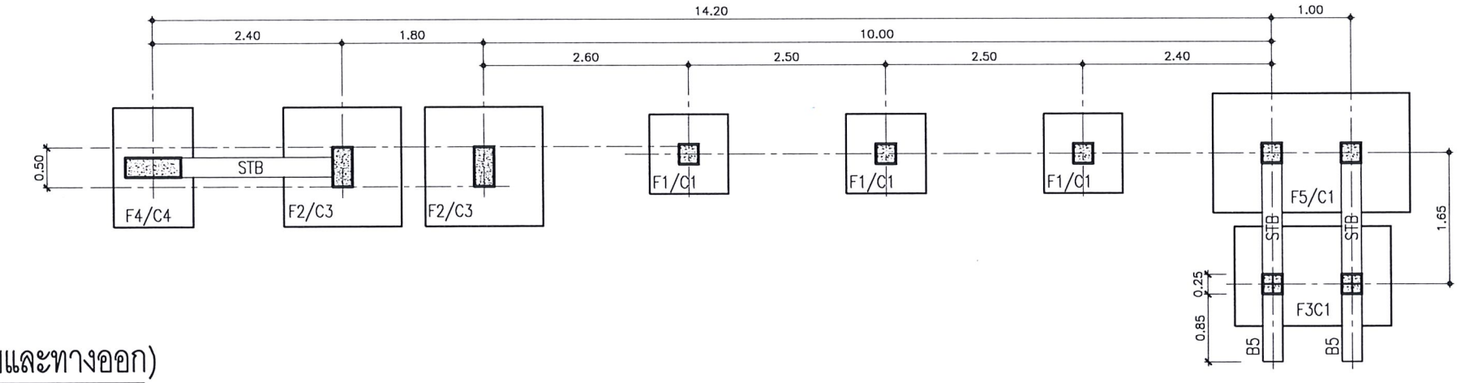

แปลนฐานรากและเสาตอม่อ (ป้ายและทางออก)

มาตราส่วน

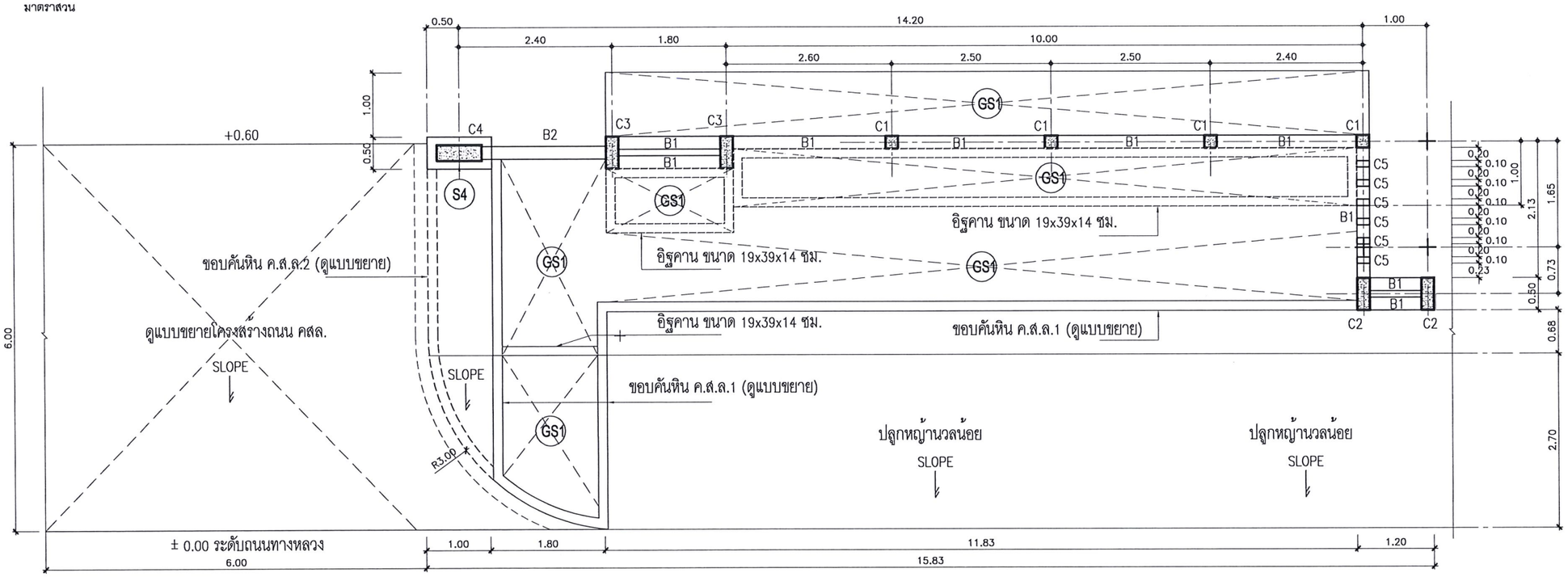

แปลนฐานรากและเสาตอม่อ (ป้ายและทางออก)

มาตราส่วน 1 : 75

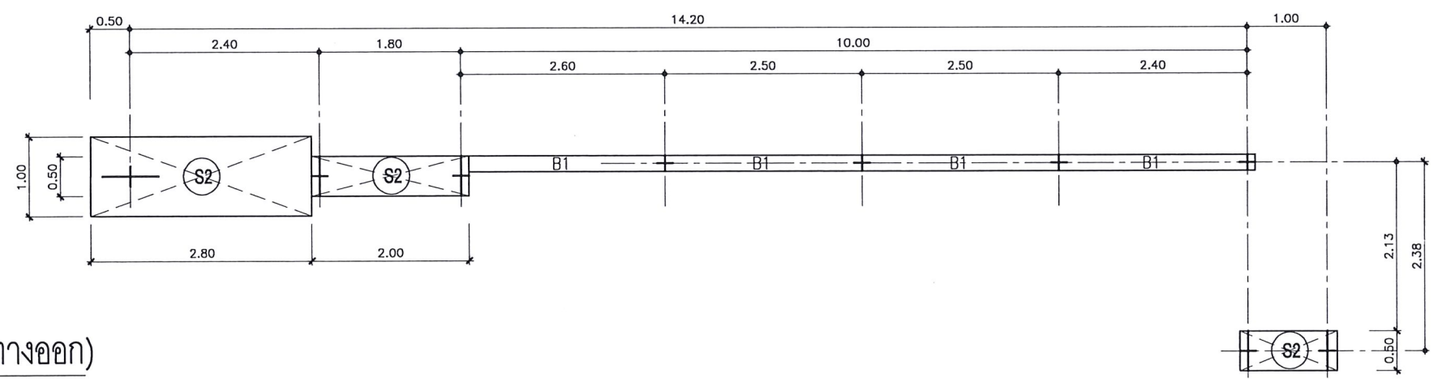

แปลนคานและพื้นหลังคา (ป้ายและทางออก)

มาตราส่วน 1 : 75

มหาวิทยาลัยเทคโนโลยีราชมงคลศรีวิชัย
วิทยาเขตนครศรีธรรมราช พื้นที่ใต้ใหญ่

โครงการ
ป้ายประตูเข้า-ออกและป้อมยาม
วิทยาเขตนครศรีธรรมราช

ตำบลถ้ำใหญ่ อำเภอทุ่งสง จังหวัดนครศรีธรรมราช

หน่วยงาน	งบประมาณ
มทร.ศรีวิชัย	เงินรายได้สะสม
จังหวัดนครศรีธรรมราช	ประจำปี 2568

รองอธิการบดีประจำวิทยาเขตนครศรีธรรมราช
ผศ.ชวัชพัทย์ ใจเบี่ยม

ผู้อำนวยการสำนักงานวิทยาเขตนครศรีธรรมราช
ผศ.อวยพร วงศ์กูล

หัวหน้างานบริหารกิจการทั่วไป
นายปกรณ์ ช่วยเจริญ

คณะกรรมการกำหนดรายละเอียดคุณลักษณะฯ
นายสมชาย เรืองสว่าง
นายวัชรพงษ์ พวงลำเจียก
นายธีรวัต จำเริญนุสิต
นายจักรพล ชังขาว
นายภูริเพชร เพชรตีบ

สถาปนิก
นายวัชรพงษ์ พวงลำเจียก ภ-สถ.18309

วิศวกรโยธา
นายภูริเพชร เพชรตีบ ภย.76241
นายจักรพล ชังขาว ภย.58787

วิศวกรไฟฟ้า
นายธีรวัต จำเริญนุสิต ภฟก.51991

เขียนแบบ
นายวัชรพงษ์ พวงลำเจียก

ประมาณราคา
นายภูริเพชร เพชรตีบ
นายธีรวัต จำเริญนุสิต

แบบแสดง	มาตราส่วน
แบบขยายแปลนป้าย และทางออก (ปรับปรุง)	1:75

หมายเลขแบบ	แผ่นที่	จำนวน
S-04	30	52

Note :
เนื่องจากระยะต่างๆในแบบอาจคลาดเคลื่อนจากระบบการจัดพิมพ์ ไม่อนุญาตให้วัดด้วยเครื่องมือวัด ให้ถือตัวเลขที่กำหนดเป็นสำคัญ

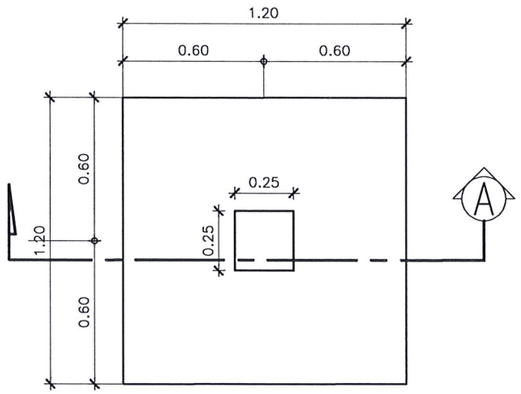

แบบขยายฐานราก F1,C1

มาตราส่วน 1:25

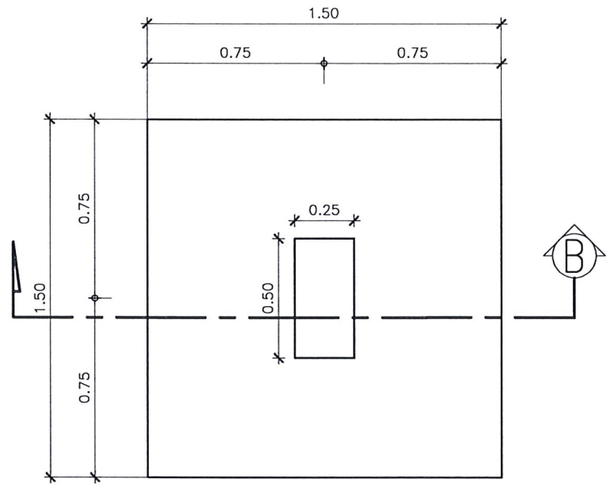

แบบขยายฐานราก F2,C3

มาตราส่วน 1:25

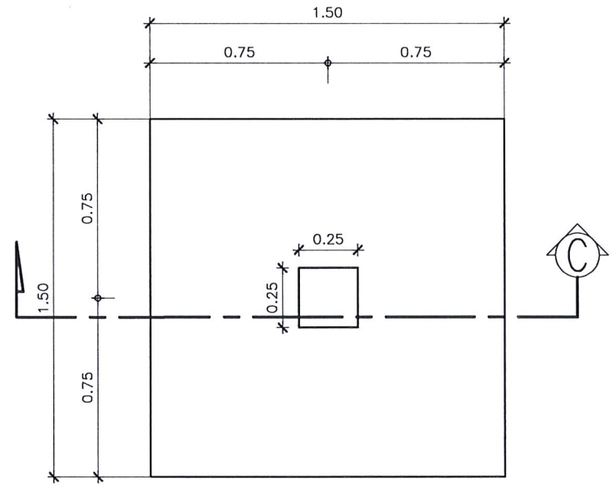

แบบขยายฐานราก F2,C1

มาตราส่วน 1:25

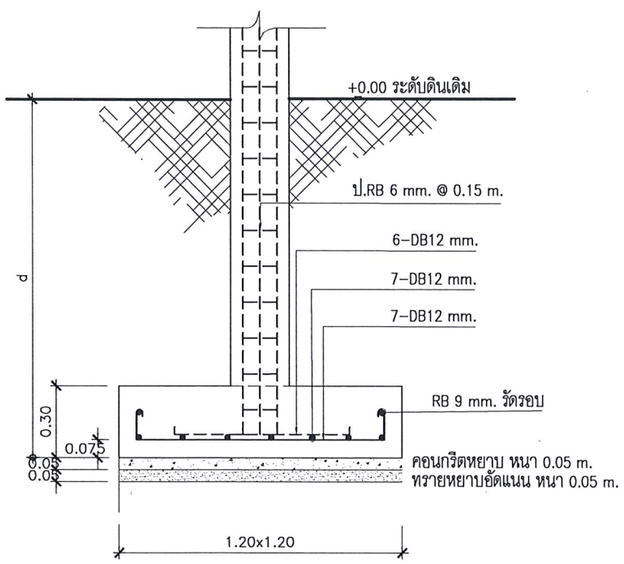

รูปตัด A

มาตราส่วน 1:25

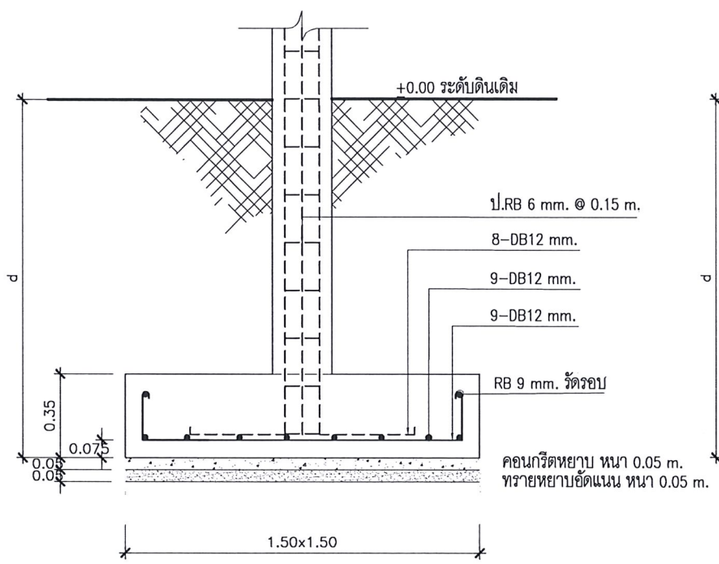

รูปตัด B

มาตราส่วน 1:25

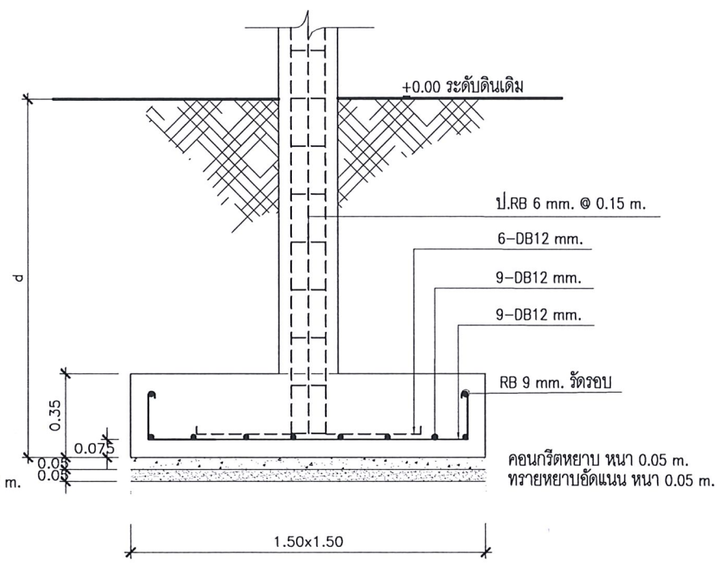

รูปตัด C

มาตราส่วน 1:25

รายละเอียดการก่อสร้าง

1. ต้องทำการทดสอบ plate bearing test
2. พ่นหรือทาน้ำยาบ่มคอนกรีตทุกส่วนโครงสร้าง คสล. ที่ไม่มีแบบหล่อปิดผิว
3. ทุกส่วนโครงสร้าง คสล. ที่มีแบบหล่อปิดผิวให้รดน้ำเพื่อบ่มคอนกรีต
4. ทุกส่วนโครงสร้าง คสล. เมื่อถอดแบบหล่อให้พ่นน้ำยาบ่มคอนกรีต

d = ความลึกของฐานรากให้พิจารณาผลทดสอบการรับน้ำหนักของชั้นดิน
ชั้นดินต้องรับกำลังแบกทานปลอดภัยอย่างน้อยที่ 12 ตัน/ตร.ม.

แบบขยายฐานราก 1

มาตราส่วน 1 : 25

มหาวิทยาลัยเทคโนโลยีราชมงคลศรีวิชัย
วิทยาเขตนครศรีธรรมราช พื้นที่ใสใหญ่

โครงการ
ป้ายประตูเข้า-ออกและป้อมยาม
วิทยาเขตนครศรีธรรมราช

ตำบลถ้ำใหญ่ อำเภอทุ่งสง จังหวัดนครศรีธรรมราช

หน่วยงาน	งบประมาณ
มทร.ศรีวิชัย	เงินรายได้สะสม
จังหวัดนครศรีธรรมราช	ประจำปี 2568

รองอธิการบดีประจำวิทยาเขตนครศรีธรรมราช
ผศ.ชวัญหทัย ใจเบี่ยม

ผู้อำนวยการสำนักงานวิทยาเขตนครศรีธรรมราช
ผศ.อวยพร วงศ์กูล

หัวหน้างานบริหารกิจการทั่วไป
นายปกรณ์ ช่วยเจริญ

คณะกรรมการกำหนดรายละเอียดคุณลักษณะฯ
นายสมชาย เรืองสว่าง
นายวัชรพงษ์ พวงลำเจียก
นายธีรวัต จำเริญนุสิต
นายจักรพล ชังขาว
นายภูริเพชร เพชรตีบ

สถาปนิก
นายวัชรพงษ์ พวงลำเจียก ภ-สถ.18309

วิศวกรโยธา
นายภูริเพชร เพชรตีบ ภย.76241
นายจักรพล ชังขาว ภย.58787

วิศวกรไฟฟ้า
นายธีรวัต จำเริญนุสิต ภฟก.51991

เขียนแบบ
นายวัชรพงษ์ พวงลำเจียก

ประมาณราคา
นายภูริเพชร เพชรตีบ
นายธีรวัต จำเริญนุสิต

แบบแสดง	มาตราส่วน
แบบขยายฐานราก 1	1:25

หมายเลขแบบ	แผ่นที่	จำนวน
S-05	31	52

Note :
เนื่องจากระยะต่างๆในแบบอาจคลาดเคลื่อนจากระบบการจัดพิมพ์ ไม่อนุญาตให้วัดด้วยเครื่องมือวัด ให้ถือตัวเลขที่กำหนดเป็นสำคัญ

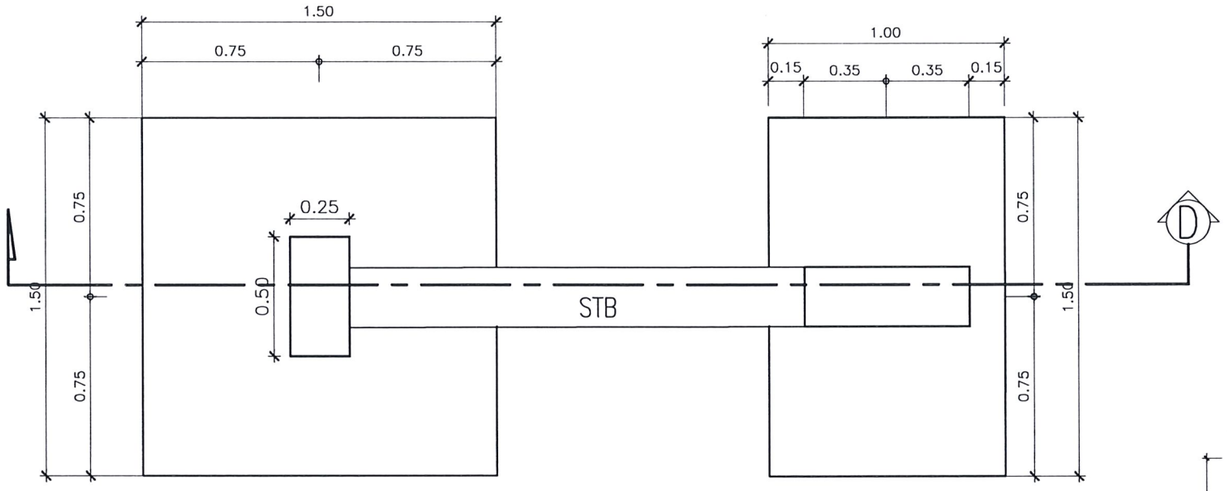

แบบขยายฐานราก F2,C3

มาตราส่วน 1:25

แบบขยายฐานราก F4,C4

มาตราส่วน 1:25

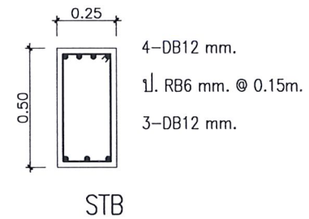

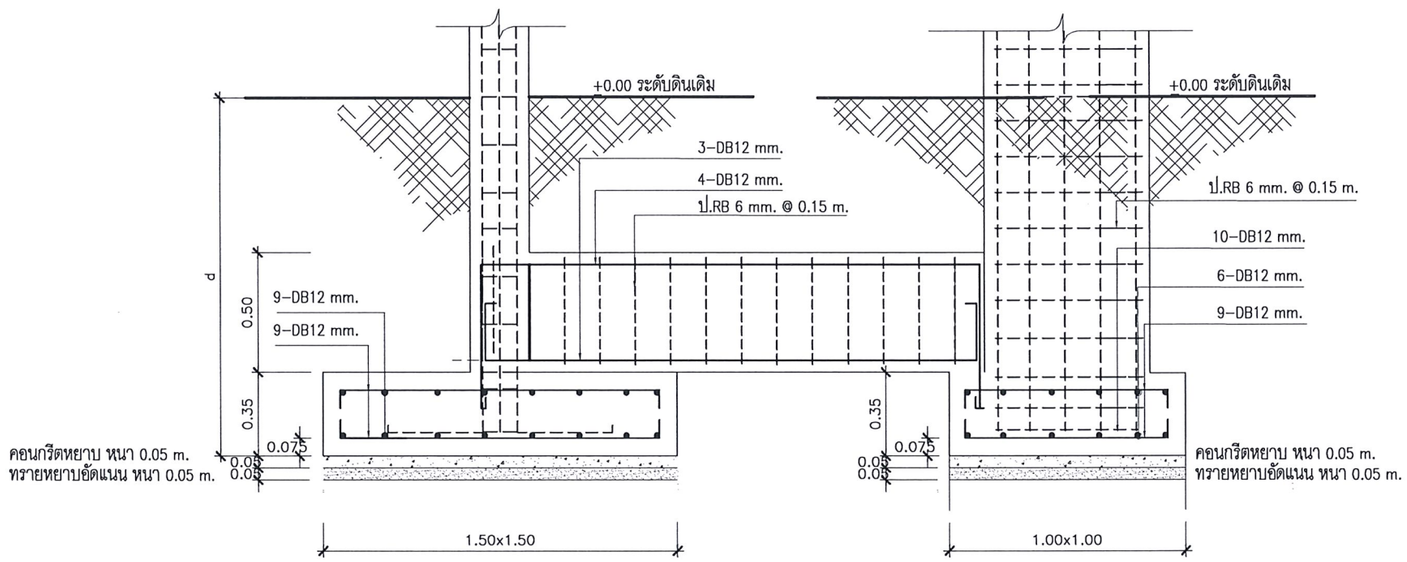

รูปตัด D

มาตราส่วน 1:25

รายละเอียดการก่อสร้าง

1. ต้องทำการทดสอบ plate bearing test
2. พ่นหรือทาน้ำยาบ่มคอนกรีตทุกส่วนโครงสร้าง คสล. ที่ไม่มีแบบหล่อปิดผิว
3. ทุกส่วนโครงสร้าง คสล. ที่มีแบบหล่อปิดผิวให้รดน้ำเพื่อบ่มคอนกรีต
4. ทุกส่วนโครงสร้าง คสล. เมื่อถอดแบบหล่อให้พ่นน้ำยาบ่มคอนกรีต

d = ความลึกของฐานรากให้พิจารณาผลทดสอบการรับน้ำหนักของชั้นดิน
ชั้นดินต้องรับกำลังแบกทานปลอดภัยอย่างน้อยที่ 12 ตัน/ตร.ม.

แบบขยายฐานราก 2

มาตราส่วน 1 : 25

มหาวิทยาลัยเทคโนโลยีราชมงคลศรีวิชัย
วิทยาเขตนครศรีธรรมราช พื้นที่ใสใหญ่

โครงการ
ป้ายประตูเข้า–ออกและป้อมยาม
วิทยาเขตนครศรีธรรมราช

ตำบลถ้ำใหญ่ อำเภอทุ่งสง จังหวัดนครศรีธรรมราช

หน่วยงาน	งบประมาณ
มทร.ศรีวิชัย	เงินรายได้สะสม
จังหวัดนครศรีธรรมราช	ประจำปี 2568

รองอธิการบดีประจำวิทยาเขตนครศรีธรรมราช
ผศ.ชวัญหทัย ใจเบี่ยม

ผู้อำนวยการสำนักงานวิทยาเขตนครศรีธรรมราช
ผศ.อวยพร วงศ์กูล

หัวหน้างานบริหารกิจการทั่วไป
นายปกรณ์ ช่วยเจริญ

คณะกรรมการกำหนดรายละเอียดคุณลักษณะฯ
นายสมชาย เรืองสว่าง
นายวัชรพงษ์ พวงลำเจียก
นายธีรวัต จำเริญนุสิต
นายจักรพล ชังชาว
นายภูริเพชร เพชรดีบ

สถาปนิก
นายวัชรพงษ์ พวงลำเจียก ภ–สถ.18309

วิศวกรโยธา
นายภูริเพชร เพชรดีบ ภย.76241
นายจักรพล ชังชาว ภย.58787

วิศวกรไฟฟ้า
นายธีรวัต จำเริญนุสิต ภฟก.51991

เขียนแบบ
นายวัชรพงษ์ พวงลำเจียก

ประมาณราคา
นายภูริเพชร เพชรดีบ
นายธีรวัต จำเริญนุสิต

แบบแสดง	มาตราส่วน
แบบขยายฐานราก 2	1:25

หมายเลขแบบ	แผ่นที่	จำนวน
S–06	32	52

Note :
เนื่องจากระยะต่างๆในแบบอาจคลาดเคลื่อนจากระบบการจัดพิมพ์ ไม่อนุญาตให้วัดด้วยเครื่องมือวัด ให้ถือตัวเลขที่กำหนดเป็นสำคัญ

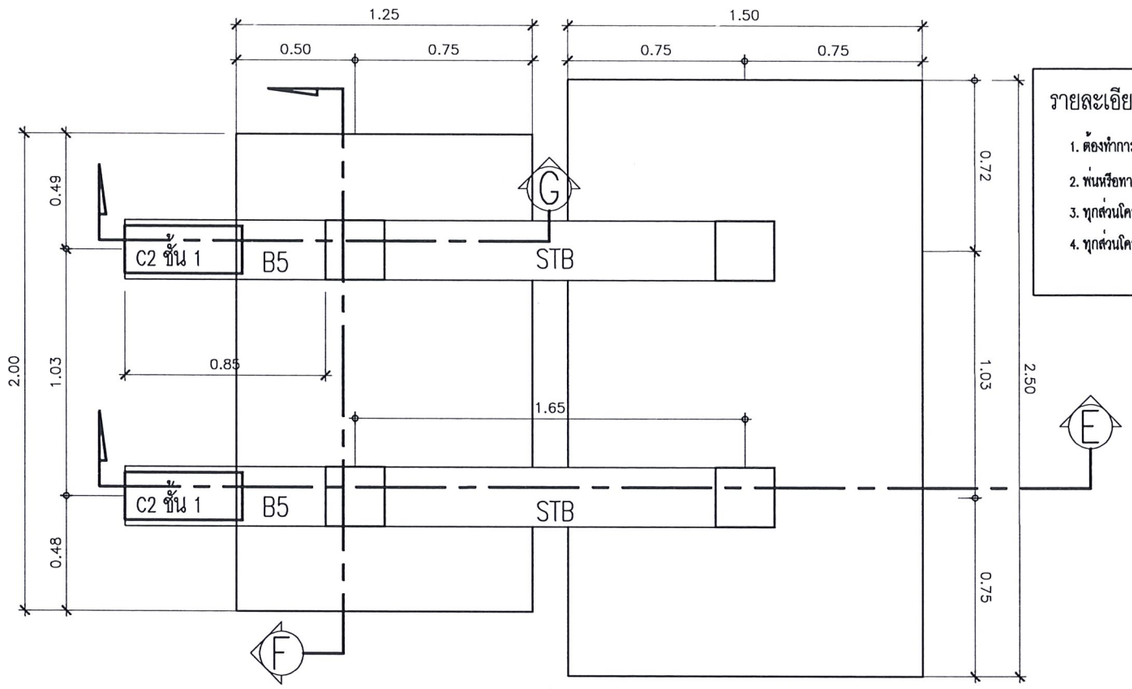

แบบขยายฐานราก F5,C1

มาตราส่วน 1:25

รายละเอียดการก่อสร้าง

1. ต้องทำการทดสอบ plate bearing test
2. พ่นหรือทาน้ำยาบ่มคอนกรีตทุกส่วนโครงสร้าง คสล. ที่ไม่มีแบบหล่อปิดผิว
3. ทุกส่วนโครงสร้าง คสล. ที่มีแบบหล่อปิดผิวให้รดน้ำเพื่อบ่มคอนกรีต
4. ทุกส่วนโครงสร้าง คสล. เมื่อถอดแบบหล่อให้พ่นน้ำยาบ่มคอนกรีต

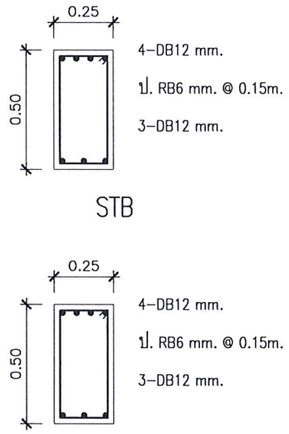

d = ความลึกของฐานรากให้พิจารณาผลทดสอบการรับน้ำหนักของชั้นดิน
ชั้นดินต้องรับกำลังแบกทานปลอดภัยอย่างน้อยที่ 12 ตัน/ตร.ม.

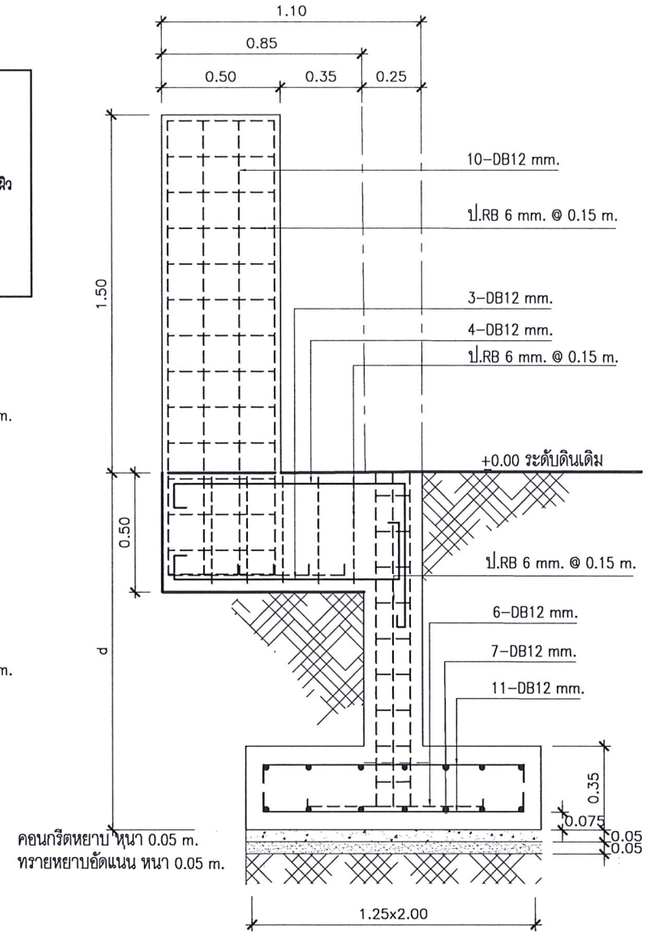

รูปตัด G

มาตราส่วน 1:25

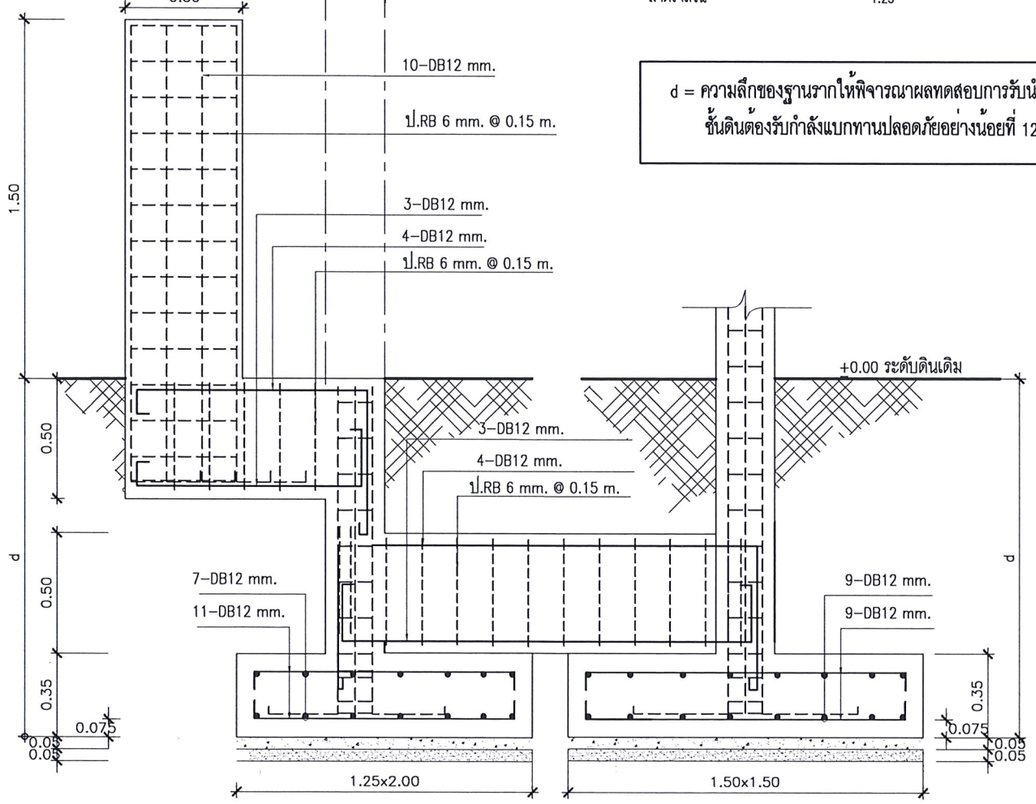

รูปตัด E

มาตราส่วน 1:25

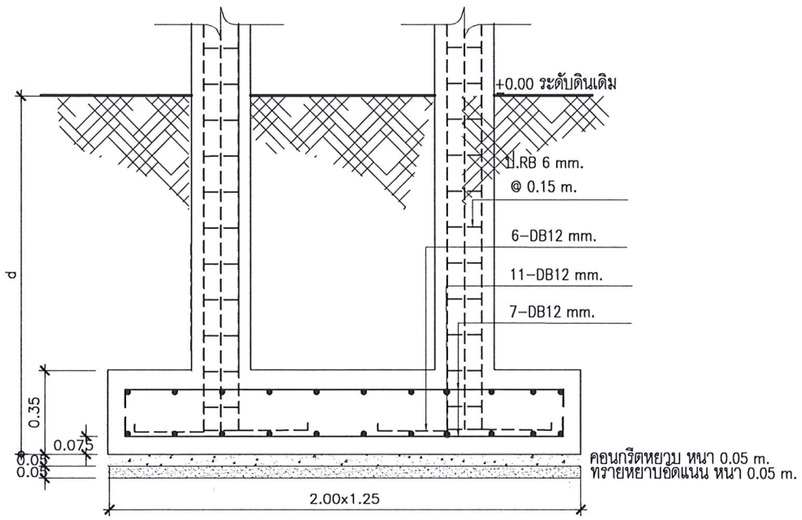

รูปตัด F

มาตราส่วน 1:25

แบบขยายฐานราก 3

มาตราส่วน 1 : 25

มหาวิทยาลัยเทคโนโลยีราชมงคลศรีวิชัย
วิทยาเขตนครศรีธรรมราช พื้นที่ใต้ใหญ่

โครงการ
ป้ายประตูเข้า-ออกและป้อมยาม วิทยาเขตนครศรีธรรมราช

ตำบลถ้ำใหญ่ อำเภอทุ่งสง จังหวัดนครศรีธรรมราช

หน่วยงาน	งบประมาณ
มทร.ศรีวิชัย	เงินรายได้สะสม
จังหวัดนครศรีธรรมราช	ประจำปี 2568

รองอธิการบดีประจำวิทยาเขตนครศรีธรรมราช
ผศ.ชาญหทัย ใจเบี่ยม

ผู้อำนวยการสำนักงานวิทยาเขตนครศรีธรรมราช
ผศ.อวยพร วงศ์กูล

หัวหน้างานบริหารกิจการทั่วไป
นายปกรณ์ ช่วยเจริญ

คณะกรรมการกำหนดรายละเอียดคุณลักษณะฯ
นายสมชาย เรืองสว่าง
นายวัชรพงษ์ พวงลำเจียก
นายธีรวัต จำเริญนุสิต
นายจักรพล ชังชาว
นายภูริเพชร เพชรดีบ

สถาปนิก
นายวัชรพงษ์ พวงลำเจียก ภ-สถ.18309

วิศวกรโยธา
นายภูริเพชร เพชรดีบ ภย.76241
นายจักรพล ชังชาว ภย.58787

วิศวกรไฟฟ้า
นายธีรวัต จำเริญนุสิต ภฟก.51991

เขียนแบบ
นายวัชรพงษ์ พวงลำเจียก

ประมาณราคา
นายภูริเพชร เพชรดีบ
นายธีรวัต จำเริญนุสิต

แบบแสดง	มาตราส่วน
แบบขยายฐานราก 3	1:25

หมายเลขแบบ	แผ่นที่	จำนวน
S-07	33	52

Note :
เนื่องจากระยะต่างๆในแบบอาจคลาดเคลื่อนจากระบบการจัดพิมพ์ ไม่อนุญาตให้วัดด้วยเครื่องมือวัด ให้ถือตัวเลขที่กำหนดเป็นสำคัญ

แบบขยายคาน

B/STB

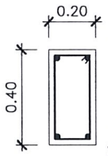

2–DB12 mm.
ป. RB6 mm. @ 0.15m.
2–DB12 mm.
ระยะหุ้มคอนกรีต 2.5 cm.

(0.20x0.40)
B1

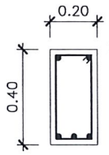

2–DB16 mm.
ป. RB6 mm. @ 0.15m.
3–DB16 mm.
ระยะหุ้มคอนกรีต 2.5 cm.

(0.20x0.40)
B2

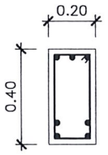

3–DB16 mm.
ป. RB6 mm. @ 0.15m.
4–DB16 mm.
ระยะหุ้มคอนกรีต 2.5 cm.

(0.20x0.40)
B3

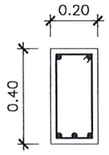

2–DB12 mm.
ป. RB6 mm. @ 0.15m.
3–DB12 mm.
ระยะหุ้มคอนกรีต 2.5 cm.

(0.20x0.40)
B4

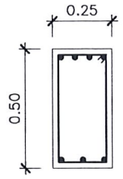

4–DB12 mm.
ป. RB6 mm. @ 0.15m.
3–DB12 mm.
ระยะหุ้มคอนกรีต 2.5 cm.

(0.25x0.50)
B5

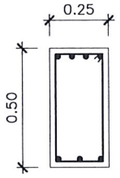

4–DB12 mm.
ป. RB6 mm. @ 0.15m.
3–DB12 mm.
ระยะหุ้มคอนกรีต 2.5 cm.

(0.25x0.50)
STB

แบบขยายเสา

C

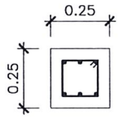

6–DB12 mm.
ป. RB6 mm. @ 0.15 m.
ระยะหุ้มคอนกรีต 5 cm.

(0.25x0.25)
C1 ชั้นตอม่อ

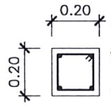

4–DB12 mm.
ป. RB6 mm. @ 0.15 m.
ระยะหุ้มคอนกรีต 2.5 cm.

(0.20x0.20)
C1 ชั้น 1

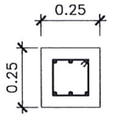

6–DB12 mm.
ป. RB6 mm. @ 0.15 m.
ระยะหุ้มคอนกรีต 5 cm.

(0.25x0.25)
C2 ชั้นตอม่อ

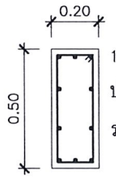

10–DB12 mm.
ป. RB6 mm. @ 0.15 m.
ระยะหุ้มคอนกรีต 2.5 cm.

(0.20x0.50)
C2 ชั้น 1

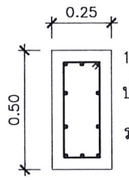

10–DB12 mm.
ป. RB6 mm. @ 0.15 m.
ระยะหุ้มคอนกรีต 5 cm.

(0.25x0.50)
C3 ชั้นตอม่อ

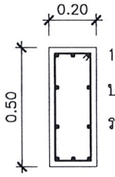

10–DB12 mm.
ป. RB6 mm. @ 0.15 m.
ระยะหุ้มคอนกรีต 2.5 cm.

(0.20x0.50)
C3 ชั้น 1

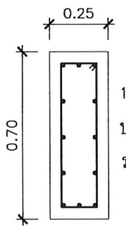

12–DB12 mm.
ป. RB6 mm. @ 0.15 m.
ระยะหุ้มคอนกรีต 5 cm.

(0.25x0.70)
C4 ชั้นตอม่อ

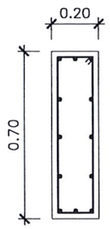

12–DB12 mm.
ป. RB6 mm. @ 0.15 m.
ระยะหุ้มคอนกรีต 2.5 cm.

(0.20x0.70)
C4 ชั้น 1

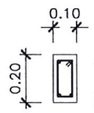

4–RB9 mm.
ป. RB6 mm. @ 0.15 m.
ระยะหุ้มคอนกรีต 2.0 cm.

(0.10x0.20)
C5 ชั้น 1

GS

GS1

Counter

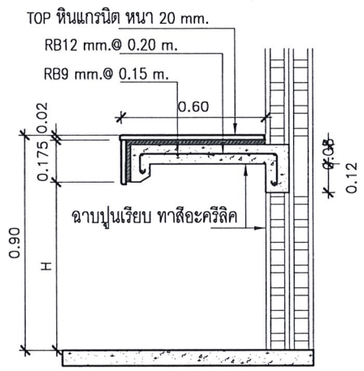

รูปตัดเคาน์เตอร์

มาตราส่วน 1:20

S

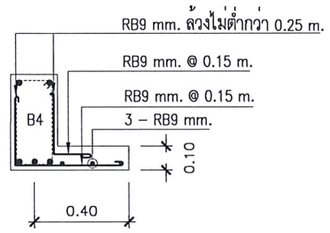

S1

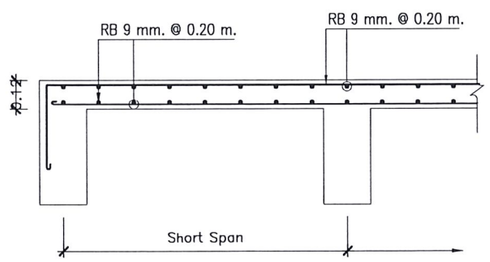

S2

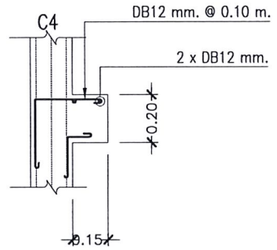

S3

แบบขยายเสา , คาน และพื้น ค.ส.ล.

มาตราส่วน 1 : 25

มหาวิทยาลัยเทคโนโลยีราชมงคลศรีวิชัย
วิทยาเขตนครศรีธรรมราช พื้นที่ใต้ใหญ่

โครงการ
ป้ายประตูเข้า–ออกและป้อมยาม
วิทยาเขตนครศรีธรรมราช

ตำบลถ้ำใหญ่ อำเภอทุ่งสง จังหวัดนครศรีธรรมราช

หน่วยงาน	งบประมาณ
มทร.ศรีวิชัย	เงินรายได้สะสม
จังหวัดนครศรีธรรมราช	ประจำปี 2568

รองอธิการบดีประจำวิทยาเขตนครศรีธรรมราช
ผศ.ขวัญหทัย ใจเบี่ยม

ผู้อำนวยการสำนักงานวิทยาเขตนครศรีธรรมราช
ผศ.อวยพร วงศ์กูล

หัวหน้างานบริหารกิจการทั่วไป
นายปกรณ์ ช่วยเจริญ

คณะกรรมการกำหนดรายละเอียดคุณลักษณะฯ
นายสมชาย เรืองสว่าง
นายวัชรพงษ์ พวงลำเจียก
นายธีรวัต จำเริญนุสิต
นายจักรพล ชังขาว
นายภูริเพชร เพชรดีบ

สถาปนิก
นายวัชรพงษ์ พวงลำเจียก ภ–สถ.18309

วิศวกรโยธา
นายภูริเพชร เพชรดีบ ภย.76241
นายจักรพล ชังขาว ภย.58787

วิศวกรไฟฟ้า
นายธีรวัต จำเริญนุสิต ภฟก.51991

เขียนแบบ
นายวัชรพงษ์ พวงลำเจียก

ประมาณราคา
นายภูริเพชร เพชรดีบ
นายธีรวัต จำเริญนุสิต

แบบแสดง	มาตราส่วน
แบบขยายเสา , คาน และพื้น ค.ส.ล.	1:25

หมายเลขแบบ	แผ่นที่	จำนวน
S–08	34	52

Note :
เนื่องจากระยะต่างๆในแบบอาจคลาดเคลื่อนจากระบบการจัดพิมพ์ ไม่อนุญาตให้วัดด้วยเครื่องมือวัด ให้ถือตัวเลขที่กำหนดเป็นสำคัญ

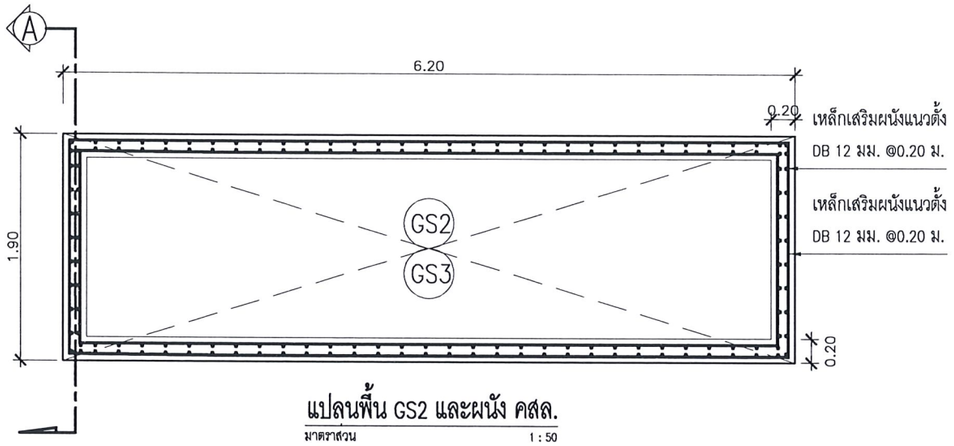

แปลนพื้น GS2 และผนัง คสล.

มาตราส่วน 1 : 50

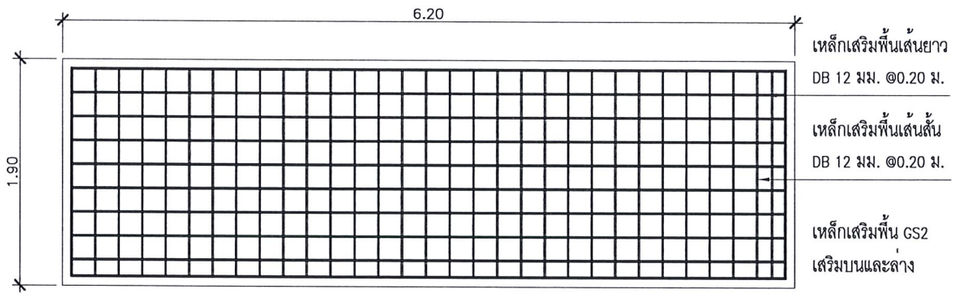

แปลนเสริมเหล็กพื้น GS2

มาตราส่วน 1 : 50

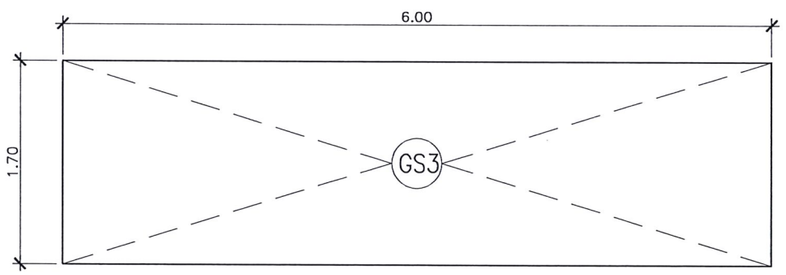

แปลนพื้น GS3

มาตราส่วน 1 : 50

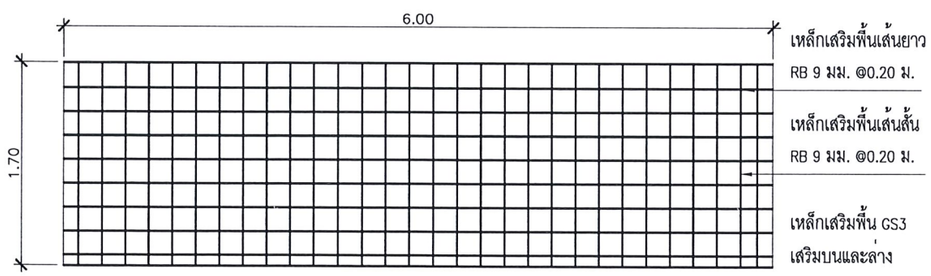

แปลนเสริมเหล็กพื้น GS3

มาตราส่วน 1 : 50

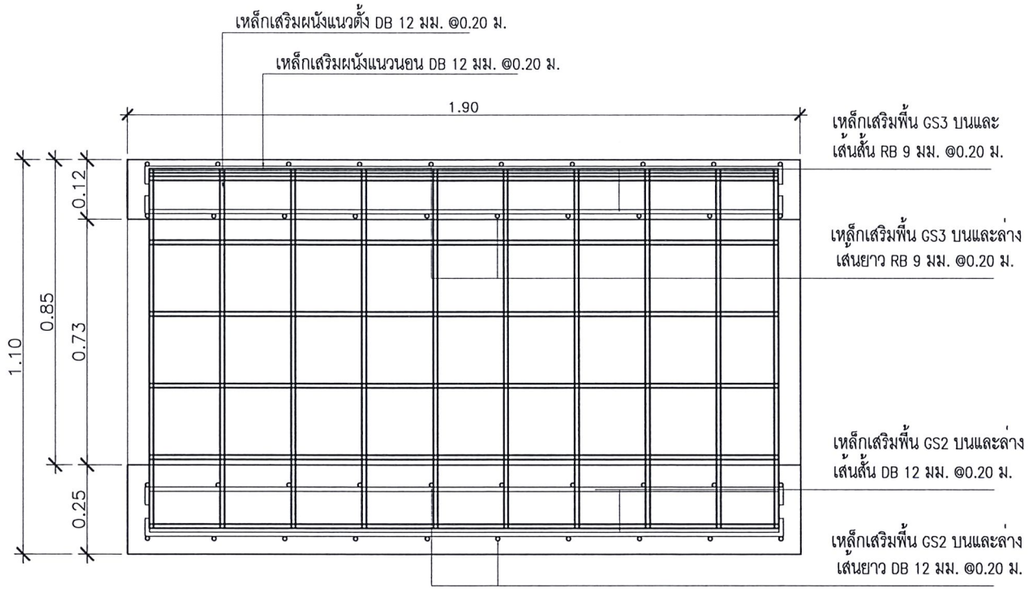

รูปตัด A

มาตราส่วน No : Scale

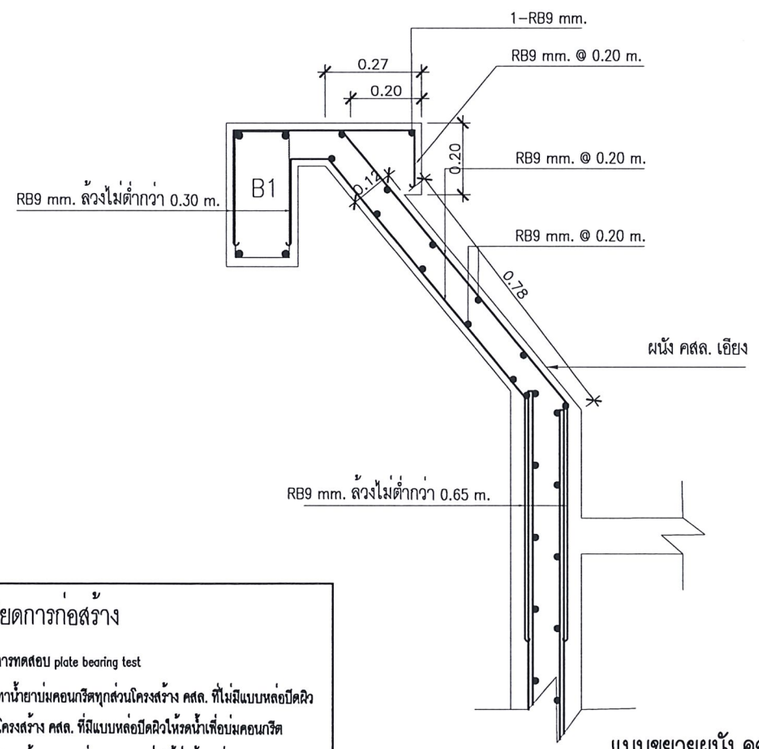

แบบขยายผนัง คสล. เอียง

มาตราส่วน 1 : 20

รายละเอียดการก่อสร้าง

1. ต้องทำการทดสอบ plate bearing test
2. พ่นหรือทาน้ำยาบ่มคอนกรีตทุกส่วนโครงสร้าง คสล. ที่ไม่มีแบบหล่อปิดผิว
3. ทุกส่วนโครงสร้าง คสล. ที่มีแบบหล่อปิดผิวให้รดน้ำเพื่อบ่มคอนกรีต
4. ทุกส่วนโครงสร้าง คสล. เมื่อถอดแบบหล่อให้พ่นน้ำยาบ่มคอนกรีต

แบบขยายโครงสร้างพื้น GS2 GS3 และผนัง คสล.

มาตราส่วน 1 : 50

มหาวิทยาลัยเทคโนโลยีราชมงคลศรีวิชัย
วิทยาเขตนครศรีธรรมราช พื้นที่ใสใหญ่

โครงการ
ป้ายประตูเข้า-ออกและป้อมยาม
วิทยาเขตนครศรีธรรมราช

ตำบลถ้ำใหญ่ อำเภอทุ่งสง จังหวัดนครศรีธรรมราช

หน่วยงาน	งบประมาณ
มทร.ศรีวิชัย	เงินรายได้สะสม
จังหวัดนครศรีธรรมราช	ประจำปี 2568

รองอธิการบดีประจำวิทยาเขตนครศรีธรรมราช
ผศ.ชวัญหทัย ใจเบี่ยม

ผู้อำนวยการสำนักงานวิทยาเขตนครศรีธรรมราช
ผศ.อวยพร วงศ์กูล

หัวหน้างานบริหารกิจการทั่วไป
นายปกรณ์ ช่วยเจริญ

คณะกรรมการกำหนดรายละเอียดคุณลักษณะฯ
นายสมชาย เรืองสว่าง
นายวัชรพงษ์ พวงลำเจียก
นายธีรวัต จำเริญนุสิต
นายจักรพล ชังชาว
นายภูริเพชร เพชรดีบ

สถาปนิก
นายวัชรพงษ์ พวงลำเจียก ภ.-สถ.18309

วิศวกรโยธา
นายภูริเพชร เพชรดีบ ภย.76241
นายจักรพล ชังชาว ภย.58787

วิศวกรไฟฟ้า
นายธีรวัต จำเริญนุสิต ภฟก.51991

เขียนแบบ
นายวัชรพงษ์ พวงลำเจียก

ประมาณราคา
นายภูริเพชร เพชรดีบ
นายธีรวัต จำเริญนุสิต

แบบแสดง	มาตราส่วน
แบบขยายโครงสร้างพื้น GS2 GS3 และผนัง คสล.	1:50

หมายเลขแบบ	แผ่นที่	จำนวน
S-09	35	52

Note :
เนื่องจากระยะต่างๆในแบบอาจคลาดเคลื่อนจากระบบการจัดพิมพ์ ให้ยอมรับได้ด้วยเครื่องมือวัด ให้ถือตัวเลขที่กำหนดเป็นสำคัญ

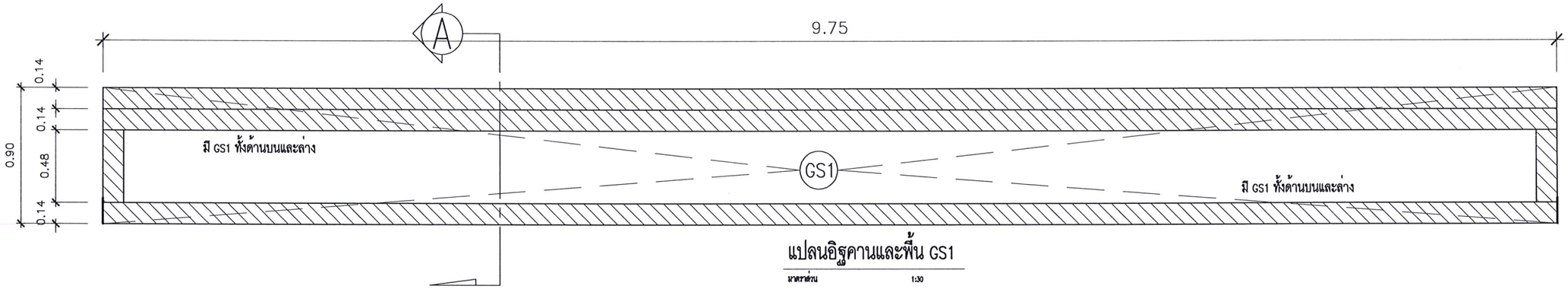

แปลนอิฐคานและพื้น GS1

มาตราส่วน 1:30

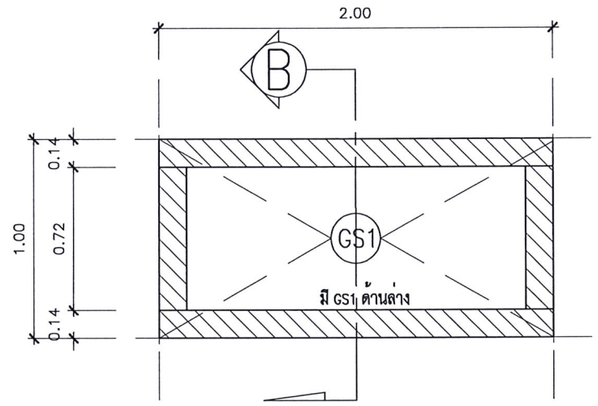

แปลนอิฐคานและพื้น GS1

มาตราส่วน 1:30

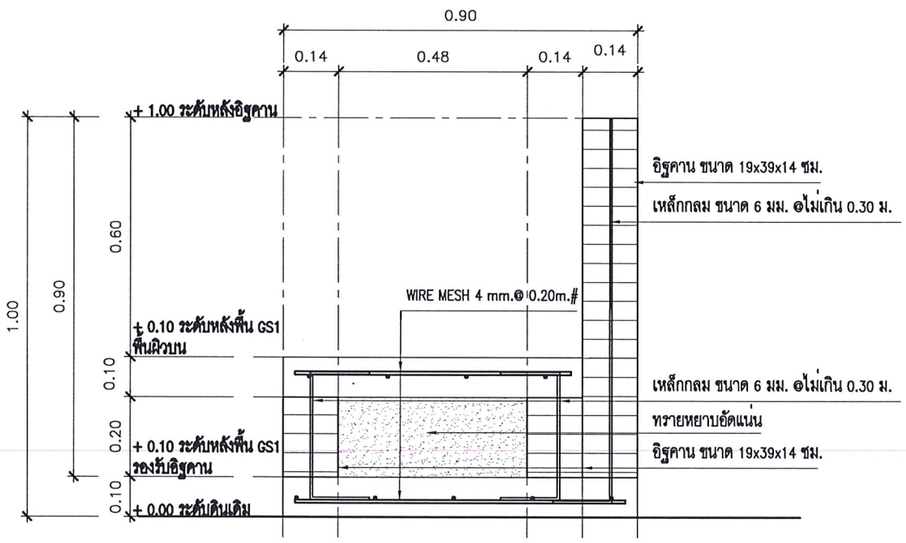

รูปตัด A

มาตราส่วน 1:15

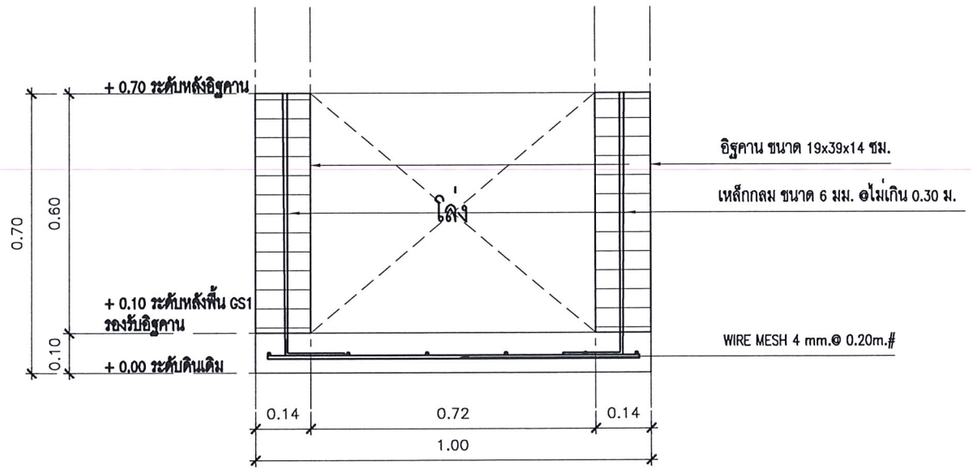

รูปตัด B

มาตราส่วน 1:15

รายละเอียดการก่อสร้าง

1. พ่นหรือทาน้ำยาบ่มคอนกรีตทุกส่วนโครงสร้าง คสล. ที่ไม่มีแบบหล่อปิดผิว
2. ทุกส่วนโครงสร้าง คสล. ที่มีแบบหล่อปิดผิวให้รดน้ำเพื่อบ่มคอนกรีต
3. ทุกส่วนโครงสร้าง คสล. เมื่อถอดแบบหล่อให้พ่นน้ำยาบ่มคอนกรีต

แบบขยายอิฐคานและพื้น GS1

มาตราส่วน 1 : 30

มหาวิทยาลัยเทคโนโลยีราชมงคลศรีวิชัย
วิทยาเขตนครศรีธรรมราช พื้นที่ใสใหญ่

โครงการ
ป้ายประตูเข้า–ออกและป้อมยาม
วิทยาเขตนครศรีธรรมราช

ตำบลท้ำใหญ่ อำเภอทุ่งสง จังหวัดนครศรีธรรมราช

หน่วยงาน	งบประมาณ
มทร.ศรีวิชัย	เงินรายได้สะสม
จังหวัดนครศรีธรรมราช	ประจำปี 2568

รองอธิการบดีประจำวิทยาเขตนครศรีธรรมราช
ผศ.ชวัญหทัย ใจเบี่ยม

ผู้อำนวยการสำนักงานวิทยาเขตนครศรีธรรมราช
ผศ.อวยพร วงศ์กูล

หัวหน้างานบริหารกิจการทั่วไป
นายปกรณ์ ช่วยเจริญ

คณะกรรมการกำหนดรายละเอียดคุณลักษณะฯ
นายสมชาย เรืองสว่าง
นายวัชรพงษ์ พวงลำเจียก
นายธีรวัต จำเริญนุสิต
นายจักรพล ชังชาว
นายภูริเพชร เพชรดีบ

สถาปนิก
นายวัชรพงษ์ พวงลำเจียก ภ–สถ.18309

วิศวกรโยธา
นายภูริเพชร เพชรดีบ ภย.76241
นายจักรพล ชังชาว ภย.58787

วิศวกรไฟฟ้า
นายธีรวัต จำเริญนุสิต ภฟก.51991

เขียนแบบ
นายวัชรพงษ์ พวงลำเจียก

ประมาณราคา
นายภูริเพชร เพชรดีบ
นายธีรวัต จำเริญนุสิต

แบบแสดง	มาตราส่วน
แบบขยายอิฐคานและพื้น GS1	1:30

หมายเลขแบบ	แผ่นที่	จำนวน
S–10	36	52

Note :
เนื่องจากระยะต่างๆในแบบอาจคลาดเคลื่อนจากระบบการจัดพิมพ์ ไม่อนุญาตให้วัดด้วยเครื่องมือวัด ให้ถือตัวเลขที่กำหนดเป็นสำคัญ

หมายเหตุ

T คือ ความหนาคอนกรีต 20 ซม.

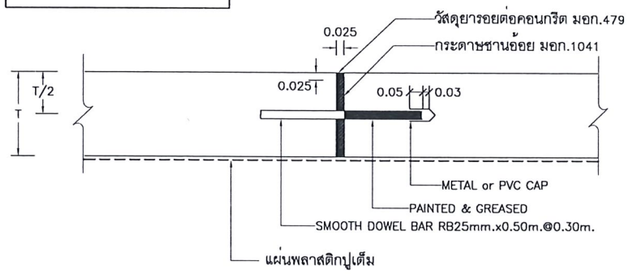

EXPANSION JOINT

NOT TO SCALE

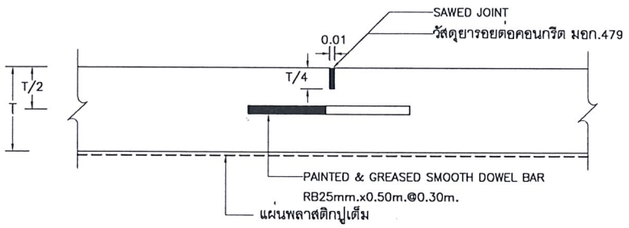

CONTRACTION JOINT

NOT TO SCALE

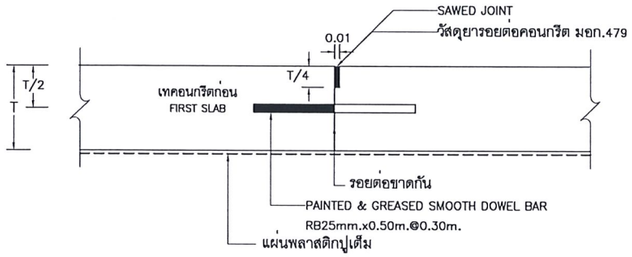

CONSTRUCTION JOINT

NOT TO SCALE

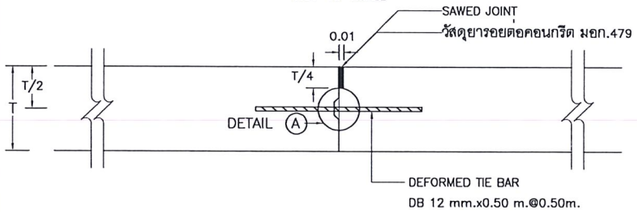

LONGITUDINAL JOINT

NOT TO SCALE

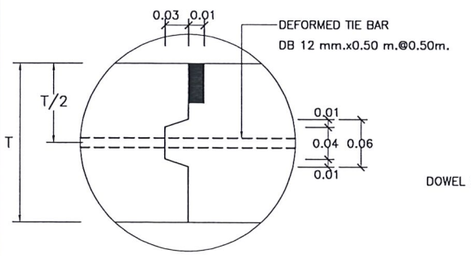

DETAIL A

NOT TO SCALE

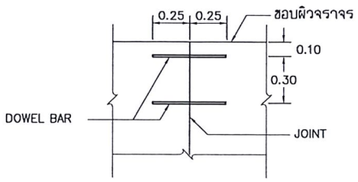

DETAIL B

NOT TO SCALE

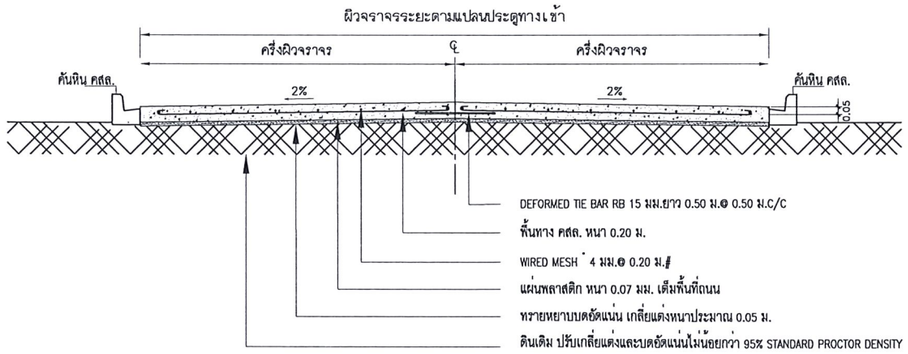

รูปตัดโครงสร้างถนน

NOT TO SCALE

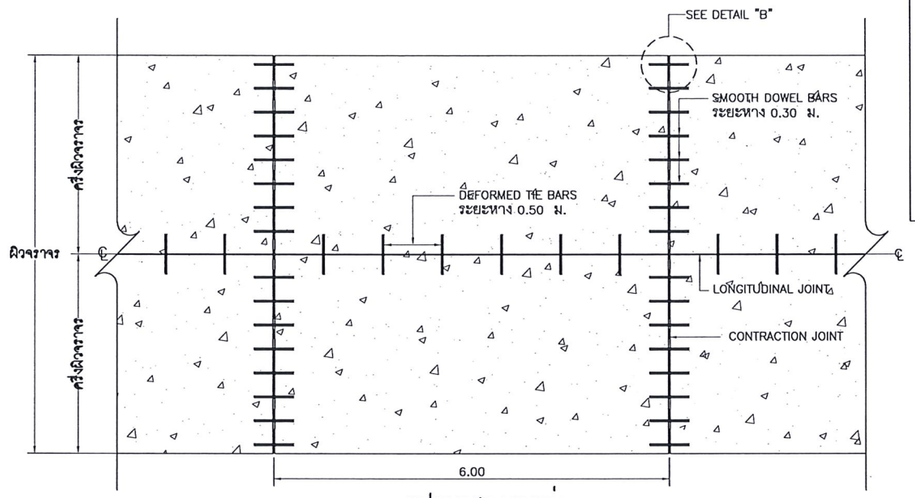

แปลนแสดงรอยต่อ

NOT TO SCALE

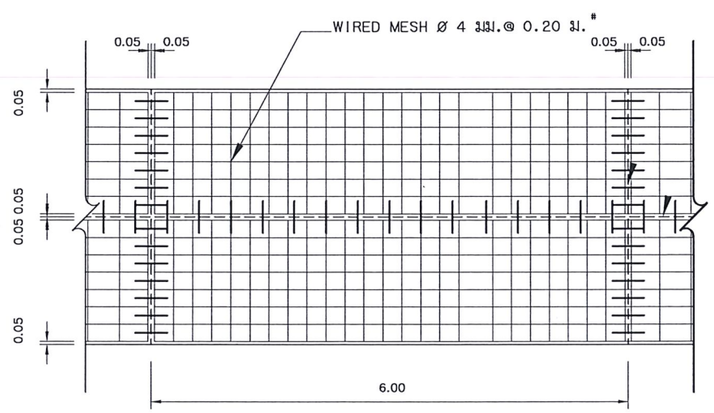

รูปแปลนการเสริมเหล็กถนน

NOT TO SCALE

รายการก่อสร้างถนน คสล.

1. การก่อสร้างถนน คสล.ให้เป็นไปตามข้อกำหนดตามแบบเว้นแต่ไม่ได้กำหนดไว้ให้ยึดถือตามมาตราฐานงานทางหลวง
2. EXPANSION JOINT ให้ก่อสร้างทุกระยะ 50 ม.นอกจากมีระยะเหลือไม่ถึง 50 ม.
3. วัสดุยารอยต่อคอนกรีตแบบยืดหยุ่นชนิดเทร้อน(CONCRETE JOINT SEALER HOT – POURED ELASTIC TYPE)
4. วัสดุอุดรอยต่อคอนกรีต(NON – EXTRUDING JOINT FILLER)ใช้กระดาษชานอ้อยชุบยางมะตอยตาม มอก.1041
5. ส่วนยุบคอนกรีต(SLUMP)ไม่มากกว่า 10 ซม.และกำลังอัด (COMPRESSIVE STRENGTH) ของแท่งคอนกรีตตัวอย่างขนาด 15x15x15 ซม. รูปทรงลูกบาศก์เทียบเท่าที่ 28 วัน กำลังอัดต้องไม่น้อยกว่า (fc') = 320 Ksc. กรณีใช้คอนกรีตผสมเสร็จให้ผู้รับจ้างส่งรายการคำนวณ Mix Design Concrete ให้กับผู้ว่าจ้างก่อน
6. เหล็กเสริมใช้เหล็กตามมาตรฐาน ดังนี้ เหล็กกลมผิวเรียบให้ใช้ SR24 ส่วนเหล็กข้ออ้อยใช้ SD40
7. ให้ใช้เหล็กตะแกรง WIRE MESH (มอก.737 – 2549) โดยให้ผู้รับจ้างแสดงใบรับรองคุณภาพจากผู้ผลิตก่อนดำเนินการก่อกร้าง กรณีที่ใช้ WIRE MESH ขนาดอื่นๆนอกเหนือไปจากที่ แบบกำหนดไว้ ต้องแจ้งให้ผู้ควบคุมงานทราบเพื่อแจ้งไปยังวิศวกรผู้ออกแบบทราบและทางผู้รับจ้างต้องให้วิศวกรโยธาระดับสามัญจัดทำรายการคำนวณมาให้แก่ทางผู้ว่าจ้าง
8. วัสดุก่อสร้างที่ไม่ได้กำหนดไว้ในแบบ ให้มีคุณภาพเป็นไปตามมาตรฐานข้อกำหนดรายละเอียดการก่อสร้างทางหลวง
9. มิติต่างๆ ที่แสดงไว้เป็นเมตร นอกจากระบุไว้เป็นอย่างอื่น
10. ผู้ออกแบบจะเป็นผู้กำหนดชั้นโครงสร้างทางในแต่ละสายทางตามสภาพพื้นที่
11. การทำผิวหน้าคอนกรีตให้หยาบ ให้ทำโดยลากไม้แปรงกวาดจากขอบด้านหนึ่งไปยังขอบอีกด้านหนึ่งโดยร่องที่เกิดจะต้องลึกไม่เกิน 2 มม.

รายละเอียดการก่อสร้าง

1. พ่นหรือทาน้ำยาบ่มคอนกรีตทุกส่วนโครงสร้าง คสล. ที่ไม่มีแบบหล่อปิดผิว
2. ทุกส่วนโครงสร้าง คสล. ที่มีแบบหล่อปิดผิวให้รดน้ำเพื่อบ่มคอนกรีต
3. ทุกส่วนโครงสร้าง คสล. เมื่อถอดแบบหล่อให้พ่นน้ำยาบ่มคอนกรีต

แบบขยายชั้นพื้นทางถนน ค.ส.ล.

มาตราส่วน 1:150

มหาวิทยาลัยเทคโนโลยีราชมงคลศรีวิชัย
วิทยาเขตนครศรีธรรมราช พื้นที่ใสใหญ่

โครงการ
ป้ายประตูเข้า–ออกและป้อมยาม
วิทยาเขตนครศรีธรรมราช

ตำบลท้ำใหญ่ อำเภอทุ่งสง จังหวัดนครศรีธรรมราช

หน่วยงาน	งบประมาณ
มทร.ศรีวิชัย	เงินรายได้สะสม
จังหวัดนครศรีธรรมราช	ประจำปี 2568

รองอธิการบดีประจำวิทยาเขตนครศรีธรรมราช
ผศ.ชาญหทัย ใจเบี่ยม

ผู้อำนวยการสำนักงานวิทยาเขตนครศรีธรรมราช
ผศ.อวยพร วงศ์กูล

หัวหน้างานบริหารกิจการทั่วไป
นายปกรณ์ ช่วยเจริญ

คณะกรรมการกำหนดรายละเอียดคุณลักษณะฯ
นายสมชาย เรืองสว่าง
นายวัชรพงษ์ พวงลำเจียก
นายธีรวัต จำเริญนุสิต
นายจักรพล ชังชาว
นายภูริเพชร เพชรดีบ

สถาปนิก
นายวัชรพงษ์ พวงลำเจียก ภ-สถ.18309

วิศวกรโยธา
นายภูริเพชร เพชรดีบ ภย.76241
นายจักรพล ชังชาว ภย.58787

วิศวกรไฟฟ้า
นายธีรวัต จำเริญนุสิต ภฟก.51991

เขียนแบบ
นายวัชรพงษ์ พวงลำเจียก

ประมาณราคา
นายภูริเพชร เพชรดีบ
นายธีรวัต จำเริญนุสิต

แบบแสดง	มาตราส่วน
แบบขยายชั้นพื้นทาง	1:150
ถนน ค.ส.ล.	

หมายเลขแบบ	แผ่นที่	จำนวน
S-11	37	52

Note :
เนื่องจากระยะต่างๆในแบบอาจคลาดเคลื่อนจากระบบการจัดพิมพ์ ไม่อนุญาตให้วัดด้วยเครื่องมือวัด ให้ถือตัวเลขที่กำหนดเป็นสำคัญ

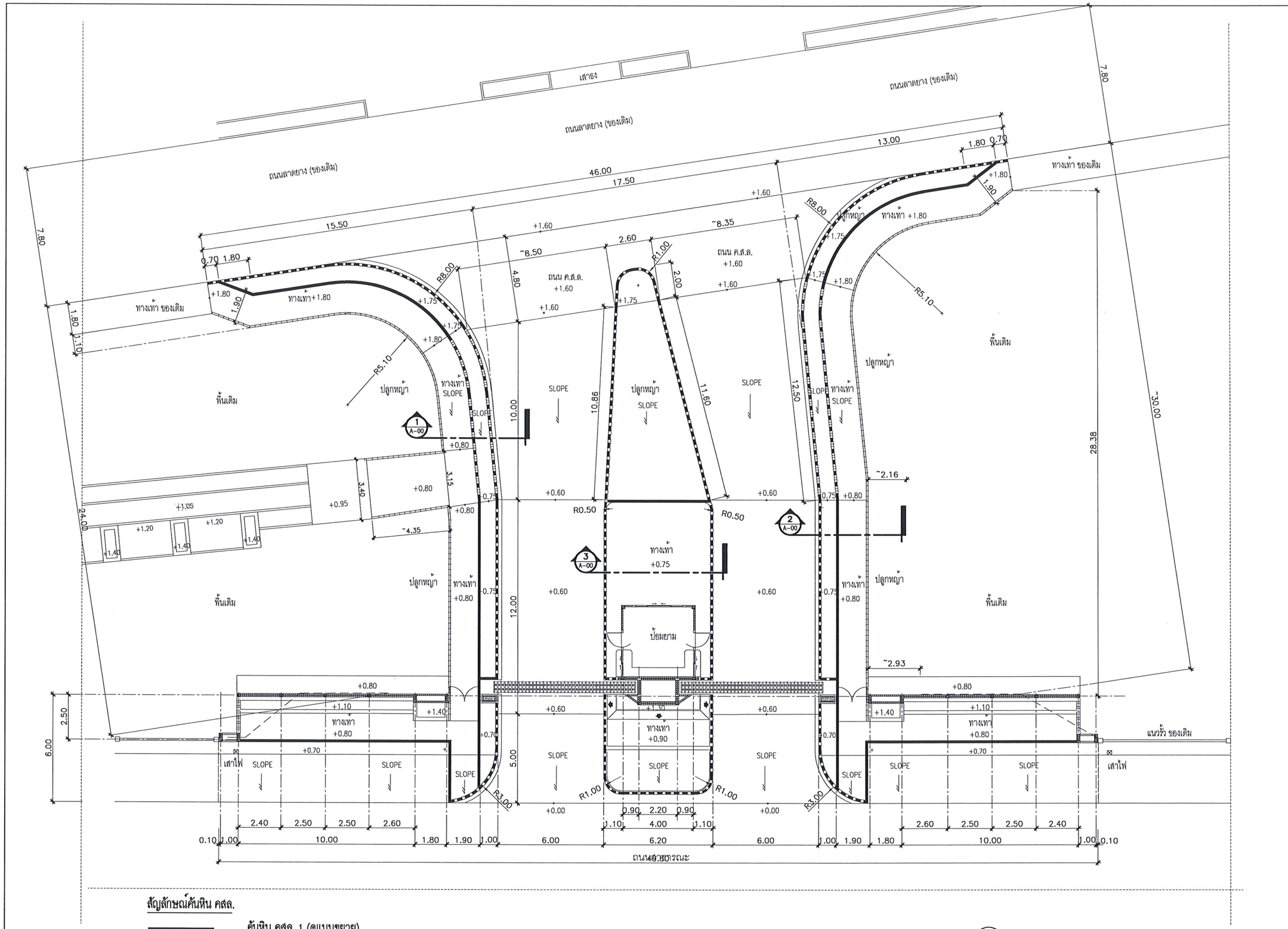

สัญลักษณ์คันหิน คสล.

- คันหิน คสล. 1 (ดูแบบขยาย)
- คันหินพร้อมลำราง คสล. 2 (ดูแบบขยาย)
- คันหินสูง คสล. 3 (ดูแบบขยาย)
- คันหินคอนกรีต สำเร็จรูป ขนาดไม่น้อยกว่า 11x20x50 ซม.

3 A-07 | 4 A-07 | 2 A-07 | 1 A-07

แปลนคันหิน ค.ส.ล. (ปรับปรุง)

มาตราส่วน 1 : 200

มหาวิทยาลัยเทคโนโลยีราชมงคลศรีวิชัย
วิทยาเขตนครศรีธรรมราช พื้นที่ใสใหญ่

โครงการ
ป้ายประตูเข้า–ออกและป้อมยาม วิทยาเขตนครศรีธรรมราช

ตำบลถ้ำใหญ่ อำเภอทุ่งสง จังหวัดนครศรีธรรมราช

หน่วยงาน	งบประมาณ
มทร.ศรีวิชัย	เงินรายได้สะสม
จังหวัดนครศรีธรรมราช	ประจำปี 2568

รองอธิการบดีประจำวิทยาเขตนครศรีธรรมราช
ผศ.ชาญหทัย ใจเปี่ยม

ผู้อำนวยการสำนักงานวิทยาเขตนครศรีธรรมราช
ผศ.อวยพร วงศ์กูล

หัวหน้างานบริหารกิจการทั่วไป
นายปกรณ์ ช่วยเจริญ

คณะกรรมการกำหนดรายละเอียดคุณลักษณะฯ
- นายสมชาย เรืองสว่าง
- นายวัชรพงษ์ พวงลำเจียก
- นายธีรวัต จำเริญนุสิต
- นายจักรพล ชังขาว
- นายภูริเพชร เพชรตีบ

สถาปนิก
นายวัชรพงษ์ พวงลำเจียก ภ-สถ.18309

วิศวกรโยธา
- นายภูริเพชร เพชรตีบ ภย.76241
- นายจักรพล ชังขาว ภย.58787

วิศวกรไฟฟ้า
นายธีรวัต จำเริญนุสิต ภฟก.51991

เขียนแบบ
นายวัชรพงษ์ พวงลำเจียก

ประมาณราคา
- นายภูริเพชร เพชรตีบ
- นายธีรวัต จำเริญนุสิต

แบบแสดง	มาตราส่วน
แปลนคันหิน ค.ส.ล. (ปรับปรุง)	1:200

หมายเลขแบบ	แผ่นที่	จำนวน
S-12	38	52

Note :
เนื่องจากระยะต่างๆในแบบอาจคลาดเคลื่อนจากระบบการจัดพิมพ์ ไม่อนุญาตให้วัดด้วยเครื่องมือวัด ให้ถือตัวเลขที่กำหนดเป็นสำคัญ

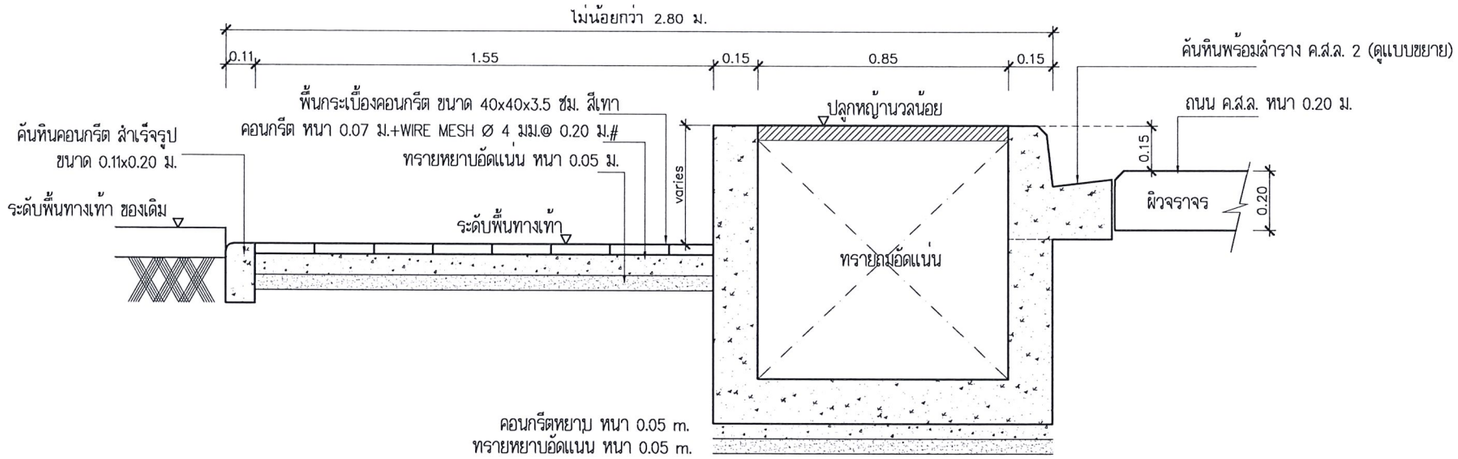

รูปตัด 1 ทางเท้าปูพื้นบล็อกคอนกรีต

มาตราส่วน 1 : 20

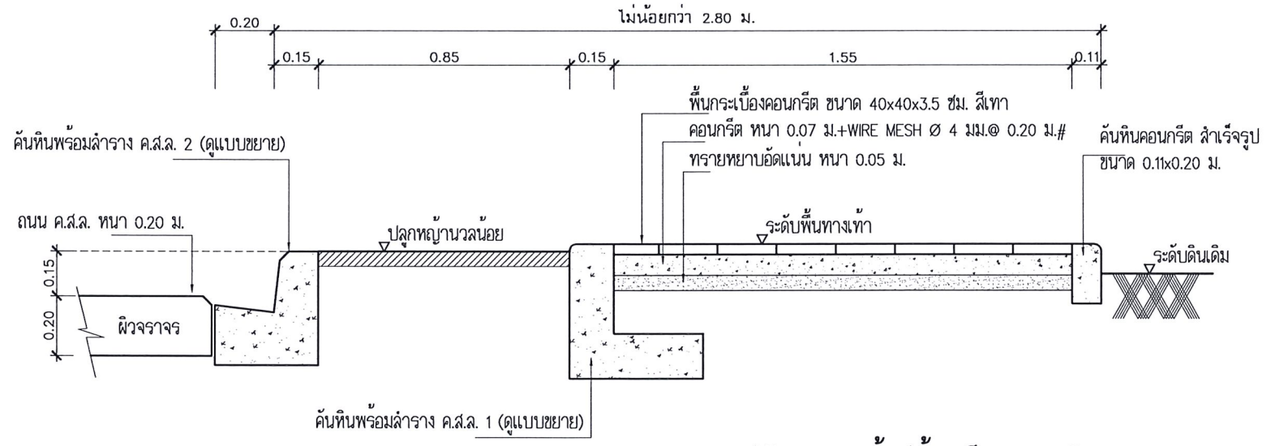

รูปตัด 2 ทางเท้าปูพื้นบล็อกคอนกรีต

มาตราส่วน 1 : 20

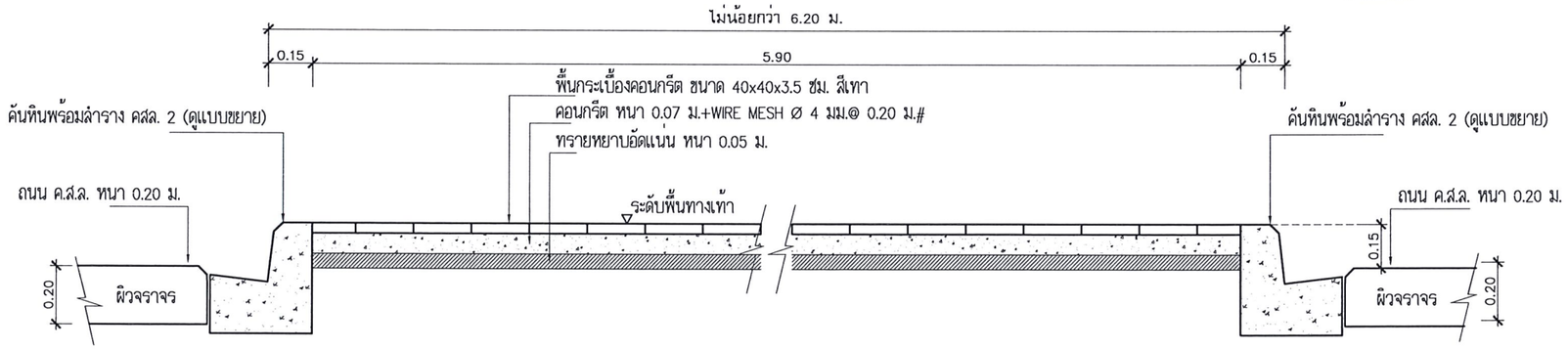

รูปตัด 3 ทางเท้าปูพื้นบล็อกคอนกรีต

มาตราส่วน 1 : 20

รูปตัดทางเท้าปูพื้นบล็อกคอนกรีต (ปรับปรุง)

มาตราส่วน 1 : 20

มหาวิทยาลัยเทคโนโลยีราชมงคลศรีวิชัย
วิทยาเขตนครศรีธรรมราช พื้นที่ใหญ่

โครงการ
ป้ายประตูเข้า–ออกและป้อมยาม วิทยาเขตนครศรีธรรมราช

ตำบลถ้ำใหญ่ อำเภอทุ่งสง จังหวัดนครศรีธรรมราช

หน่วยงาน	งบประมาณ
มทร.ศรีวิชัย	เงินรายได้สะสม
จังหวัดนครศรีธรรมราช	ประจำปี 2568

รองอธิการบดีประจำวิทยาเขตนครศรีธรรมราช
ผศ.ชวัญหทัย ใจเบี่ยม

ผู้อำนวยการสำนักงานวิทยาเขตนครศรีธรรมราช
ผศ.อวยพร วงศ์กูล

หัวหน้างานบริหารกิจการทั่วไป
นายปกรณ์ ช่วยเจริญ

คณะกรรมการกำหนดรายละเอียดคุณลักษณะฯ
นายสมชาย เรืองสว่าง
นายวัชรพงษ์ พวงลำเจียก
นายธีรวัต จำเริญนุสิต
นายจักรพล ชังชาว
นายภูริเพชร เพชรตีบ

สถาปนิก
นายวัชรพงษ์ พวงลำเจียก ภ–สถ.18309

วิศวกรโยธา
นายภูริเพชร เพชรตีบ ภย.76241
นายจักรพล ชังชาว ภย.58787

วิศวกรไฟฟ้า
นายธีรวัต จำเริญนุสิต ภฟก.51991

เขียนแบบ
นายวัชรพงษ์ พวงลำเจียก

ประมาณราคา
นายภูริเพชร เพชรตีบ
นายธีรวัต จำเริญนุสิต

แบบแสดง	มาตราส่วน
รูปตัดทางเท้าปูพื้น บล็อกคอนกรีต (ปรับปรุง)	1:20

หมายเลขแบบ	แผ่นที่	จำนวน
S–13	39	52

Note :
เนื่องจากระยะต่างๆในแบบอาจคลาดเคลื่อนจากระบบการจัดพิมพ์ ไม่อนุญาตให้วัดด้วยเครื่องมือวัด ให้ถือตัวเลขที่กำหนดเป็นสำคัญ

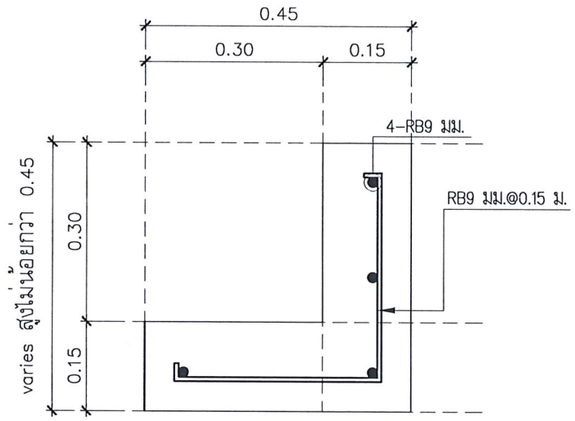

รูปขยายคันหิน คสล. 1

มาตราส่วน 1 : 10

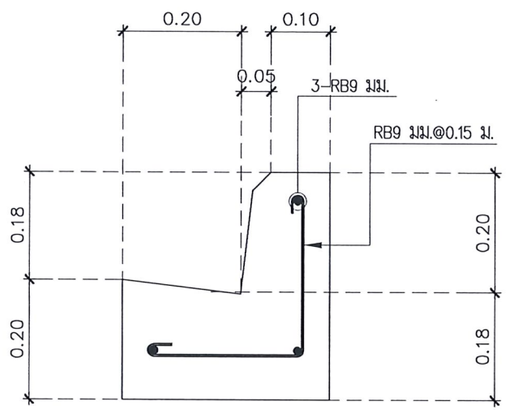

รูปขยายคันหินพร้อมลำราง คสล. 2

มาตราส่วน 1 : 10

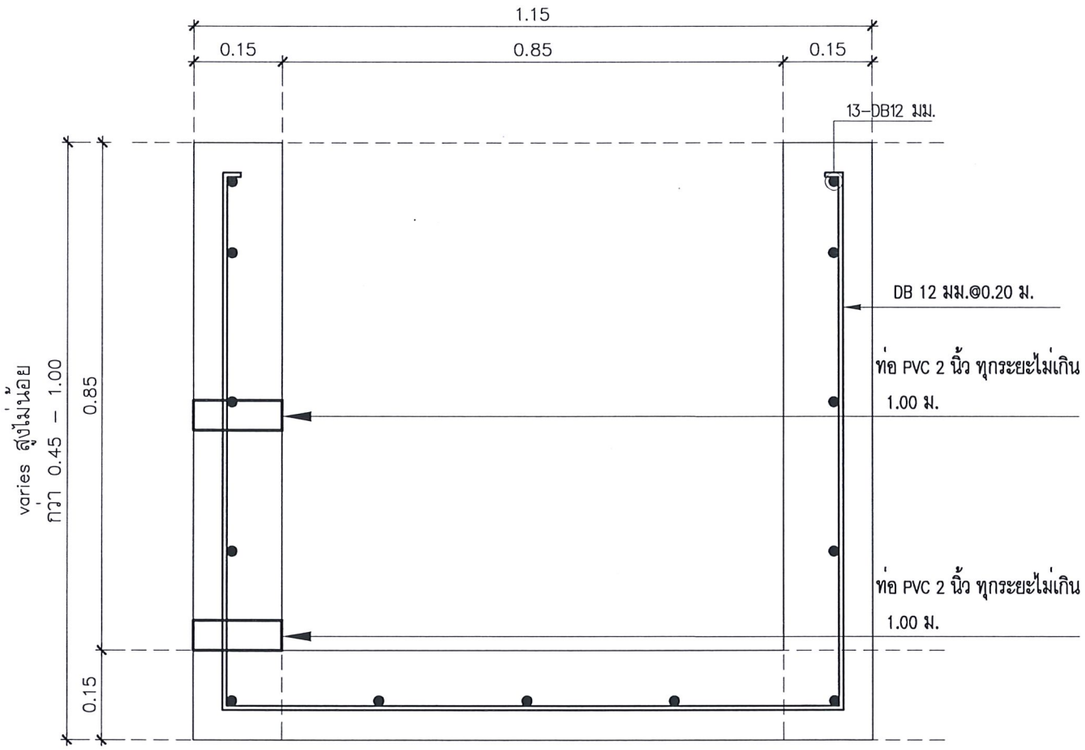

รูปขยายคันหินสูง คสล. 3

มาตราส่วน 1 : 10

รายละเอียดการก่อสร้าง

1. พ่นหรือทาน้ำยาบ่มคอนกรีตทุกส่วนโครงสร้าง คสล. ที่ไม่มีแบบหล่อปิดผิว
2. ทุกส่วนโครงสร้าง คสล. ที่มีแบบหล่อปิดผิวให้รดน้ำเพื่อบ่มคอนกรีต
3. ทุกส่วนโครงสร้าง คสล. เมื่อถอดแบบหล่อให้พ่นน้ำยาบ่มคอนกรีต

แบบขยายคันหิน ค.ส.ล. และคันหินสูง ค.ส.ล.

มาตราส่วน 1 : 10

มหาวิทยาลัยเทคโนโลยีราชมงคลศรีวิชัย
วิทยาเขตนครศรีธรรมราช พื้นที่ใสใหญ่

โครงการ
ป้ายประตูเข้า-ออกและป้อมยาม
วิทยาเขตนครศรีธรรมราช

ตำบลถ้ำใหญ่ อำเภอทุ่งสง จังหวัดนครศรีธรรมราช

หน่วยงาน	งบประมาณ
มทร.ศรีวิชัย	เงินรายได้สะสม
จังหวัดนครศรีธรรมราช	ประจำปี 2568

รองอธิการบดีประจำวิทยาเขตนครศรีธรรมราช
ผศ.ชัญนเทัย ใจเบี่ยม

ผู้อำนวยการสำนักงานวิทยาเขตนครศรีธรรมราช
ผศ.อวยพร วงศ์กูล

หัวหน้างานบริหารกิจการทั่วไป
นายปกรณ์ ช่วยเจริญ

คณะกรรมการกำหนดรายละเอียดคุณลักษณะฯ
นายสมชาย เรืองสว่าง
นายวัชรพงษ์ พวงลำเจียก
นายธีรวัต จำเริญนุสิต
นายจักพล ชังขาว
นายภูริเพชร เพชรดีบ

สถาปนิก
นายวัชรพงษ์ พวงลำเจียก ภ-สถ.18309

วิศวกรโยธา
นายภูริเพชร เพชรดีบ ภย.76241
นายจักพล ชังขาว ภย.58787

วิศวกรไฟฟ้า
นายธีรวัต จำเริญนุสิต ภฟก.51991

เขียนแบบ
นายวัชรพงษ์ พวงลำเจียก

ประมาณราคา
นายภูริเพชร เพชรดีบ
นายธีรวัต จำเริญนุสิต

แบบแสดง	มาตราส่วน
แบบขยายคันหิน ค.ส.ล.	1:20
และคันหินสูง ค.ส.ล.	

หมายเลขแบบ	แผ่นที่	จำนวน
S-14	40	52

Note :
เนื่องจากระยะต่างๆในแบบอาจคลาดเคลื่อนจากระบบการจัดพิมพ์ ไม่อนุญาตให้วัดด้วยเครื่องมือวัด ให้ถือตัวเลขที่กำหนดเป็นสำคัญ

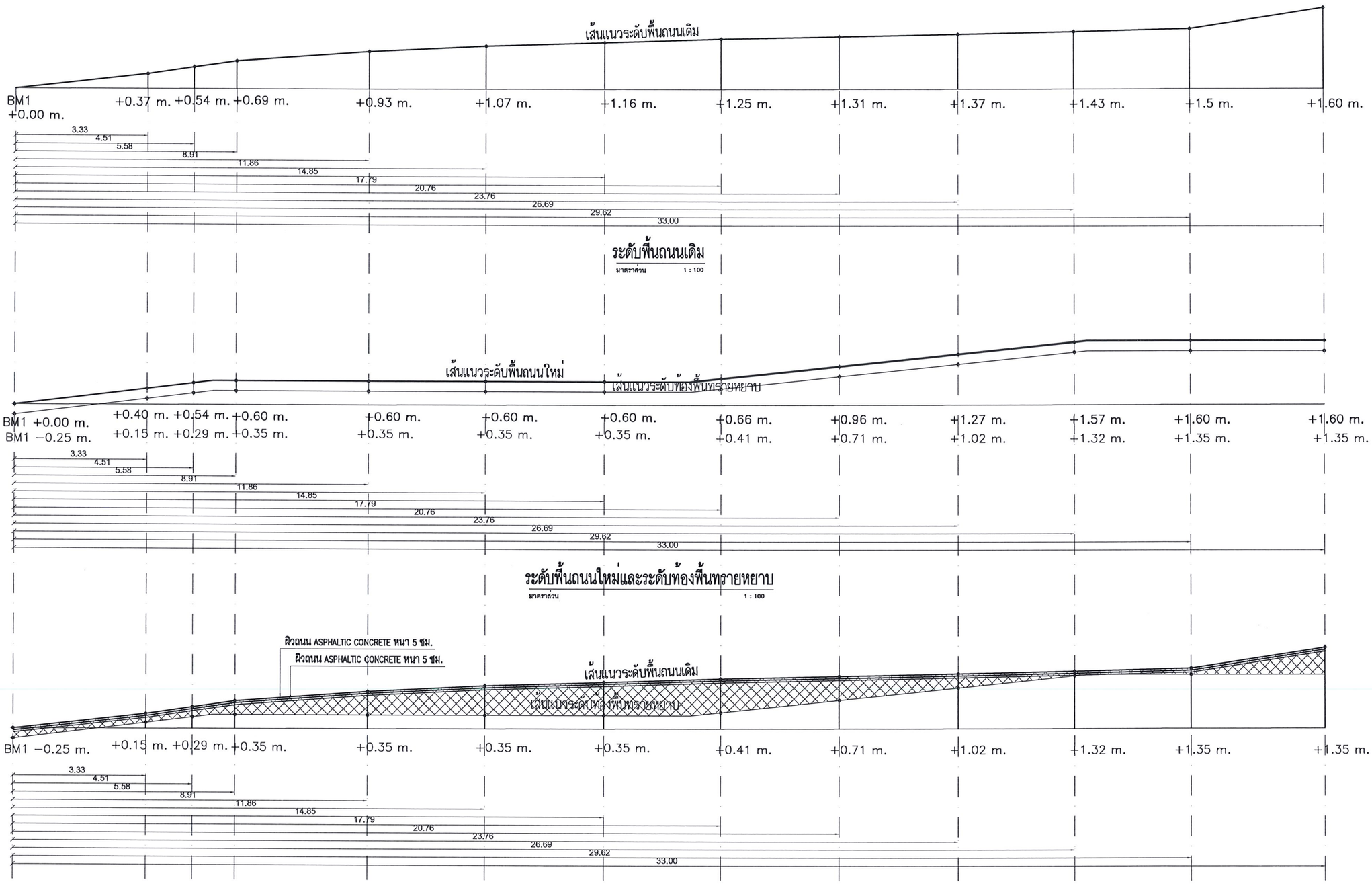

พื้นที่ส่วนดินตัด

รายละเอียดงานสำรวจและวางผังบริเวณก่อสร้าง
- ผู้รับจ้างต้องจัดทำวางผังบริเวณขอบเขตพื้นที่ก่อสร้าง
- ผู้รับจ้างต้องจัดทำแบบรูปตัดตามขวางและแบบรูปตัดตามยาว

หมายเหตุ : ให้เป็นไปตามหลักวิศวกรรม และระยะต่าง ๆ ให้ขึ้นอยู่กับสภาพหน้างานก่อสร้างเป็นหลัก

ระดับพื้นถนนเดิมและระดับพื้นถนนใหม่

มาตราส่วน 1 : 100

มหาวิทยาลัยเทคโนโลยีราชมงคลศรีวิชัย
วิทยาเขตนครศรีธรรมราช พื้นที่ใสใหญ่

โครงการ
ป้ายประตูเข้า–ออกและป้อมยาม
วิทยาเขตนครศรีธรรมราช

ตำบลถ้ำใหญ่ อำเภอทุ่งสง จังหวัดนครศรีธรรมราช

หน่วยงาน	งบประมาณ
มทร.ศรีวิชัย	เงินรายได้สะสม
จังหวัดนครศรีธรรมราช	ประจำปี 2568

รองอธิการบดีประจำวิทยาเขตนครศรีธรรมราช
ผศ.ชวัญหทัย ใจเปี่ยม

ผู้อำนวยการสำนักงานวิทยาเขตนครศรีธรรมราช
ผศ.อวยพร วงศ์กูล

หัวหน้างานบริหารกิจการทั่วไป
นายปกรณ์ ช่วยเจริญ

คณะกรรมการกำหนดรายละเอียดคุณลักษณะฯ
นายสมชาย เรืองสว่าง
นายวัชรพงษ์ พวงลำเจียก
นายธีรวัต จำเริญนุสิต
นายจักรพล ชังชาว
นายภูริเพชร เพชรดีบ

สถาปนิก
นายวัชรพงษ์ พวงลำเจียก ภ–สถ.18309

วิศวกรโยธา
นายภูริเพชร เพชรดีบ ภย.76241
นายจักรพล ชังชาว ภย.58787

วิศวกรไฟฟ้า
นายธีรวัต จำเริญนุสิต ภฟก.51991

เขียนแบบ
นายวัชรพงษ์ พวงลำเจียก

ประมาณราคา
นายภูริเพชร เพชรดีบ
นายธีรวัต จำเริญนุสิต

แบบแสดง	มาตราส่วน
ระดับพื้นถนนเดิมและ	1:100
ระดับพื้นถนนใหม่	

หมายเลขแบบ	แผ่นที่	จำนวน
S–15	41	52

Note :
เนื่องจากระยะต่างๆในแบบอาจคลาดเคลื่อนจากระบบการจัดพิมพ์ ไม่อนุญาตให้วัดด้วยเครื่องมือวัด ให้ถือตัวเลขที่กำหนดเป็นสำคัญ

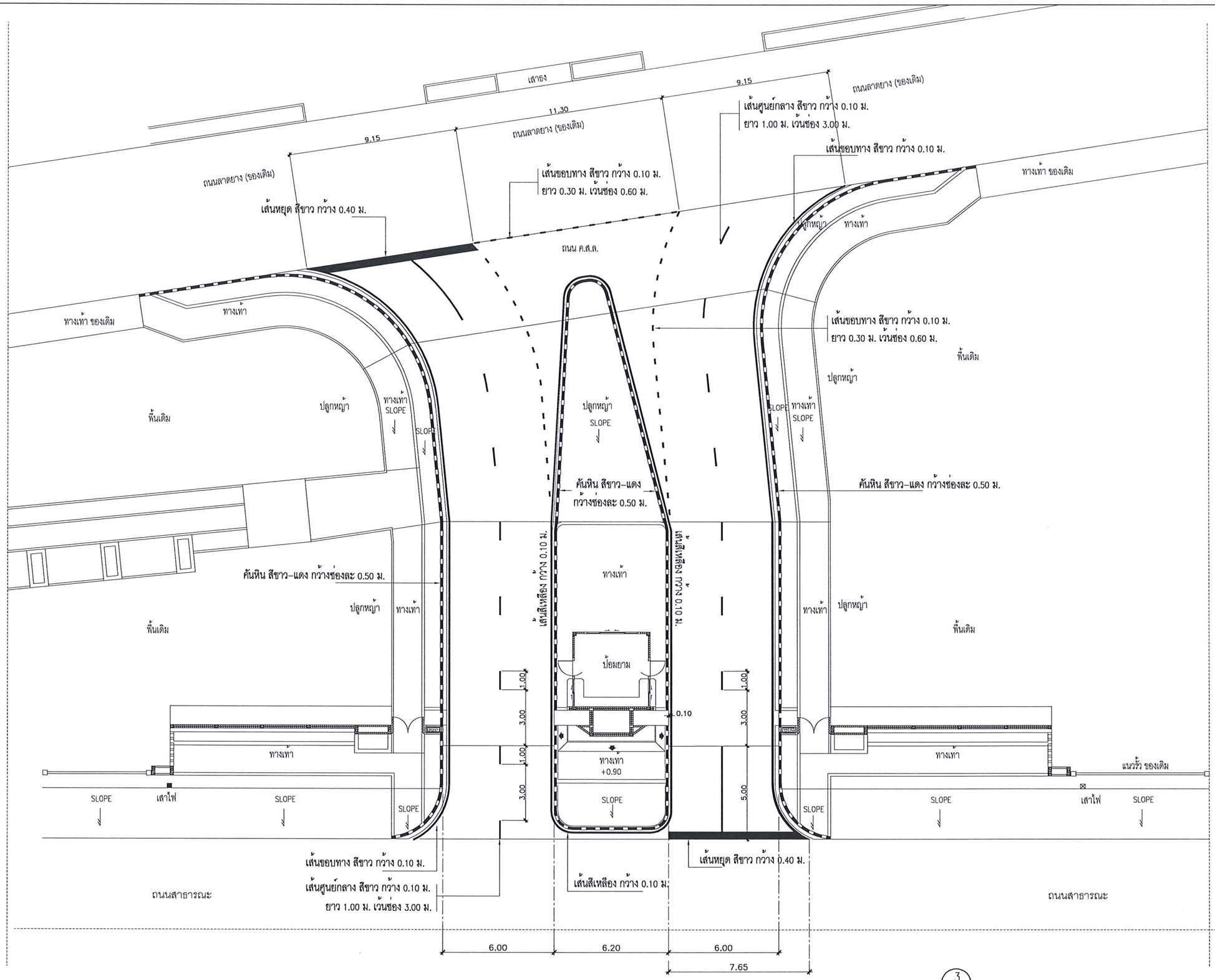

3 A–07
4 A–07
2 A–07
1 A–07

แปลนทาสีจราจรถนน (ปรับปรุง)

มาตราส่วน 1 : 200

มหาวิทยาลัยเทคโนโลยีราชมงคลศรีวิชัย
วิทยาเขตนครศรีธรรมราช พื้นที่ใสใหญ่

โครงการ
ป้ายประตูเข้า–ออกและป้อมยาม วิทยาเขตนครศรีธรรมราช

ตำบลถ้ำใหญ่ อำเภอทุ่งสง จังหวัดนครศรีธรรมราช

หน่วยงาน	งบประมาณ
มทร.ศรีวิชัย	เงินรายได้สะสม
จังหวัดนครศรีธรรมราช	ประจำปี 2568

รองอธิการบดีประจำวิทยาเขตนครศรีธรรมราช
ผศ.ชวัญหทัย ใจเบี่ยม

ผู้อำนวยการสำนักงานวิทยาเขตนครศรีธรรมราช
ผศ.อวยพร วงศ์กูล

หัวหน้างานบริหารกิจการทั่วไป
นายปกรณ์ ช่วยเจริญ

คณะกรรมการกำหนดรายละเอียดคุณลักษณะฯ
นายสมชาย เรืองสว่าง
นายวัชรพงษ์ พวงลำเจียก
นายธีรวัต จำเริญนุสิต
นายจักรพล ชังขาว
นายภูริเพชร เพชรดีบ

สถาปนิก
นายวัชรพงษ์ พวงลำเจียก ภ–สถ.18309

วิศวกรโยธา
นายภูริเพชร เพชรดีบ ภย.76241
นายจักรพล ชังขาว ภย.58787

วิศวกรไฟฟ้า
นายธีรวัต จำเริญนุสิต ภฟก.51991

เขียนแบบ
นายวัชรพงษ์ พวงลำเจียก

ประมาณราคา
นายภูริเพชร เพชรดีบ
นายธีรวัต จำเริญนุสิต

แบบแสดง	มาตราส่วน
แปลนทาสีจราจรถนน (ปรับปรุง)	1:200

หมายเลขแบบ	แผ่นที่	จำนวน
S–16	42	52

Note :
เนื่องจากระยะต่างๆในแบบอาจคลาดเคลื่อนจากระบบการจัดพิมพ์ ไม่อนุญาตให้วัดด้วยเครื่องมือวัด ให้ถือตัวเลขที่กำหนดเป็นสำคัญ

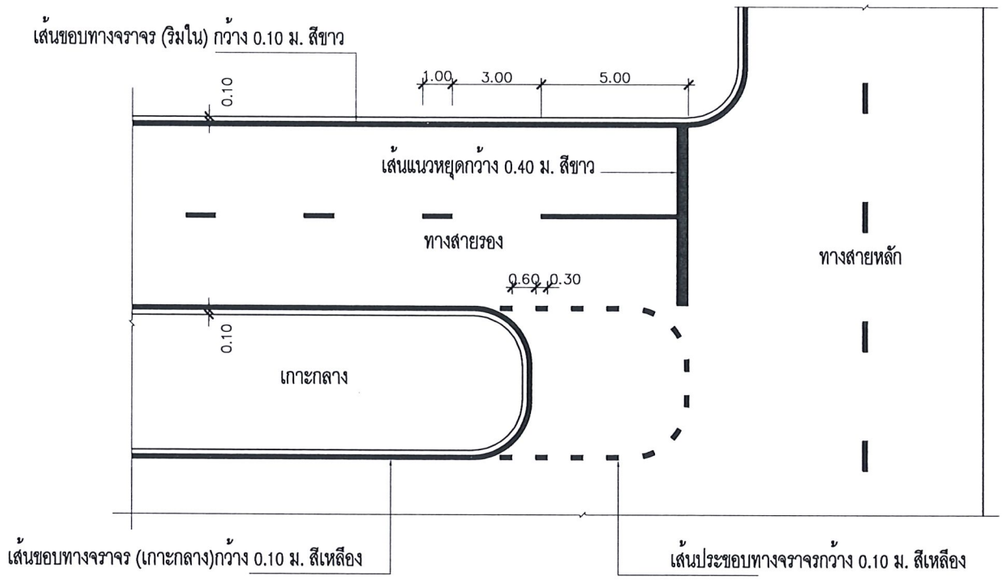

แบบขยายเส้นขอบทางจราจร

มาตราส่วน NOT

เส้นจราจร (สีขาว)

- เส้นศูนย์กลางทาง เส้นประเดี่ยวสีขาว ขนาดกว้าง 0.10 ม. ยาว 1.00 ม. ระยะเว้น 3.00 ม. และมีเส้นก่อนถึงเส้นหยุด กว้าง 0.10 ม. ยาว 5.00 ม. (รวมเส้นหยุด)
- เส้นประขอบทางจราจร สีขาว ขนาดกว้าง 0.10 ม. ยาว 0.30 ม. ระยะเว้น 0.60 ม.
- เส้นขอบทางจราจร (ริมใน) สีขาว ขนาดกว้าง 0.10 ม. ยาวตลอดแนว
- เส้นหยุด สีขาว ขนาดกว้าง 0.40 ม.
- ชนิดสีทาผิวพื้นทางชนิดเทอร์โมพลาสติกตาม มอก. 542–2549 หนา 3 มม.
- ตามแบบมาตรฐานงานทาง กรมทางหลวง ชนบท

เส้นจราจร (สีเหลือง)

- เส้นขอบทางจราจร (เกาะกลาง) สีเหลือง ขนาดกว้าง 0.10 ม. ยาวตลอดแนว
- ชนิดสีทาผิวพื้นทางชนิดเทอร์โมพลาสติกตาม มอก. 542–2549 หนา 3 มม.
- ตามแบบมาตรฐานงานทาง กรมทางหลวง ชนบท

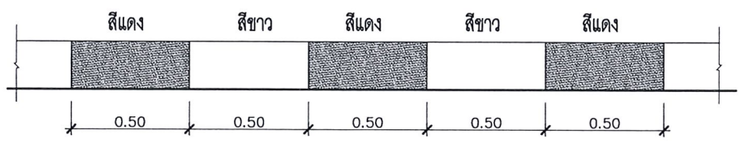

หมายเหตุ – สีทาคันหินให้ใช้สีอะคริลิกทาถนน ชนิดสะท้อนแสง ทั้งสีขาวและสีแดง

แบบขยายงานทาสีขาว–แดง คันหิน

มาตราส่วน 1 : 25

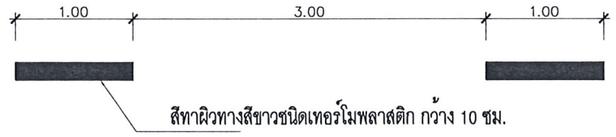

แบบขยายเส้นศูนย์กลางทางจราจร

มาตราส่วน 1:50

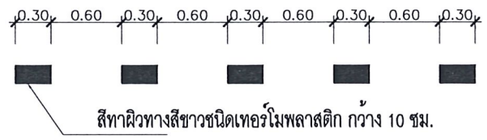

แบบขยายเส้นประขอบทางจราจร

มาตราส่วน 1:50

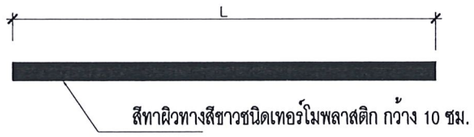

แบบขยายเส้นขอบทางจราจร (ริมใน)

มาตราส่วน 1:50

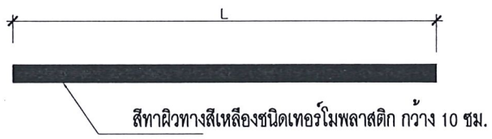

แบบขยายเส้นขอบทางจราจร (เกาะกลาง)

มาตราส่วน 1:50

แบบขยายทาสีจราจรถนน (ปรับปรุง)

มาตราส่วน 1 : 50

มหาวิทยาลัยเทคโนโลยีราชมงคลศรีวิชัย
วิทยาเขตนครศรีธรรมราช พื้นที่ใต้ใหญ่

โครงการ
ป้ายประตูเข้า–ออกและป้อมยาม
วิทยาเขตนครศรีธรรมราช

ตำบลถ้ำใหญ่ อำเภอทุ่งสง จังหวัดนครศรีธรรมราช

หน่วยงาน	งบประมาณ
มทร.ศรีวิชัย	เงินรายได้สะสม
จังหวัดนครศรีธรรมราช	ประจำปี 2568

รองอธิการบดีประจำวิทยาเขตนครศรีธรรมราช
ผศ.ชาญหทัย ใจเบี่ยม

ผู้อำนวยการสำนักงานวิทยาเขตนครศรีธรรมราช
ผศ.อวยพร วงศ์กูล

หัวหน้างานบริหารกิจการทั่วไป
นายปกรณ์ ช่วยเจริญ

คณะกรรมการกำหนดรายละเอียดคุณลักษณะฯ
นายสมชาย เรืองสว่าง
นายวัชรพงษ์ พวงลำเจียก
นายธีรวัต จำเริญนุสิต
นายจักรพล ชังขาว
นายภูริเพชร เพชรดีบ

สถาปนิก
นายวัชรพงษ์ พวงลำเจียก ภ–สถ.18309

วิศวกรโยธา
นายภูริเพชร เพชรดีบ ภย.76241
นายจักรพล ชังขาว ภย.58787

วิศวกรไฟฟ้า
นายธีรวัต จำเริญนุสิต ภฟก.51991

เขียนแบบ
นายวัชรพงษ์ พวงลำเจียก

ประมาณราคา
นายภูริเพชร เพชรดีบ
นายธีรวัต จำเริญนุสิต

แบบแสดง	มาตราส่วน
แบบขยายทาสีจราจรถนน (ปรับปรุง)	1:50

หมายเลขแบบ	แผ่นที่	จำนวน
A–17	43	52

Note :
เนื่องจากระยะต่างๆในแบบอาจคลาดเคลื่อนจากระบบการจัดพิมพ์ ไม่อนุญาตให้วัดด้วยเครื่องมือวัด ให้ถือตัวเลขที่กำหนดเป็นสำคัญ

ข้อกำหนดในการติดตั้งและวัสดุระบบไฟฟ้า

1). บ๊อกลอย หรือ ฝังผนัง

1.1) ให้ใช้ 2x4 นิ้ว , 4x4 นิ้ว

1.2) ติดผนังในแนวนอนด้วยน็อต 4 ตัว โดยให้เจาะรูเพิ่มอีสองรู ตำแหน่งใกล้ริมขอบบ๊อกให้ได้สมมาตรกับสองรูที่เจาะมาจากโรงงาน

1.3) บ๊อกทุกตัวต้องติดตั้งให้ได้ระดับ วัดด้วยระดับน้ำ

1.4) บ๊อกสวิทช์ติดตั้งสูงจากพื้น 120 ซม. วัดที่ขอบล่าง และ อยู่ที่ระดับเดียวกันทั้งห้อง (วัดด้วยเลเซอร์ หรือจับระดับด้วยสายยาง)

1.5) บ๊อกเต้ารับ ติดตั้งสูงจากพื้น 30 ซม. (วัดที่ขอบล่าง และ อยู่ที่ระดับเดียวกันทั้งห้อง วัดด้วยเลเซอร์หรือจับระดับด้วยสายยาง)

1.6) การเจาะบ๊อกสำหรับติดตั้ง คอนเน็คเตอร์ต้องให้ได้ระดับเท่ากับ ระดับของขายึดท่อ ต้องไม่ทำให้ปลายท่อที่เข้าบ๊อกเชิดขึ้น หรือ มุดลง

2). ท่อร้อยสายไฟ

2.1) ให้ใช้ท่อของยี่ห้อ ARR , ตราช้าง, Haco หรือคุณภาพเทียบเท่า (เฉพาะท่อ uPVC)

2.2) อุปกรณ์ประกอบท่อเช่น ขายึดท่อ ข้อต่อท่อ คอนเน็คเตอร์ จังชั่นบ๊อก 1,2,3,4 ทางข้อต่อโค้ง ข้อต่อแยกสามทาง ให้ใช้ยี่ห้อเดียวกันกับท่อ เท่านั้น

2.3) ติดตั้งผนังในแนวนอนหรือแนวดิ่ง วัดด้วยระดับน้ำ หรือติดตั้งไปกับโครงเหล็กหลังคา

2.4) ระยะการติดตั้งขายึดท่อ

2.4.1) ติดตั้งขายึดท่อใกล้บ๊อก , อุปกรณ์ไฟฟ้า , รางวายเวย์ โดยให้ขายึดห่างจากอุปกรณ์เหล่านี่ 10 ซม.

2.4.2) ขายึดท่อตัวต่อไป ให้ติดตั้งห่างจากตัวแรก 50 ซม. และติดตั้งทุกระยะ 50 ซม. จนหมดความยาวท่อ โดยวัดระยะจากซ้ายไปขวา หรือ จากกลางขึ้นบนจนหมด หรือ เหลือเศษไม่ถึง 50 เซม.

2.4.3) ท่อใด ๆ ที่ความยาวไม่เกิน 50 ซม.ให้ติดตั้งขายึด 2 ตัว

2.5) ที่ขอโค้ง , ข้องอ หรือ จุดดัดโค้ง ให้ติดตั้งขายึดท่อที่ปลายโค้งทั้งสองด้าน ที่ตำแหน่งท่อเป็นเส้นตรงห่างจากปลายโค้ง 5 ซม.

2.6) โครงการนี้ไม่อนุญาตให้ใช้ท่อออน (Flexible Conduit) ในงานสัญญานี้ (ยกเว้นสายเข้าดวงโคมที่ติดตั้งกับฝ้าเพดานอนุญาตให้ใช้ได้ไม่เกิน 60 ซม.

3). ตะปูเกลียว

3.1) ให้ใช้ตะปูเกลียวแบบชุบแข็ง หัวกลม แบบ 4 แฉก (ห้ามใช้หัวเทเปอร์อย่างเด็ดขาด)

3.2) กำหนดให้ เบอร์ 8 ความยาว 1 นิ้ว 2 หุน สำหรับติดตั้งบนพุกพลาสติกเบอร์ S7

3.3) กำหนดให้ใช้ เบอร์ 8 ยาว 6 หุน สำหรับใช้ติดตั้งขายึดกับโครงเหล็กหลังคา

3.4) กำหนดให้ เบอร์ 7 ยาว 6 หุน สำหรับติดตั้ง หน้ากาก สวิทช์ หรือ เต้ารับ

3.5) งานภายนอกอาคารต้องใช้วัสดุที่เป็นสนิมยาก เช่น ตะปูเกลียว, น็อต หรืออุปกรณ์ยึดๆ ต้องเป็นสแตนเลสทั้งหมด

4) ท่อร้อยสาย HDPE PN6 มีมาตรฐานผลิตภัณฑ์อุตสาหกรรม

5.) สายไฟฟ้าใช้ผลิตภัณฑ์ของ บางกอกเคเบิล, ไทย ยาซากิ, เฟลดอจ หรือเทียบเท่า

6.) สวิตช์ เต้ารับ เพลทสำหรับ ติดตั้ง สวิทช์ หรือเต้ารับเลือกใช้ PANASONIC, Schneider, Bticino หรือเทียบเท่า อุปกรณ์ทั้งหมดต้องเป็นผลิตภัณฑ์เดียวกัน

7.) สายไฟฟ้าเดินในท่อ uPVC ติดตั้งแบบเดินลอยหรือฝังผนังตามแบบรูปที่กำหนด

8.) ตู้โหลดเซนเตอร์ Circuit Breaker เลือกใช้ Schneider, ABB, SIEMENS หรือเทียบเท่า

9.) โคมดาวน์ไลท์ เฉพาะตัวโคม เลือกใช้ผลิตภัณฑ์ ยี่ห้อ L&E, BEC, EVE หรือคุณภาพเทียบเท่า

10.) หลอดไฟฟ้า LED เลือกใช้ผลิตภัณฑ์ยี่ห้อ PHILIPS, EVE, RACER หรือคุณภาพเทียบเท่า

11.) โคมไฟถนน โคมไฟฟลัดไลท์ LED เลือกใช้ผลิตภัณฑ์ ยี่ห้อ BEC , RICH , PHILIPS , EVE หรือคุณภาพเทียบเท่า

12.) ผู้รับจ้างต้องทำช่องเซอร์วิสที่ฝ้าเพดาน บนตู้ควบคุมไฟฟ้า

13.) ผู้รับจ้างต้องติดตารางโหลด ที่ฝาตู้โหลดเซนเตอร์ทุกตู้

14.) ผู้รับจ้างต้องยื่นเอกสารหรือตัวอย่างผลิตภัณฑ์ เพื่อขออนุมัติ ต่อผู้ควบคุมงาน

15.) ผู้รับจ้างต้องทำแบบแสดงการติดตั้ง (SHOP DRAWING) ยื่นต่อคณะกรรมการตรวจรับฯ ผ่านผู้ควบคุมงาน เพื่อขออนุมัติและเมื่อได้รับอนุญาตอย่างเป็นลายลักษณ์อักษรอย่างเป็นทางการแล้วจึงมีสิทธิทำการติดตั้งตามแบบที่ได้รับอนุมัติแล้วนั้น

16.) ผู้รับจ้างต้องทำสติกเกอร์แถบสีติดที่ดวงโคมและสวิตช์คู่กัน โดยแยกสีแต่ละคู่อย่างชัดเจนไม่ซ้ำกันหรือทำหมายเลขติดที่ดวงโคมให้เห็นอย่างชัดเจน

17.) การติดตั้งตำแหน่งอุปกรณ์ระบบไฟฟ้าสามารถปรับการติดตั้งให้สอดคล้องกับงานตกแต่ง และต้องเป็นไปตามมาตรฐานการติดตั้งทางไฟฟ้าฯ

18.) วัสดุ อุปกรณ์ และงานอื่นๆ ที่ไม่ระบุหรือไม่ได้กำหนดชัดในแบบ แต่เป็นสิ่งที่จำเป็นที่จะต้องทำ เพื่อให้ระบบไฟฟ้ามีความสมบูรณ์ใช้งานได้ถูกต้องตามหลักวิศวกรรม และข้อกำหนดในมาตรฐานการติดตั้งทางไฟฟ้า สำหรับประเทศไทยฉบับล่าสุด ถือเป็นหน้าที่โดยตรงของผู้รับจ้างจะนั้นผู้รับจ้างจะต้องศึกษางานให้ทั่วถึงอย่างชัดเจน และให้คิดราคาทุกอย่างรวมให้เสร็จสิ้นไว้ใน ในสเปรอราคาครั้งนี้ โดยไม่จำเป็นต้องแสดงรายละเอียดมาในในสเปรอราคาก็ได้ และจะเบิกค่าใช้จ่ายเพิ่มเติมไม่ได้

19.) การติดตั้งระบบไฟฟ้าทั้งระบบให้ปฏิบัติตามมาตรฐานการติดตั้งทางไฟฟ้าสำหรับประเทศไทยฉบับปรับปรุงล่าสุด

สัญลักษณ์ไฟฟ้า

สัญลักษณ์	รายละเอียด
	โคมไฟกันน้ำกันฝุ่น IP65 ความยาว 120 เซนติเมตร หลอด LED T8 ขนาดไม่น้อยกว่า 18 W. (แสงขาว)
	โคมไฟดาวน์ไลท์แบบฝังฝ้า ขนาด 4 นิ้ว หลอด LED ไม่น้อยกว่า 8 W. ขั้ว E27 (แสงขาว)
S_2	สวิตช์ไฟฟ้าสองทางติดตั้งแบบฝังผนัง
S	สวิตช์ไฟฟ้าทางเดียวติดตั้งแบบฝังผนัง
	เต้ารับไฟฟ้าคู่มีกราวด์ ติดตั้งแบบฝังผนัง
	ตู้คอนซูเมอร์ (รายละเอียดดูตารางโหลดไฟฟ้า)
	เสาไฟฟ้าแสงสว่าง HDG (กิ่งคู่) ความสูงไม่น้อยกว่า 7 เมตร พร้อมโคมไฟถนน LED ขนาดไม่น้อยกว่า 100 W. (แสงขาว) (รายละเอียดดูแบบขยาย)
	เสาไฟฟ้าแสงสว่าง HDG (กิ่งเดี่ยว) ความสูงไม่น้อยกว่า 7 เมตร พร้อมโคมไฟถนน LED ขนาดไม่น้อยกว่า 100 W. (แสงขาว) (รายละเอียดดูแบบขยาย)
	ตู้ควบคุมไฟฟ้าแสงสว่างถนน (รายละเอียดดูแบบขยาย)
	โคมไฟฟลัดไลท์ LED (IP65) ขนาดไม่น้อยกว่า 50 W. (แสงขาว)
	โคมไฟฟลัดไลท์ LED ขนาดไม่น้อยกว่า 150 W. (แสงขาว)
	เครื่องปรับอากาศ

ข้อกำหนดเกี่ยวกับงานไฟส่องสว่างถนน

1).โคมไฟส่องสว่างถนน

1.1) เป็นโคมไฟถนน LED กำลังไฟฟ้า(w) ไม่น้อยกว่า 100 วัตต์ แต่ไม่เกิน 120 วัตต์ ที่ 220-240 VAC ,50-60HZ

1.2) มีค่าความสว่าง ไม่น้อยกว่า 10,000 Lm

1.3) อุณหภูมิสีของแสง 6,500 K

1.4) ระดับการป้องกัน (IP) ไม่น้อยกว่า IP65

1.5) มีคุณภาพตามมาตรฐานอุตสาหกรรม

1.6) อายุใช้งาน (Lifetime) ไม่น้อยกว่า 20,000 ชั่วโมง

1.7) เลือกใช้ผลิตภัณฑ์ยี่ห้อ BEC , RICH , PHILIPS , EVE หรือ คุณภาพเทียบเท่า

1.8) ให้ผู้รับจ้างยื่นเอกสารเพื่อขออนุมัติวัสดุโคมไฟถนน LED ภายใน 30 วัน นับจากวันลงนามในสัญญา

1. ตู้ควบคุมแสงสว่างไฟถนน

2.1 Circuit Breaker เลือกใช้ Scheider , ABB , bticino หรือเทียบเท่า

2.2 Magnetic contactor & overload เลือกใช้ Scheider , ABB , MITSUBISHI หรือเทียบเท่า

2.3 Timer Switch (มีแบตเตอรี่สำรอง) เลือกใช้ Panasonic , Haco หรือเทียบเท่า

2.4 Miniature relay & Socket เลือกใช้ Omron , Scheider , ABB หรือเทียบเท่า

2.5 Pilot Lamp เลือกใช้แบบ LED จาก Omron , Scheider , ABB หรือเทียบเท่า

2.6 Selector & Pushbutton Switch เลือกใช้ Scheider , ABB , Omron หรือเทียบเท่า

2.7 สายไฟที่ใช้เดินในตู้ เลือกใช้บางกอกเคเบิล, ยาซากิ , เฟลดอล หรือเทียบเท่า

2.8 สายไฟในตู้ให้เดินราง PVC แบบโปร่ง และราง PVC ยึดติดกับตู้ให้ยึงด้วยรีเว็ต ด้วยแหวนอลุมิเนียม ยึดทุกระยะไม่เกิน 15 ซม.และต้องยึดที่ปลายรางทุกราง รางที่สั้นกว่า 15 ซม. ต้องมีจุดยึด 2 จุดเป็นอย่างน้อย

2. เสาไฟถนนปลายเรียวกิ่งเดี่ยวและกิ่งคู่ HDG.

4.1 เสาไฟถนนและแผ่นเพลท ต้องผลิตจากแผ่นเหล็กผ่านกระบวนการชุบกัลวาไนท์ (Hot-dipped Galvanizing)

4.2 ได้รับมาตรฐานกระบวนการชุบกัลป์วาไนท์ ASTM A123 หรือดีกว่า

4.3 มีช่องสำหรับติดตั้งอุปกรณ์ Control gear ที่โคนเสา พร้อม Service door

3. ห้ามเชื่อมต่อสายไฟฟ้าภายในท่อหรือใต้ดินหรือในบ่อพักสาย

4. วัสดุอุปกรณ์ภายนอก เช่น น็อต สกรู อุปกรณ์จับยึดโคมไฟ อุปกรณ์จับยึดสายไฟ อุปกรณ์จับยึดตู้ควบคุม ให้ใช้วัสดุที่เป็นสนิมยาก หรือ ผ่านการชุบ กัลวาไนซ์ หรือสังกะสีหรือวัสดุที่ทนต่อไอทะเล

มหาวิทยาลัยเทคโนโลยีราชมงคลศรีวิชัย
วิทยาเขตนครศรีธรรมราช พื้นที่ใสใหญ่

โครงการ
ป้ายประตูเข้า-ออกและป้อมยาม
วิทยาเขตนครศรีธรรมราช

ตำบลถ้ำใหญ่ อำเภอทุ่งสง จังหวัดนครศรีธรรมราช

หน่วยงาน	งบประมาณ
มทร.ศรีวิชัย	เงินรายได้สะสม
จังหวัดนครศรีธรรมราช	ประจำปี 2568

รองอธิการบดีประจำวิทยาเขตนครศรีธรรมราช
ผศ.ชวัญหทัย ใจเบี่ยม

ผู้อำนวยการสำนักงานวิทยาเขตนครศรีธรรมราช
ผศ.อวยพร วงศ์กูล

หัวหน้างานบริหารกิจการทั่วไป
นายปกรณ์ ช่วยเจริญ

คณะกรรมการกำหนดรายละเอียดคุณลักษณะฯ
นายสมชาย เรืองสว่าง
นายวัชรพงษ์ พวงลำเจียก
นายธีรวัต จำเริญนุสิต
นายจักรพล ชังขาว
นายภูริเพชร เพชรดีบ

สถาปนิก
นายวัชรพงษ์ พวงลำเจียก ภ-สถ.18309

วิศวกรโยธา
นายภูริเพชร เพชรดีบ ภย.76241
นายจักรพล ชังขาว ภย.58787

วิศวกรไฟฟ้า
นายธีรวัต จำเริญนุสิต ภฟก.51991

เขียนแบบ
นายวัชรพงษ์ พวงลำเจียก

ประมาณราคา
นายภูริเพชร เพชรดีบ
นายธีรวัต จำเริญนุสิต

แบบแสดง	มาตราส่วน
ข้อกำหนดในการติดตั้ง	----
สัญลักษณ์ไฟฟ้า	

หมายเลขแบบ	แผ่นที่	จำนวน
S-01	44	52

Note :
เนื่องจากระยะต่างๆในแบบอาจคลาดเคลื่อนจากระบบการจัดพิมพ์ ไม่อนุญาตให้วัดด้วยเครื่องมือวัด ให้ถือตัวเลขที่กำหนดเป็นสำคัญ

คุณลักษณะพื้นฐานของระบบกล้องโทรทัศน์วงจรปิด

1). กล้องโทรทัศน์วงจรปิดชนิดเครือข่าย แบบมุมมองคงที่สำหรับติดตั้งภายนอกอาคาร สำหรับใช้ในงานรักษาความปลอดภัยทั่วไป และงานอื่นๆ

- มีความละเอียดของภาพสูงสุดไม่น้อยกว่า 1,920x1,080 pixel หรือไม่น้อยกว่า 2,073,600 pixel
- มี frame rate ไม่น้อยกว่า 25 ภาพต่อวินาที (frame per second)
- ใช้เทคโนโลยี IR–Cut filter หรือ Infrared Cut–off Removable (ICR) สำหรับการบันทึกภาพได้ทั้งกลางวันและกลางคืนโดยอัตโนมัติ
- มีความไวแสงน้อยสุด ไม่มากกว่า 0.2 LUX สำหรับการแสดงภาพสี (Color) และไม่มากกว่า 0.03 LUX สำหรับการแสดงภาพขาวดำ (Black/White)
- มีขนาดตัวรับภาพ (Image Sensor) ไม่น้อยกว่า ⅓
- มีผลต่างค่าความยาวโฟกัสต่ำสุดกับค่าความยาวโฟกัสสูงสุดไม่น้อยกว่า 4.5 มิลลิเมตร
- สามารถตรวจจับความเคลื่อนไหวอัตโนมัติ (Motion Detection) ได้
- สามารถแสดงรายละเอียดของภาพที่มีความแตกต่างของแสงมาก (Wide Dynamic Range หรือ Super Dynamic Range) ได้
- สามารถส่งสัญญาณภาพ (Streaming) ไปแสดงได้อย่างน้อย 2 แหล่ง
- ได้รับมาตรฐาน Onvif (Open Network Video Interface Forum)
- สามารถส่งสัญญาณภาพได้ตามมาตรฐาน H.264 เป็นอย่างน้อย
- สามารถใช้งานตามโปรโตคอล (Protocol) IPv4 และ IPv6 ได้
- มีช่องเชื่อมต่อระบบเครือข่าย (Network Interface) แบบ 10/100 Base–T หรือดีกว่า และ สามารถทำงานได้ตามมาตรฐาน IEEE 802.3af หรือ IEEE 802.3at (Power over Ethernet) ในช่องเดียวกันได้
- ตัวกล้องได้มาตรฐาน IP66 หรือติดตั้งอุปกรณ์เพิ่มเติมสำหรับหุ้มกล้อง (Housing) ที่ได้มาตรฐาน IP66
- สามารถทำงานได้ที่อุณหภูมิ –10 °C ถึง 50 °C เป็นอย่างน้อย
- สามารถใช้งานกับมาตรฐาน HTTP, HTTPS, "NTP หรือ SNTP", SNMP , RTSP , IEEE802.1X ได้เป็นอย่างน้อย
- มีช่องสำหรับบันทึกข้อมูลลงหน่วยความจำแบบ SD Card หรือ MicroSD Card หรือ Mini SD Card
- ต้องมี Software Development Kit (SDK) หรือ Application Programming Interface (API) ที่มีลิขสิทธิ์ถูกต้อง
- ได้รับมาตรฐานด้านความปลอดภัยต่อผู้ใช้งาน
- ผู้ผลิตต้องได้รับมาตรฐานด้านระบบการจัดการสิ่งแวดล้อม
- ผู้ผลิตต้องได้รับมาตรฐานด้านการบริหารจัดการหรือบริหารงานที่มีคุณภาพ

2). อุปกรณ์บันทึกภาพผ่านเครือข่าย (Network Video Recorder) แบบ 8 ช่อง

- เป็นอุปกรณ์ที่ผลิตมาเพื่อบันทึกภาพจากกล้องโทรทัศน์วงจรปิดโดยเฉพาะ
- สามารถบันทึกและบีบอัดภาพได้ตามมาตรฐาน MPEG4 หรือ H.264 หรือดีกว่า
- ได้รับมาตรฐาน Onvif (Open Network Video Interface Forum)
- มีช่องเชื่อมต่อระบบเครือข่าย (Network Interface) แบบ 10/100/1000 Base–T หรือดีกว่า จำนวนไม่น้อยกว่า 1 ช่อง
- สามารถทำงานได้ตามมาตรฐาน IEEE 802.3af หรือ IEEE 802.3at (Power over Ethernet) ในช่องเดียวกันได้ จำนวนไม่น้อยกว่า 8 ช่อง
- สามารถบันทึกภาพและส่งภาพเพื่อแสดงผลที่ความละเอียดของภาพสูงสุดไม่น้อยกว่า 1,920x1,080 pixel หรือไม่น้อยกว่า 2,073,600 pixel
- สามารถใช้งานกับมาตรฐาน "HTTP หรือ HTTPS" , SMTP, "NTP หรือ SNTP", SNMP , RTSP ได้เป็นอย่างน้อย
- มีหน่วยจัดเก็บข้อมูลสำหรับกล้องวงจรปิดโดยเฉพาะ (Surveillance Hard Disk) ชนิด SATA ขนาดความจุรวมไม่น้อยกว่า 4 TB
- มีช่องเชื่อมต่อ (Interface) แบบ USB จำนวนไม่น้อยกว่า 2 ช่อง
- สามารถใช้งานตามโปรโตคอล (Protocol) IPv4 และ IPv6 ได้
- ต้องมี Software Development Kit (SDK) หรือ Application Programming Interface (API) ที่มีลิขสิทธิ์ถูกต้อง
- สามารถแสดงภาพที่บันทึกจากกล้องโทรทัศน์วงจรปิดผ่านระบบเครือข่ายได้
- ผู้ผลิตต้องได้รับมาตรฐานด้านการบริหารจัดการหรือบริหารงานที่มีคุณภาพ

ข้อกำหนดงานเครื่องปรับอากาศ

1). ข้อกำหนดงานเครื่องปรับอากาศ

- เป็นเครื่องปรับอากาศ ชนิด ทนไอทะเล หรือ มี มาตรฐาน ทนไอทะเล และ มอก.ประหยัดไฟเบอร์ 5
- สายเมนไฟฟ้า ของเครื่องปรับอากาศให้เดินสายในท่อ uPVC
- ขนาดเครื่องปรับอากาศไม่ต่ำกว่า BTU ที่กำหนด ในแบบรูป
- เป็นเครื่องปรับอากาศแบบแยกส่วนมี SERVICE VAVE ติดตั้งสำเร็จมาจากโรงงาน
- ขายึดเครื่องปรับอากาศทั้งภายในและภายนอกอาคารต้องทำด้วยเหล็ก HOT–DIP GALVANIZED
- คอนแดนซิ่งติดตั้งภายนอกอาคารในจุดที่เหมาะสม สามารถซ่อมแซมบำรุงได้ง่าย
- ขนาดความโตของทองแดง ปริมาณน้ำยา (R32) ปริมาณน้ำมัน ให้เป็นไปตามข้อกำหนดของผู้ผลิต
- สายไฟฟ้าระหว่างคอนแดนซิ่งให้ใช้สาย IEC01(THW) จำนวนแกนและขนากสายเพียงพอกับผู้ผลิตกำหนด
- ท่อน้ำทิ้งให้หุ้มยางกันน้ำเกาะ และเดินไปยังจุดทิ้งน้ำของอาคารที่เหมาะสมที่สุด
- เครื่องปรับอากาศเลือกใช้ ผลิตภัณฑ์ ยี่ห้อ Carrier , Daikin , Mitsubishi หรือคุณภาพเทียบเท่า

ข้อกำหนดโทรทัศน์แอลอีดี (LED TV) แบบ Smart TV

1). คุณลักษณะโทรทัศน์แอลอีดี (LED TV) แบบ Smart TV

- ระดับความละเอียดจอภาพไม่น้อยกว่า (3840 x 2160)4K พิกเซล
- ขนาดจอภาพไม่น้อยกว่า 43 นิ้ว
- แสดงภาพด้วยหลอดไฟแบ็คไลท์ LED TV
- สามารถเชื่อมต่ออินเตอร์เน็ตได้ (Smart TV)
- เป็นระบบปฏิบัติการ Android , Tizen , VIDAA U , webOS หรืออื่นๆ
- ช่องต่อ HDMI ไม่น้อยกว่า 2 ช่อง เพื่อการเชื่อมต่อสัญญาณภาพและเสียง
- ช่องต่อ USB ไม่น้อยกว่า 1 ช่อง รองรับไฟล์ภาพ เพลง และภาพยนตร์
- มีตัวรับสัญญาณดิจิทัล (Digital) ในตัว
- โทรทัศน์แอลอีดี แบบ Smart TV เลือกใช้ผลิตภัณฑ์ ยี่ห้อ SAMSUNG , SONY , LG หรือคุณภาพเทียบเท่า

มหาวิทยาลัยเทคโนโลยีราชมงคลศรีวิชัย
วิทยาเขตนครศรีธรรมราช พื้นที่ใสใหญ่

โครงการ
ป้ายประตูเข้า–ออกและป้อมยาม
วิทยาเขตนครศรีธรรมราช

ตำบลท้ำใหญ่ อำเภอทุ่งสง จังหวัดนครศรีธรรมราช

หน่วยงาน	งบประมาณ
มทร.ศรีวิชัย	เงินรายได้สะสม
จังหวัดนครศรีธรรมราช	ประจำปี 2568

รองอธิการบดีประจำวิทยาเขตนครศรีธรรมราช
ผศ.ชัญหทัย ใจเบี่ยม

ผู้อำนวยการสำนักงานวิทยาเขตนครศรีธรรมราช
ผศ.อวยพร วงศ์กูล

หัวหน้างานบริหารกิจการทั่วไป
นายปกรณ์ ช่วยเจริญ

คณะกรรมการกำหนดรายละเอียดคุณลักษณะฯ
นายสมชาย เรืองสว่าง
นายวัชรพงษ์ พวงลำเจียก
นายธีรวัต จำเริญนุสิต
นายจักรพล ชังขาว
นายภูริเพชร เพชรดีบ

สถาปนิก
นายวัชรพงษ์ พวงลำเจียก ภ–สถ.18309

วิศวกรโยธา
นายภูริเพชร เพชรดีบ ภย.76241
นายจักรพล ชังขาว ภย.58787

วิศวกรไฟฟ้า
นายธีรวัต จำเริญนุสิต ภฟก.51991

เขียนแบบ
นายวัชรพงษ์ พวงลำเจียก

ประมาณราคา
นายภูริเพชร เพชรดีบ
นายธีรวัต จำเริญนุสิต

แบบแสดง	มาตราส่วน
ข้อกำหนดในการติดตั้ง	----
สัญลักษณ์ไฟฟ้า	

หมายเลขแบบ	แผ่นที่	จำนวน
S–02	45	52

Note :
เนื่องจากระยะต่างๆในแบบอาจคลาดเคลื่อนจากระบบการจัดพิมพ์ ไม่อนุญาตให้วัดด้วยเครื่องมือวัด ให้ถือตัวเลขที่กำหนดเป็นสำคัญ

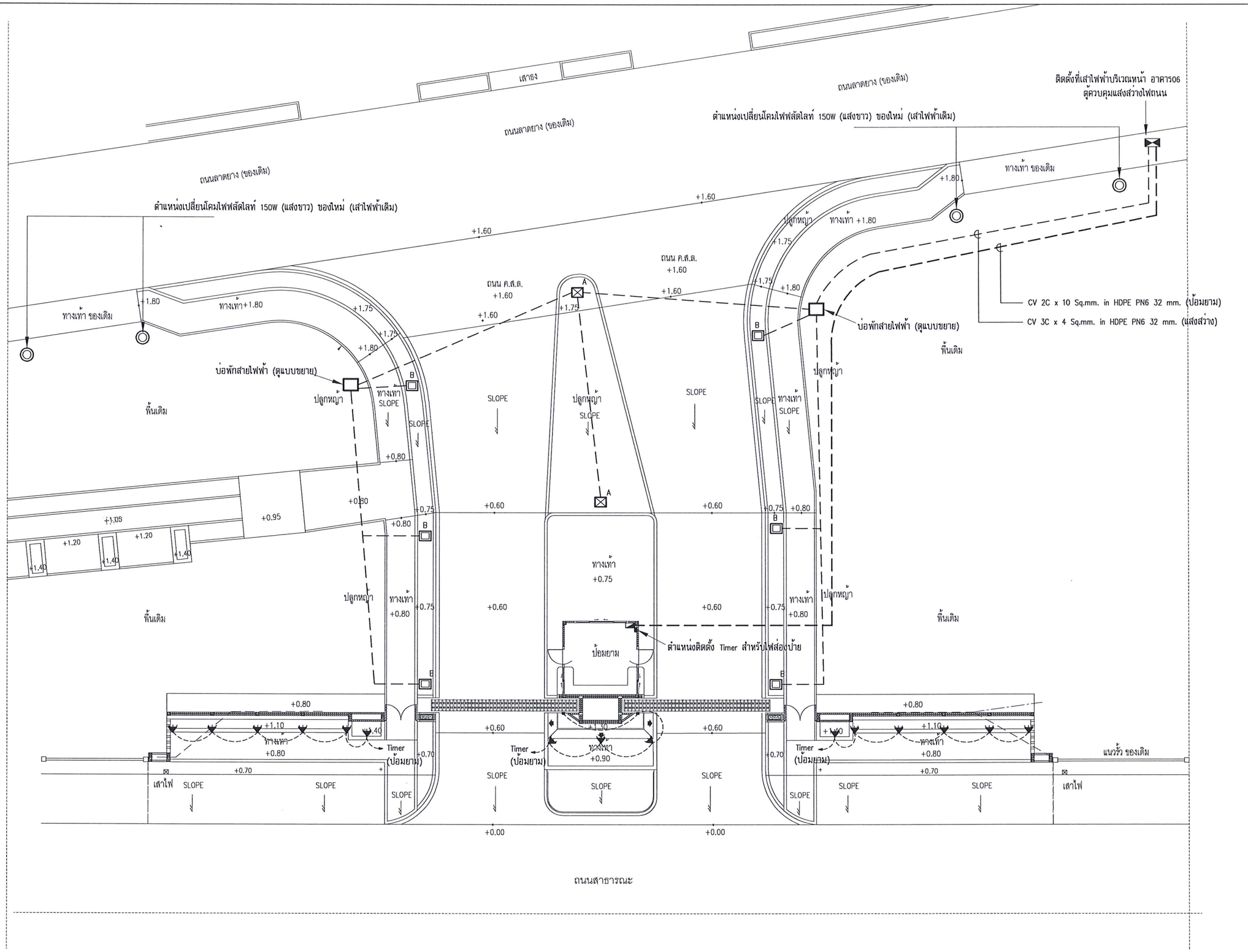

แปลนไฟฟ้าส่องสว่างถนนและไฟส่องป้าย(ปรับปรุง)

มาตราส่วน 1 : 200

มหาวิทยาลัยเทคโนโลยีราชมงคลศรีวิชัย
วิทยาเขตนครศรีธรรมราช พื้นที่ใสใหญ่

โครงการ
ป้ายประตูเข้า–ออกและป้อมยาม วิทยาเขตนครศรีธรรมราช

ตำบลท้ำใหญ่ อำเภอทุ่งสง จังหวัดนครศรีธรรมราช

หน่วยงาน	งบประมาณ
มทร.ศรีวิชัย	เงินรายได้สะสม
จังหวัดนครศรีธรรมราช	ประจำปี 2568

รองอธิการบดีประจำวิทยาเขตนครศรีธรรมราช
ผศ.ชวัญหทัย ใจเปี่ยม

ผู้อำนวยการสำนักงานวิทยาเขตนครศรีธรรมราช
ผศ.อวยพร วงศ์กูล

หัวหน้างานบริหารกิจการทั่วไป
นายปกรณ์ ช่วยเจริญ

คณะกรรมการกำหนดรายละเอียดคุณลักษณะฯ
นายสมชาย เรืองสว่าง
นายวัชรพงษ์ พวงลำเจียก
นายธีรวัต จำเริญนุสิต
นายจักรพล ชังชาว
นายภูริเพชร เพชรตีบ

สถาปนิก
นายวัชรพงษ์ พวงลำเจียก ภ–สถ.18309

วิศวกรโยธา
นายภูริเพชร เพชรตีบ ภย.76241
นายจักรพล ชังชาว ภย.58787

วิศวกรไฟฟ้า
นายธีรวัต จำเริญนุสิต ภฟก.51991

เขียนแบบ
นายวัชรพงษ์ พวงลำเจียก

ประมาณราคา
นายภูริเพชร เพชรตีบ
นายธีรวัต จำเริญนุสิต

แบบแสดง	มาตราส่วน
แปลนไฟฟ้าส่องสว่างถนน และไฟส่องป้าย(ปรับปรุง)	1:200

หมายเลขแบบ	แผ่นที่	จำนวน
S–03	46	52

Note :
เนื่องจากระยะต่างๆในแบบอาจคลาดเคลื่อนจากระบบการจัดพิมพ์ ไม่อนุญาตให้วัดด้วยเครื่องมือวัด ให้ถือตัวเลขที่กำหนดเป็นสำคัญ

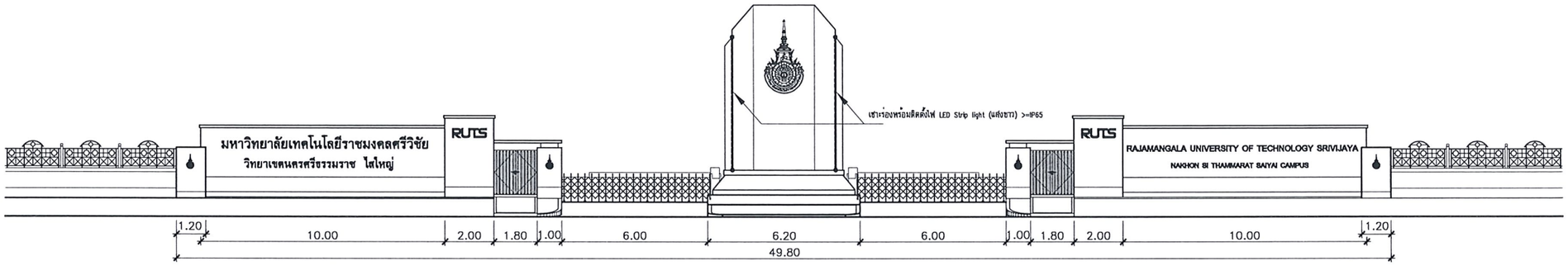

หมายเหตุ ; ให้ผู้รับจ้างติดตั้งกล่องพักสาย(กันน้ำ) ก่อนเข้าอาคารป้อมยาม

แบบติดตั้งไฟ LED (ปรับปรุง)

มาตราส่วน 1:200

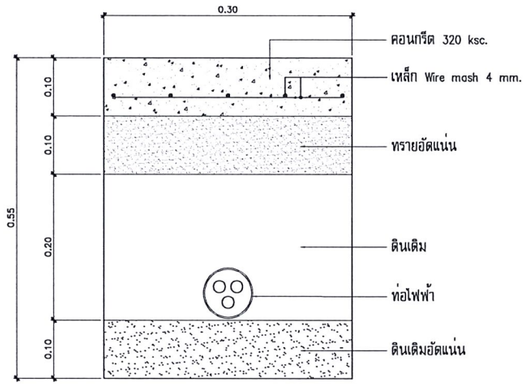

กรณีฝังท่อบริเวณพื้นผิวถนนคอนกรีต

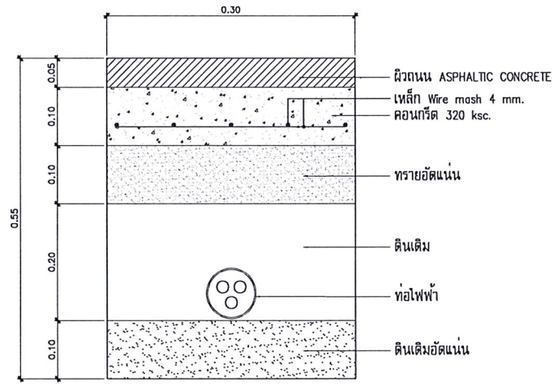

กรณีฝังท่อบริเวณพื้นผิวถนน ASPHALTIC CONCRETE

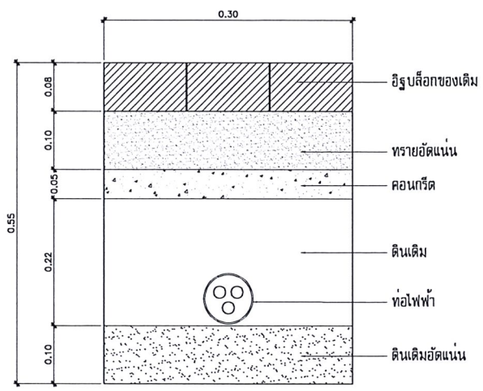

กรณีฝังท่อบริเวณพื้นผิวอิฐบล็อก

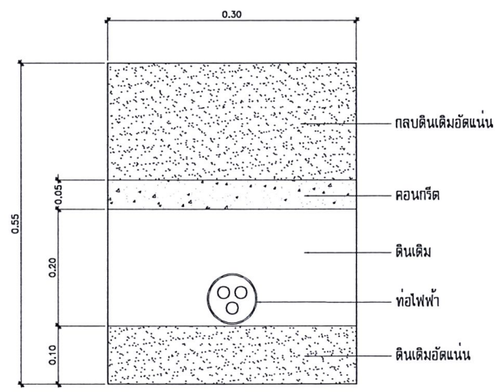

กรณีฝังท่อบริเวณพื้นผิวดิน

หมายเหตุ : ระยะทางในการขุดดินวางท่อร้อยสายไฟประมาณ 150 เมตร

แบบขยายการฝังท่อร้อยสายไฟฟ้า

มาตราส่วน –

มหาวิทยาลัยเทคโนโลยีราชมงคลศรีวิชัย
วิทยาเขตนครศรีธรรมราช พื้นที่ไสใหญ่

โครงการ
ป้ายประตูเข้า–ออกและป้อมยาม
วิทยาเขตนครศรีธรรมราช

ตำบลถ้ำใหญ่ อำเภอทุ่งสง จังหวัดนครศรีธรรมราช

หน่วยงาน	งบประมาณ
มทร.ศรีวิชัย	เงินรายได้สะสม
จังหวัดนครศรีธรรมราช	ประจำปี 2568

รองอธิการบดีประจำวิทยาเขตนครศรีธรรมราช
ผศ.ชวัญหทัย ใจเบี่ยม

ผู้อำนวยการสำนักงานวิทยาเขตนครศรีธรรมราช
ผศ.อวยพร วงศ์กูล

หัวหน้างานบริหารกิจการทั่วไป
นายปกรณ์ ช่วยเจริญ

คณะกรรมการกำหนดรายละเอียดคุณลักษณะฯ
นายสมชาย เรืองสว่าง
นายวัชรพงษ์ พวงลำเจียก
นายธีรวัต จำเริญนุสิต
นายจักพล ชังชาว
นายภูริเพชร เพชรดีบ

สถาปนิก
นายวัชรพงษ์ พวงลำเจียก ภ–สถ.18309

วิศวกรโยธา
นายภูริเพชร เพชรดีบ ภย.76241
นายจักพล ชังชาว ภย.58787

วิศวกรไฟฟ้า
นายธีรวัต จำเริญนุสิต ภฟก.51991

เขียนแบบ
นายวัชรพงษ์ พวงลำเจียก

ประมาณราคา
นายภูริเพชร เพชรดีบ
นายธีรวัต จำเริญนุสิต

แบบแสดง	มาตราส่วน
แบบขยาย	1:200
การฝังท่อร้อยสายไฟฟ้า	

หมายเลขแบบ	แผ่นที่	จำนวน
S–04	47	52

Note :
เนื่องจากระยะต่างๆในแบบอาจคลาดเคลื่อนจากระบบการจัดพิมพ์ ไม่อนุญาตให้วัดด้วยเครื่องมือวัด ให้ถือตัวเลขที่กำหนดเป็นสำคัญ

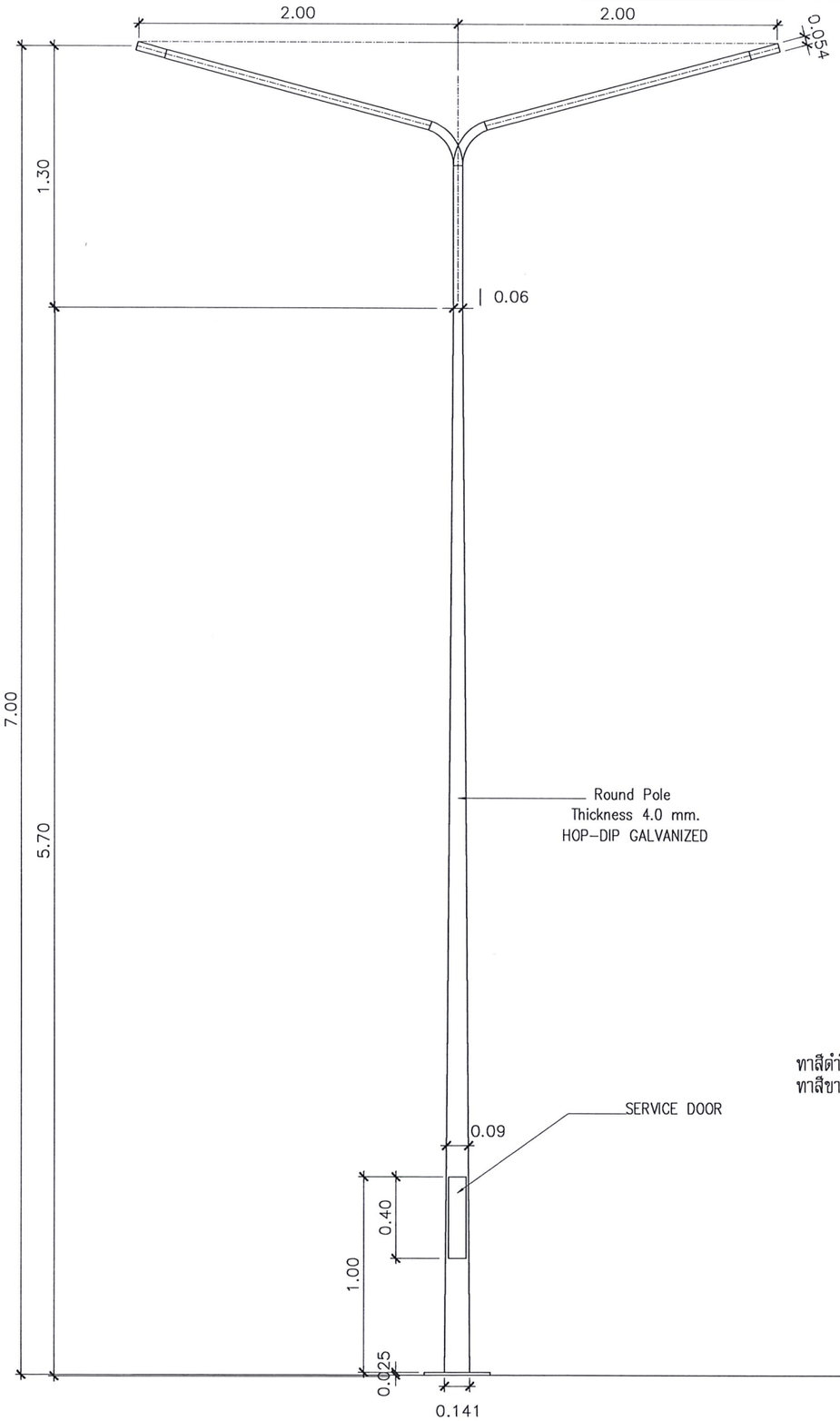

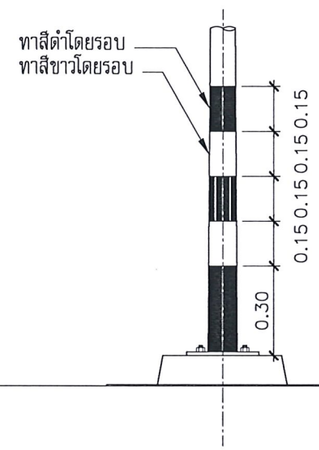

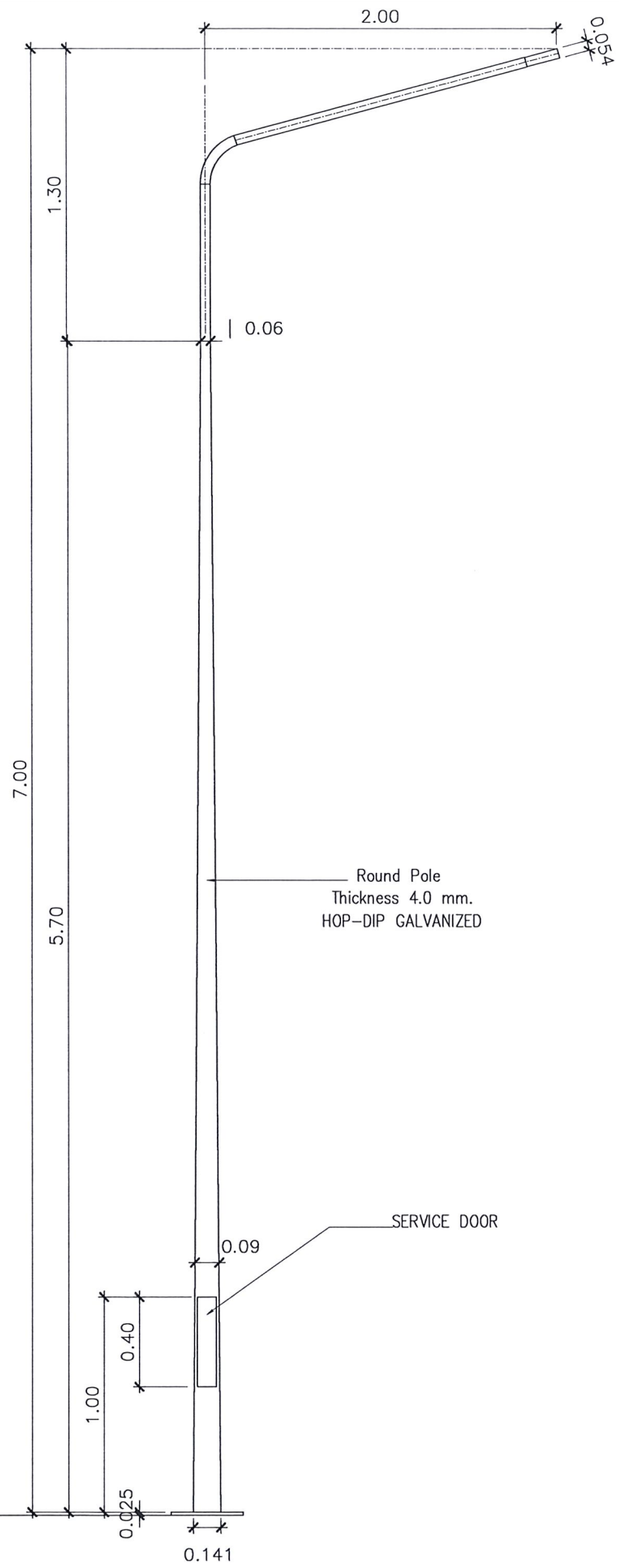

เสาไฟถนนเสาปลายเรียวกิ่งคู่ HDG สูง 7 เมตร

มาตราส่วน –

เสาไฟถนนเสาปลายเรียวกิ่งเดี่ยว HDG สูง 7 เมตร

มาตราส่วน –

มหาวิทยาลัยเทคโนโลยีราชมงคลศรีวิชัย
วิทยาเขตนครศรีธรรมราช พื้นที่ใต้ใหญ่

โครงการ
ป้ายประตูเข้า-ออกและป้อมยาม วิทยาเขตนครศรีธรรมราช

ตำบลถ้ำใหญ่ อำเภอทุ่งสง จังหวัดนครศรีธรรมราช

หน่วยงาน	งบประมาณ
มทร.ศรีวิชัย	เงินรายได้สะสม
จังหวัดนครศรีธรรมราช	ประจำปี 2568

รองอธิการบดีประจำวิทยาเขตนครศรีธรรมราช
ผศ.ชวัญหทัย ใจเปี่ยม

ผู้อำนวยการสำนักงานวิทยาเขตนครศรีธรรมราช
ผศ.อวยพร วงศ์กูล

หัวหน้างานบริหารกิจการทั่วไป
นายปกรณ์ ช่วยเจริญ

คณะกรรมการกำหนดรายละเอียดคุณลักษณะฯ
นายสมชาย เรืองสว่าง
นายวัชรพงษ์ พวงลำเจียก
นายธีรวัต จำเริญนุสิต
นายจักรพล ชังขาว
นายภูริเพชร เพชรดีบ

สถาปนิก
นายวัชรพงษ์ พวงลำเจียก ภ-สถ.18309

วิศวกรโยธา
นายภูริเพชร เพชรดีบ ภย.76241
นายจักรพล ชังขาว ภย.58787

วิศวกรไฟฟ้า
นายธีรวัต จำเริญนุสิต ภฟก.51991

เขียนแบบ
นายวัชรพงษ์ พวงลำเจียก

ประมาณราคา
นายภูริเพชร เพชรดีบ
นายธีรวัต จำเริญนุสิต

แบบแสดง	มาตราส่วน
แบบขยายเสาไฟถนน	----
เสาปลายเรียว สูง 7 เมตร	

หมายเลขแบบ	แผ่นที่	จำนวน
S-05	48	52

Note :
เนื่องจากระยะต่างๆในแบบอาจคลาดเคลื่อนจากระบบการจัดสิ่งเท่ ให้ยึดถือตัวเลขที่กำหนดเป็นสำคัญ

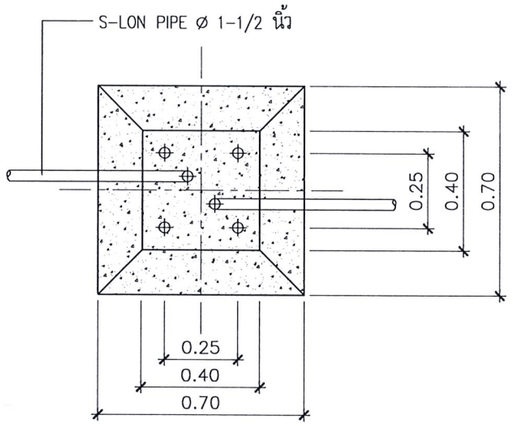

TOP VIEW

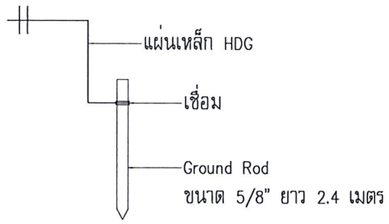

Detail ชุดกราวด์เชื่อมต่อเสา

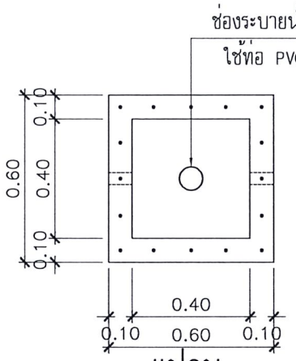

แปลน

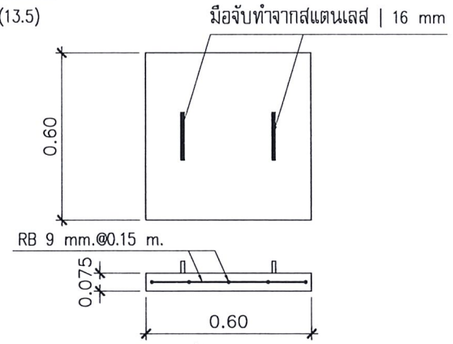

รูปด้านบน

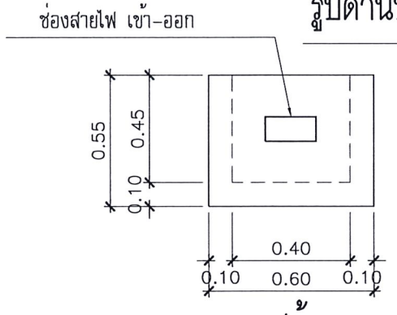

รูปด้าน

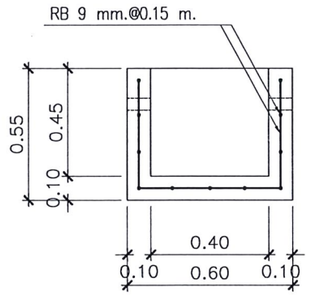

รูปตัด

แบบขยาย บ่อพักสาย คสล.

มาตราส่วน –

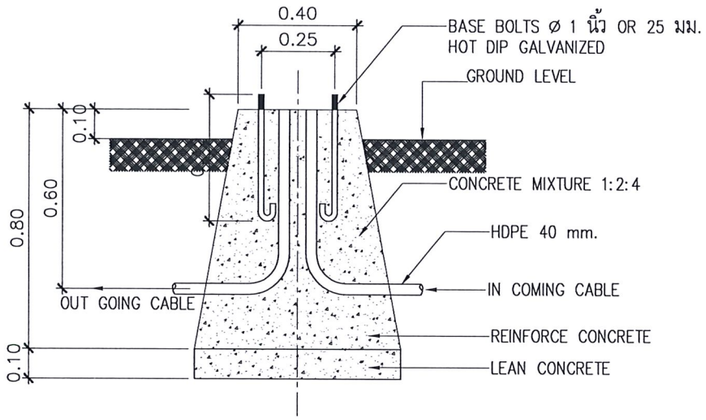

SIDE VIEW

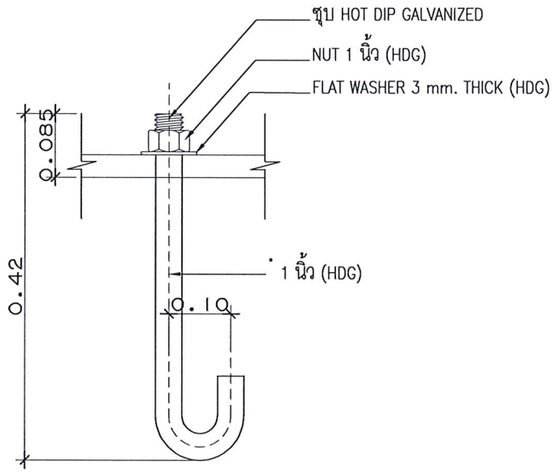

J-BOLT

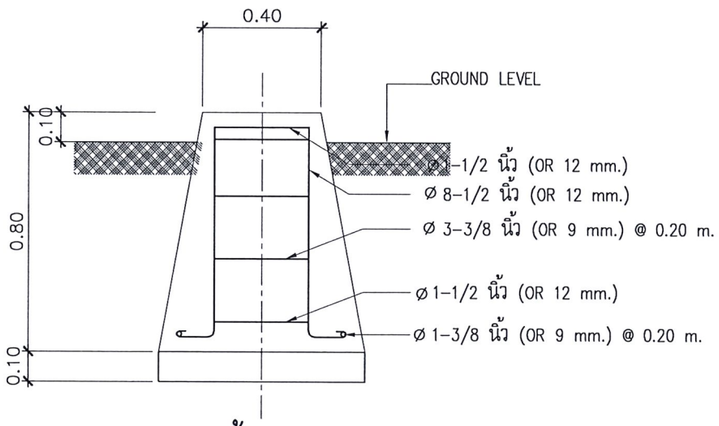

โครงสร้างฐานเสา

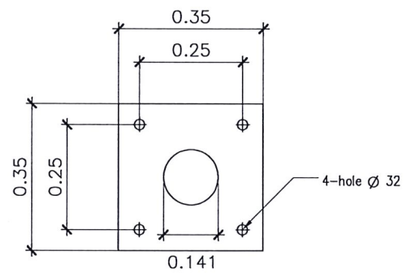

TOP VIEW

แบบขยายฐานเสาไฟถนน

มาตราส่วน –

มหาวิทยาลัยเทคโนโลยีราชมงคลศรีวิชัย
วิทยาเขตนครศรีธรรมราช พื้นที่ใสใหญ่

โครงการ
ป้ายประตูเข้า-ออกและป้อมยาม
วิทยาเขตนครศรีธรรมราช

ตำบลถ้ำใหญ่ อำเภอทุ่งสง จังหวัดนครศรีธรรมราช

หน่วยงาน	งบประมาณ
มทร.ศรีวิชัย	เงินรายได้สะสม
จังหวัดนครศรีธรรมราช	ประจำปี 2568

รองอธิการบดีประจำวิทยาเขตนครศรีธรรมราช
ผศ.ชวัญหทัย ใจเปี่ยม

ผู้อำนวยการสำนักงานวิทยาเขตนครศรีธรรมราช
ผศ.อวยพร วงศ์กูล

หัวหน้างานบริหารกิจการทั่วไป
นายปกรณ์ ช่วยเจริญ

คณะกรรมการกำหนดรายละเอียดคุณลักษณะฯ
นายสมชาย เรืองสว่าง
นายวัชรพงษ์ พวงลำเจียก
นายธีรวัต จำเริญนุสิต
นายจักรพล ชังชาว
นายภูริเพชร เพชรตีบ

สถาปนิก
นายวัชรพงษ์ พวงลำเจียก ภ-สถ.18309

วิศวกรโยธา
นายภูริเพชร เพชรตีบ ภย.76241
นายจักรพล ชังชาว ภย.58787

วิศวกรไฟฟ้า
นายธีรวัต จำเริญนุสิต ภฟก.51991

เขียนแบบ
นายวัชรพงษ์ พวงลำเจียก

ประมาณราคา
นายภูริเพชร เพชรตีบ
นายธีรวัต จำเริญนุสิต

แบบแสดง	มาตราส่วน
แบบขยายฐานเสาไฟถนน	----
แบบขยาย บ่อพักสาย คสล.	

หมายเลขแบบ	แผ่นที่	จำนวน
S-06	49	52

Note :
เนื่องจากระยะต่างๆในแบบอาจคลาดเคลื่อนจากระบบการจัดพิมพ์ ไม่อนุญาตให้วัดด้วยเครื่องมือวัด ให้ถือตัวเลขที่กำหนดเป็นสำคัญ

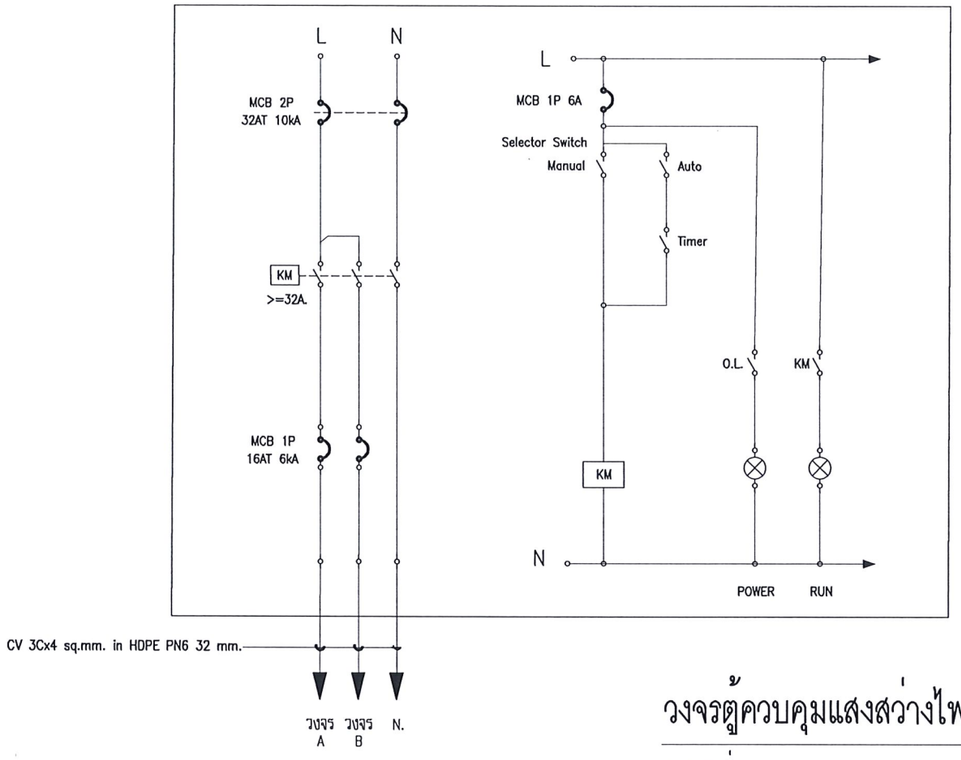

วงจรตู้ควบคุมแสงสว่างไฟถนน

มาตราส่วน –

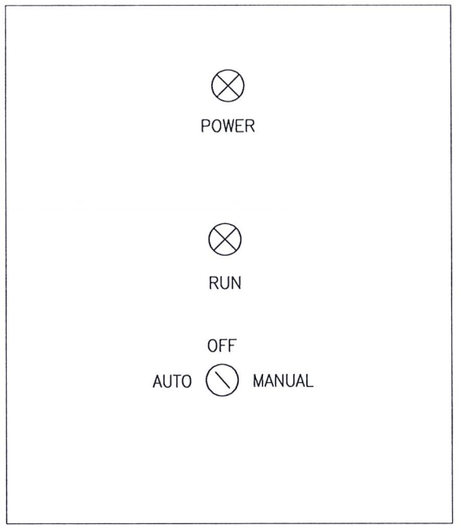

ตู้ควบคุมแสงสว่างไฟถนน ขนาด 30x45x20 Cm. (กว้าง x สูง xลึก) เป็นตู้สแตนเลส ประตู 2 ชั้น กันน้ำ กันฝน หนาไม่น้อยกว่า 1.5 mm. สายไฟเข้าออกทางใต้ตู้เท่านั้น

ตู้ควบคุมแสงสว่างไฟถนน

มาตราส่วน –

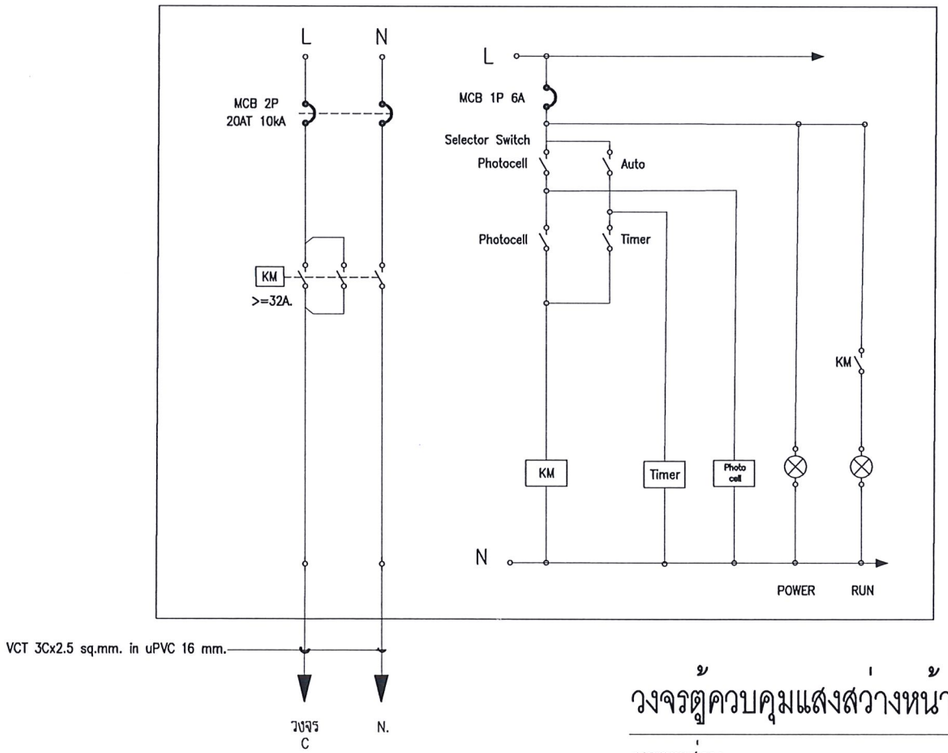

วงจรตู้ควบคุมแสงสว่างหน้าป้าย

มาตราส่วน –

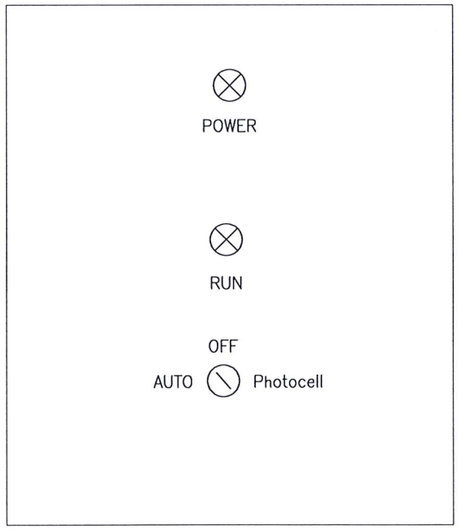

ตู้ควบคุมแสงสว่างไฟถนน ขนาด 30x45x20 Cm. (กว้าง x สูง xลึก) เป็นตู้สแตนเลส ประตู 2 ชั้น กันน้ำ กันฝน หนาไม่น้อยกว่า 1.5 mm. สายไฟเข้าออกทางใต้ตู้เท่านั้น

ตู้ควบคุมแสงสว่างหน้าป้าย

มาตราส่วน –

มหาวิทยาลัยเทคโนโลยีราชมงคลศรีวิชัย
วิทยาเขตนครศรีธรรมราช ทุ่นที่ใสใหญ่

โครงการ
ป้ายประตูเข้า–ออกและป้อมยาม วิทยาเขตนครศรีธรรมราช

ตำบลท้ำใหญ่ อำเภอทุ่งสง จังหวัดนครศรีธรรมราช

หน่วยงาน	งบประมาณ
มทร.ศรีวิชัย	เงินรายได้สะสม
จังหวัดนครศรีธรรมราช	ประจำปี 2568

รองอธิการบดีประจำวิทยาเขตนครศรีธรรมราช
ผศ.ชวัญหทัย ใจเบี่ยม

ผู้อำนวยการสำนักงานวิทยาเขตนครศรีธรรมราช
ผศ.อวยพร วงศ์กูล

หัวหน้างานบริหารกิจการทั่วไป
นายปกรณ์ ช่วยเจริญ

คณะกรรมการกำหนดรายละเอียดคุณลักษณะฯ
นายสมชาย เรืองสว่าง
นายวัชรพงษ์ พวงลำเจียก
นายธีรวัต จำเริญนุสิต
นายจักรพล ชังชาว
นายภูริเพชร เพชรดีบ

สถาปนิก
นายวัชรพงษ์ พวงลำเจียก ภ–สถ.18309

วิศวกรโยธา
นายภูริเพชร เพชรดีบ ภย.76241
นายจักรพล ชังชาว ภย.58787

วิศวกรไฟฟ้า
นายธีรวัต จำเริญนุสิต ภฟก.51991

เขียนแบบ
นายวัชรพงษ์ พวงลำเจียก

ประมาณราคา
นายภูริเพชร เพชรดีบ
นายธีรวัต จำเริญนุสิต

แบบแสดง	มาตราส่วน
วงจรตู้ควบคุมแสงสว่างไฟ	----

หมายเลขแบบ	แผ่นที่	จำนวน
S–07	50	52

Note :
เนื่องจากระยะต่างๆในแบบอาจคลาดเคลื่อนจากระบบการจัดพิมพ์ ไม่อนุญาตให้วัดด้วยเครื่องมือวัด ให้ถือตัวเลขที่กำหนดเป็นสำคัญ

เสาไฟฟ้าบริเวณหน้าอาคาร 06

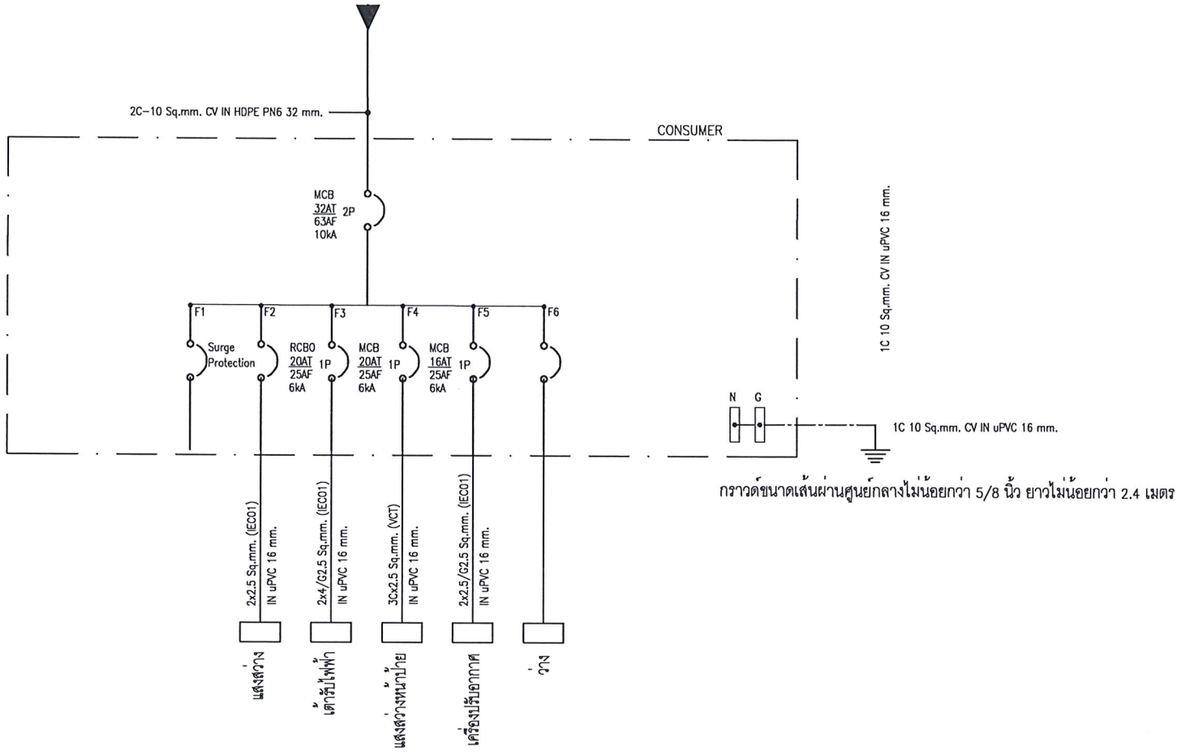

กราวด์ขนาดเส้นผ่านศูนย์กลางไม่น้อยกว่า 5/8 นิ้ว ยาวไม่น้อยกว่า 2.4 เมตร

Single line Daigram

มาตราส่วน

PANEL BOARD LOAD SCHEDULE											
	PANEL BOARD No. : CONSUMER (Cm)				LOCATION : ป้อมยาม				BRANCH : 6 cct.		
	SYSTEM 230V.: 1 PHASE 2 WIRE 50Hz.				CONNECTED :						
No	DESCRIPTION	CONNECTED LOAD (VA)	BRANCH CB					WIRE		CONDUIT	
			TYPE	P	AT	AF	kA	SIZE (Sq.mm.)	TYPE	SIZE	TYPE
1	เสิร์จป้องกันแรงดันฟ้าผ่า	0	-	1	-	-	20	-	-	-	-
2	แสงสว่าง	87.5	MCB	1	10	25	6	2 x 2.5	IEC 01	16 mm.	uPVC
3	เต้ารับไฟฟ้า	1080	RCBO	1	20	25	6	2 x 4 / G2.5	IEC 01	16 mm.	uPVC
4	ตู้แสงสว่างหน้าป้าย	1250	MCB	1	20	25	6	3C x 2.5	VCT	16 mm.	uPVC
5	เครื่องปรับอากาศ 12,000 BTU	1500	MCB	1	16	25	6	2 x 2.5 / G2.5	IEC 01	16 mm.	uPVC
6	ว่าง										
TOTAL LOAD		3917.5	MAIN CIRCUIT BREAKER					MAIN FEEDER		MAIN CONDUIT	
			MCB	2	32	63	10	2C x 10	CV	32 mm.	HDPE

หมายเหตุ : การเดินท่อร้อยสายไฟฟ้าให้ใช้วิธีการเดินแบบฝังผนังหรือเดินลอย ต้องพิจารณาความเหมาะสมหน้างานเป็นหลัก

ตารางโหลดไฟฟ้า(ป้อมยาม)

มาตราส่วน

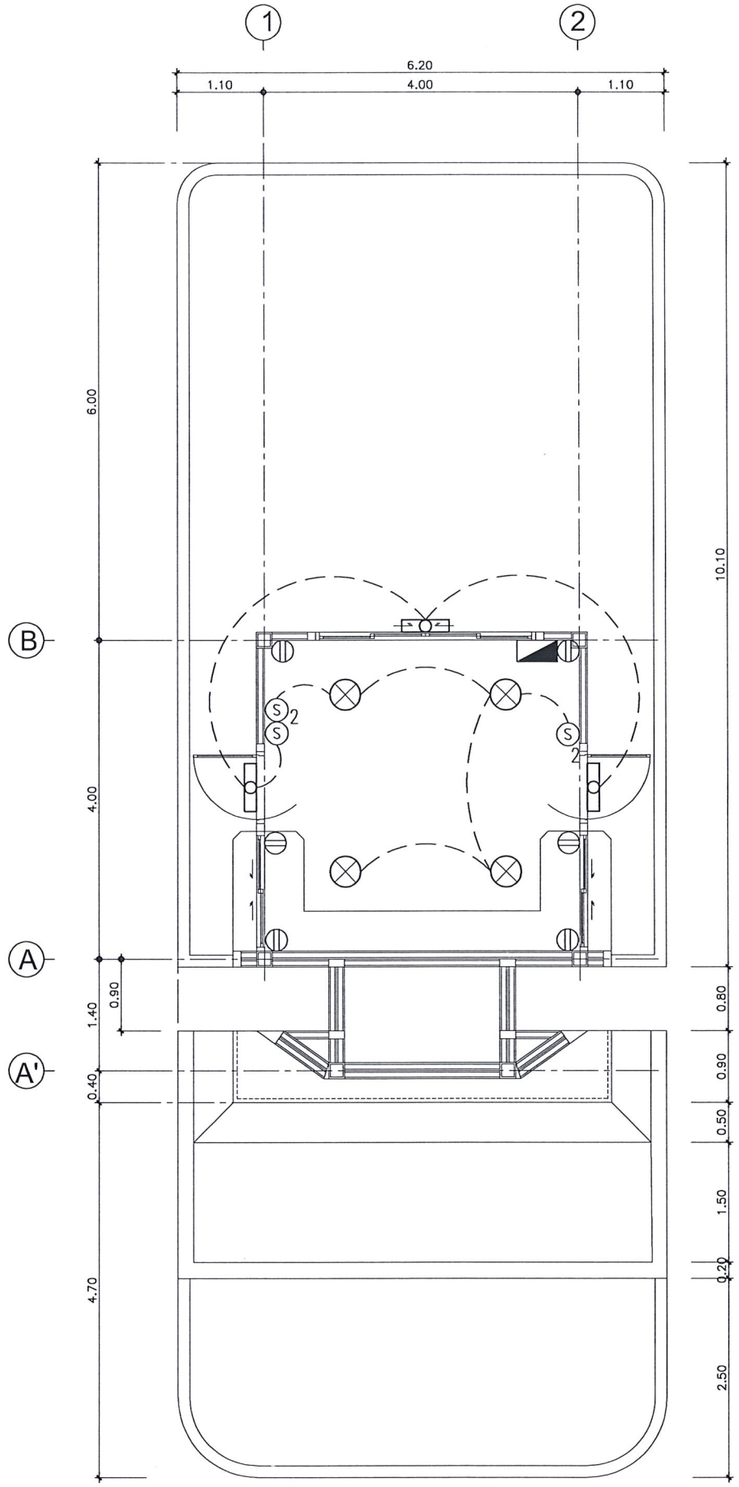

แปลนไฟฟ้าป้อมยาม (ปรับปรุง)

มาตราส่วน 1 : 75

มหาวิทยาลัยเทคโนโลยีราชมงคลศรีวิชัย
วิทยาเขตนครศรีธรรมราช ทั้นที่ใสใหญ่

โครงการ
ป้ายประตูเข้า-ออกและป้อมยาม
วิทยาเขตนครศรีธรรมราช

ตำบลถ้ำใหญ่ อำเภอทุ่งสง จังหวัดนครศรีธรรมราช

หน่วยงาน	งบประมาณ
มทร.ศรีวิชัย	เงินรายได้สะสม
จังหวัดนครศรีธรรมราช	ประจำปี 2568

รองอธิการบดีประจำวิทยาเขตนครศรีธรรมราช
ผศ.ชวัญหทัย ใจเบี่ยม

ผู้อำนวยการสำนักงานวิทยาเขตนครศรีธรรมราช
ผศ.อวยพร วงศ์กูล

หัวหน้างานบริหารกิจการทั่วไป
นายปกรณ์ ช่วยเจริญ

คณะกรรมการกำหนดรายละเอียดคุณลักษณะฯ
นายสมชาย เรืองสว่าง
นายวัชรพงษ์ พวงลำเจียก
นายธีรวัต จำเริญนุสิต
นายจักรพล ชังชาว
นายภูริเพชร เพชรตีบ

สถาปนิก
นายวัชรพงษ์ พวงลำเจียก ภ-สถ.18309

วิศวกรโยธา
นายภูริเพชร เพชรตีบ ภย.76241
นายจักรพล ชังชาว ภย.58787

วิศวกรไฟฟ้า
นายธีรวัต จำเริญนุสิต ภฟก.51991

เขียนแบบ
นายวัชรพงษ์ พวงลำเจียก

ประมาณราคา
นายภูริเพชร เพชรตีบ
นายธีรวัต จำเริญนุสิต

แบบแสดง	มาตราส่วน
ตารางโหลดไฟฟ้า	1:75
แปลนไฟฟ้าป้อมยาม(ปรับปรุง)	

หมายเลขแบบ	แผ่นที่	จำนวน
S-08	51	52

Note :
เนื่องจากระยะต่างๆในแบบอาจคลาดเคลื่อนจากระบบการจัดพิมพ์ ไม่อนุญาตให้วัดด้วยเครื่องมือวัด ให้ถือตัวเลขที่กำหนดเป็นสำคัญ

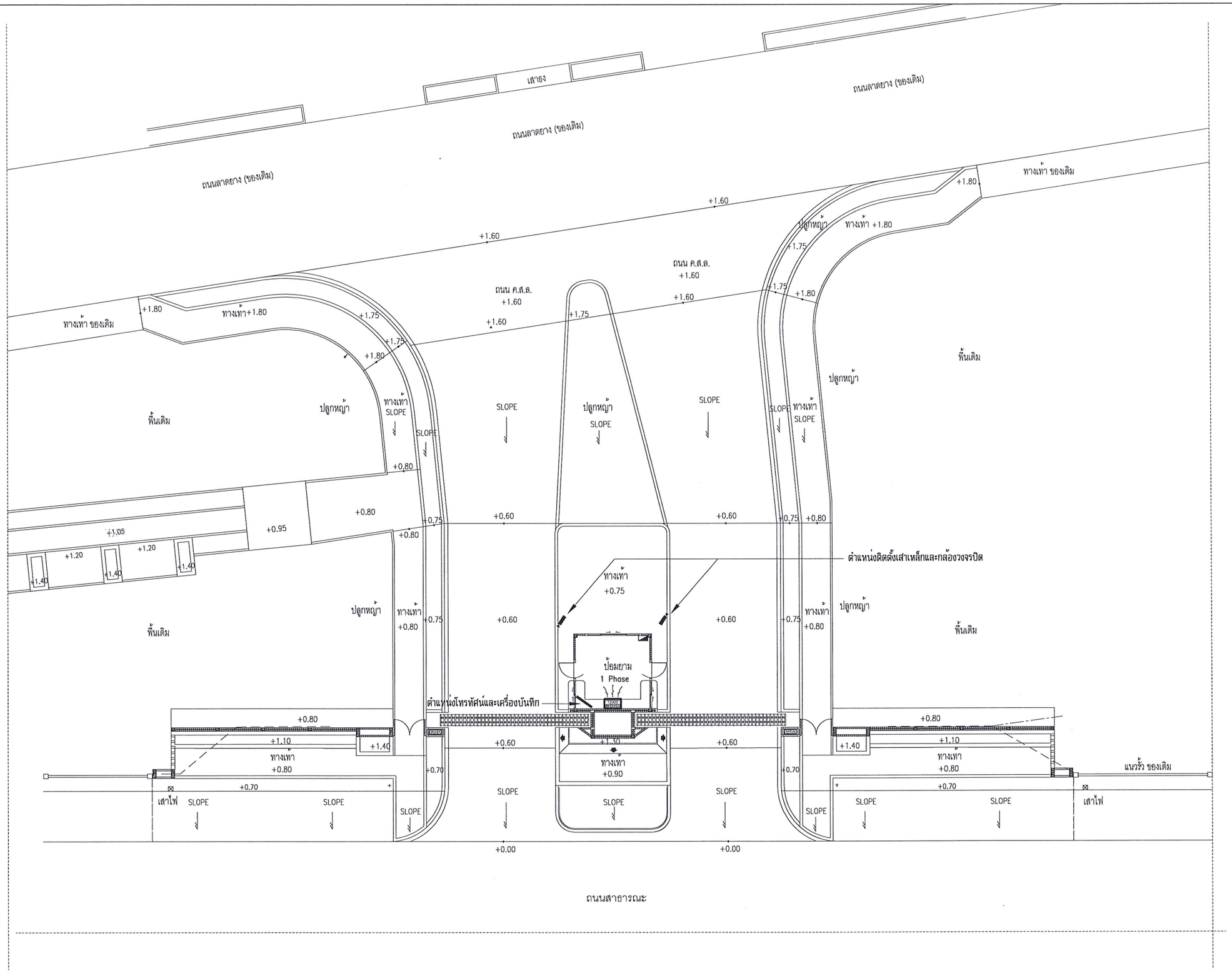

แปลนเครื่องปรับอากาศและกล้องวงจรปิด

มาตราส่วน 1:200

มหาวิทยาลัยเทคโนโลยีราชมงคลศรีวิชัย
วิทยาเขตนครศรีธรรมราช พื้นที่ไสใหญ่

โครงการ
ป้ายประตูเข้า–ออกและป้อมยาม วิทยาเขตนครศรีธรรมราช

ตำบลถ้ำใหญ่ อำเภอทุ่งสง จังหวัดนครศรีธรรมราช

หน่วยงาน	งบประมาณ
มทร.ศรีวิชัย	เงินรายได้สะสม
จังหวัดนครศรีธรรมราช	ประจำปี 2568

รองอธิการบดีประจำวิทยาเขตนครศรีธรรมราช
ผศ.ชวัญหทัย ใจเปี่ยม

ผู้อำนวยการสำนักงานวิทยาเขตนครศรีธรรมราช
ผศ.อวยพร วงศ์กูล

หัวหน้างานบริหารกิจการทั่วไป
นายปกรณ์ ช่วยเจริญ

คณะกรรมการกำหนดรายละเอียดคุณลักษณะฯ
นายสมชาย เรืองสว่าง
นายวัชรพงษ์ พวงลำเจียก
นายธีรวัต จำเริญนุสิต
นายจักพล ชังชาว
นายภูริเพชร เพชรดีบ

สถาปนิก
นายวัชรพงษ์ พวงลำเจียก ภ–สถ.18309

วิศวกรโยธา
นายภูริเพชร เพชรดีบ ภย.76241
นายจักพล ชังชาว ภย.58787

วิศวกรไฟฟ้า
นายธีรวัต จำเริญนุสิต ภฟก.51991

เขียนแบบ
นายวัชรพงษ์ พวงลำเจียก

ประมาณราคา
นายภูริเพชร เพชรดีบ
นายธีรวัต จำเริญนุสิต

แบบแสดง	มาตราส่วน
แปลนเครื่องปรับอากาศ และกล้องวงจรปิด	1:200

หมายเลขแบบ	แผ่นที่	จำนวน
S–09	52	52

Note :
เนื่องจากระยะต่างๆในแบบอาจคลาดเคลื่อนจากระบบการจัดพิมพ์ ไม่อนุญาตให้วัดด้วยเครื่องมือวัด ให้ถือตัวเลขที่กำหนดเป็นสำคัญ